(19) 대한민국특허청(KR)
(12) 공개특허공보(A)

(11) 공개번호 10-2011-0022935
(43) 공개일자 2011년03월08일

(51) Int. Cl.
B63B 35/73 (2006.01) *A63G 21/00* (2006.01)
B63B 29/00 (2006.01)
(21) 출원번호 10-2009-0080457
(22) 출원일자 2009년08월28일
심사청구일자 2009년08월28일

(71) 출원인
인하대학교 산학협력단
인천 남구 용현동 253 인하대학교
(72) 발명자
조철희
경기도 고양시 일산동구 마두동 783 강촌한신 206-501
(74) 대리인
김국진

전체 청구항 수 : 총 10 항

(54) 수상 레저용 플로터

(57) 요 약

본 발명은 수상 레저용 플로터에 관한 것으로서, 더욱 상세하게는 수상 레저용 플로터에 물놀이를 위한 다양한 구조물을 설치하여 단순히 플로터를 타고 물위를 이동하는 것 뿐만 아니라 다양하게 물놀이를 즐길수 있는 수상 레저용 플로터에 관한 것이다.

상기한 목적을 달성하기 위한 본 발명은 동력부와 방향조절부와 몸체로 구성된 수상 레저용 플로터에 있어서, 상기 몸체의 상부에 미끄럼대가 설치되고, 상기 미끄럼대의 후단에는 사다리가 더 구비되는 것을 특징으로 한다.

대 표 도 - 도2

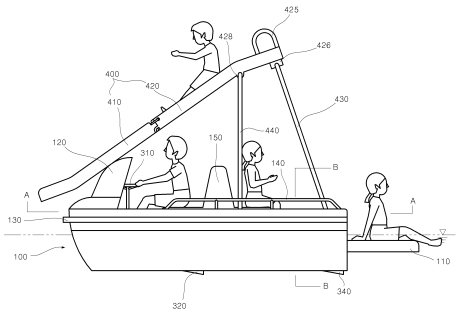

특허청구의 범위

청구항 1

동력부와 방향조절부와 몸체로 구성된 수상 레저용 플로터에 있어서,

상기 몸체의 상부에 미끄럼대가 설치되는 것을 특징으로 하는 수상 레저용 플로터.

청구항 2

제1항에 있어서,

상기 미끄럼대의 후단에는 사다리가 더 구비되는 것을 특징으로 하는 수상 레저용 플로터.

청구항 3

제2항에 있어서,

상기 몸체의 전부 상면에는 전부커버가 형성되고,

상기 전부커버의 상단에는 상기 미끄럼대의 전부가 체결되는 것을 특징으로 하는 수상 레저용 플로터.

청구항 4

제1항에 있어서,

상기 몸체의 후부에는 수중발판이 더 구비되는 것을 특징으로 하는 수중 레저용 플로터.

청구항 5

제1항에 있어서,

상기 몸체의 양측과 전부에는 범퍼가 돌출 형성되는 것을 특징으로 하는 수중 레저용 플로터.

청구항 6

제1항에 있어서,

상기 몸체의 중심부에는 길이방향으로 제1수납부가 형성되고,

상기 몸체의 상면 양측에는 제2수납부가 형성되며,

상기 제1수납부의 전부 상부에는 시트가 형성되고,

상기 제1수납부의 후부 상부에는 제1도어가 형성되며,

상기 시트의 전부 하단에는 제2힌지가 형성되는 것을 특징으로 하는 수상 레저용 플로터.

청구항 7

제3항에 있어서,

상기 미끄럼대는 제1미끄럼대와 제2미끄럼대로 구성되고,

상기 몸체의 상부에 착탈식으로 설치되는 것을 특징으로 하는 수상 레저용 플로터.

청구항 8

제7항에 있어서,

상기 제1미끄럼대의 전부 하면에는 고정돌기가 형성되고,

상기 전부커버의 상면에는 상기 고정돌기에 대응되는 제2고정홈이 형성되며,

상기 제2미끄럼대와 몸체 사이에는 지지대가 구비는 것을 특징으로 하는 수상 레저용 플로터.

청구항 9

제7항에 있어서,

상기 제1,2미끄럼대의 길이방향 양측에는 제1,2가이드부가 더 형성되되,

상기 제1가이드부의 후단 상부에는 제1고정홈이 형성된 제1체결부가 형성되고, 제1미끄럼대의 후단 하부에는 지지봉과 체결공으로 이루어지는 제2체결부가 형성되며,

상기 제2가이드부의 전단 상부에는 상기 제1고정홈에 체결되는 제1체결고리가 형성되고, 제2미끄럼대의 전단 하부에는 상기 체결공에 체결되는 제2체결고리가 형성되는 것을 특징으로 하는 수상 레저용 플로터.

청구항 10

제7항에 있어서,

상기 제2미끄럼대의 후단에는 사다리의 상단이 체결되는 제3체결부가 형성되고,

상기 사다리의 상단에는 상기 제3체결부에 체결되는 체결봉이 형성되며,

상기 사다리의 하단은 상기 몸체와 힌지결합되는 것을 특징으로 하는 수상 레저용 플로터.

명 세 서

발명의 상세한 설명

기 술 분 야

[0001] 본 발명은 수상 레저용 플로터에 관한 것으로서, 더욱 상세하게는 수상 레저용 플로터에 물놀이를 위한 다양한 구조물을 설치하여 단순히 플로터를 타고 물위를 이동하는 것 뿐만 아니라 다양하게 물놀이를 즐길수 있는 수상 레저용 플로터에 관한 것이다.

배 경 기 술

[0002] 일반적으로 소형의 보트는 팔을 사용하여 노를 저어 보트를 움직이게 되는데, 단순한 이동수단이 아닌 물놀이를 위해 보트를 이용하는 사람들은 팔을 사용하여 노를 젓는 동작에 많은 힘이 들기 때문에 보트를 타는 즐거움이 있지만 즐거움보다 힘이 많이 들어 보트 타기를 꺼려하게 된다.

[0003] 그래서, 발로 페달을 밟아 이동하는 보트가 개발되었는데, 발로 페달을 밟아 이동하는 수상 레저용 보트는 수차에 크랭크축 및 페달을 설치하여 인력으로 수차나 스크류를 회전시켜 추진력을 얻는 것으로서, 수차를 회전시켜 이동하는 방식은 스크류 방식에 비하여 속도가 느리고 효율이 떨어지므로 수상교통 및 운송수단으로서는 거의 사용되지 않지만, 구조 및 작동방법이 간단하고 발을 사용하여 추진하는 독특한 재미로 인하여 유원지나 해수욕

장 등에서 레저용으로 많이 사용되고 있다.

[0004] 이러한 수차를 이용하는 보트의 일예로 도 1에 도시된 바와 같은 등록실용신안 제20-0309019호에 기재된 기술이 있는데, 그 기술적 특징은 부자(50)가 하부 양측에 설치되고 상부에는 안장(40)이 설치된 프레임(20)에 자유롭게 회전하는 회동축(22)이 구비되고, 일단에 크랭크축(11)이 설치되고 다른 단에는 선분형 조정구(23)가 형성된 회동암(21)이 회동축(22)을 축으로 회동하도록 설치되며, 크랭크축(11)에는 수차(10) 및 크랭크암(12)과 페달(13)이 설치되고, 탄성구(24)가 양단이 각각 프레임(20) 및 조정구(23)에 힌지상태로 연결되어 설치되며, 페달(13)에 힘을 가하면 회동암(21)이 회동하면서 수차(10)가 하강하고 탄성구(24)가 압축되며, 페달(13)에 가한 힘을 제거하면 탄성구(24)가 이완, 복원되며 수차(10)가 상승함을 특징으로 한다.

[0005] 그러나, 등록실용신안 제20-0309019호에 기재된 기술은 페달(13)을 회전시켜 수차(10)에 의한 추진력을 얻는 구성으로 팔을 사용하여 노를 젓지 않고 다리를 사용하기 때문에 힘이 덜드는 장점은 있으나, 단순히 물위를 떠다니는 것 외에는 별다른 즐거움이 없어 다양한 물놀이를 즐길 수 없는 단점이 있다.

발명의 내용

해결 하고자하는 과제

[0006] 본 발명은 상기한 문제점을 해결하기 위하여 안출된 것으로서, 본 발명의 목적은 수상 레저용 플로터의 상부에 미끄럼대를 설치하여 단순히 물위를 부유하는 것 외에 수상에서 미끄럼을 타며 물속으로 입수할 수 있는 수상 레저용 플로터를 제공하는 것이다.

[0007] 그리고, 본 발명의 다른 목적은 몸체의 후부에 수중발판을 구비하여 물에 몸을 담근채 편안한 자세로 물위를 부유하거나 다이빙을 할 수 있고, 몸체의 측부에 범퍼를 구비하여 타 기구나 해안에 접안시 안전하게 보호할 뿐 아니라 입수한 사람들이 몸을 의지할 수 있어서 물에서 휴식이 가능하게 하는 수상 레저용 플로터를 제공하는 것이다.

과제 해결수단

[0008] 이러한 문제점을 해결하기 위한 본 발명은;

[0009] 동력부와 방향조절부와 몸체로 구성된 수상 레저용 플로터에 있어서, 상기 몸체의 상부에 미끄럼대가 설치되는 것을 특징으로 한다.

[0010] 이때, 상기 미끄럼대의 후단에는 사다리가 더 구비되는 것을 특징으로 한다.

[0011] 그리고, 상기 몸체의 전부 상면에는 전부커버가 형성되고, 상기 전부커버의 상단에는 상기 미끄럼대의 전부가 체결되는 것을 특징으로 한다.

[0012] 한편, 상기 몸체의 후부에는 수중발판이 더 구비되는 것을 특징으로 한다.

[0013] 또한, 상기 몸체의 양측과 전부에는 범퍼가 돌출 형성되는 것을 특징으로 한다.

[0014] 그리고, 상기 몸체의 중심부에는 길이방향으로 제1수납부가 형성되고, 상기 몸체의 상면 양측에는 제2수납부가 형성되며, 상기 제1수납부의 전부 상부에는 시트가 형성되고, 상기 제1수납부의 후부 상부에는 제1도어가 형성되며, 상기 시트의 전부 하단에는 제2힌지가 형성되는 것을 특징으로 한다.

[0015] 또한, 상기 미끄럼대는 제1미끄럼대와 제2미끄럼대로 구성되고, 상기 몸체의 상부에 착탈식으로 설치되는 것을 특징으로 한다.

[0016] 여기서, 상기 제1미끄럼대의 전부 하면에는 고정돌기가 형성되고, 상기 전부커버의 상면에는 상기 고정돌기에 대응되는 제2고정홈이 형성되며, 상기 제2미끄럼대와 몸체 사이에는 지지대가 구비는 것을 특징으로 한다.

[0017] 한편, 상기 제1,2미끄럼대의 길이방향 양측에는 제1,2가이드부가 더 형성되되, 상기 제1가이드부의 후단 상부에는 제1고정홈이 형성된 제1체결부가 형성되고, 제1미끄럼대의 후단 하부에는 지지봉과 체결공으로 이루어지는 제2체결부가 형성되며, 상기 제2가이드부의 전단 상부에는 상기 제1고정홈에 체결되는 제1체결고리가 형성되고,

제2미끄럼대의 전단 하부에는 상기 체결공에 체결되는 제2체결고리가 형성되는 것을 특징으로 한다.

[0018] 그리고, 상기 제2미끄럼대의 후단에는 사다리의 상단이 체결되는 제3체결부가 형성되고, 상기 사다리의 상단에는 상기 제3체결부에 체결되는 체결봉이 형성되며, 상기 사다리의 하단은 상기 몸체와 힌지결합되는 것을 특징으로 한다.

효 과

[0019] 상기한 구성의 본 발명에 따르면, 수상 레저용 플로터의 상부에 미끄럼대를 설치하여 단순히 물위를 부유하는 것 외에 수상에서 미끄럼을 타며 물속으로 입수할 수 있는 효과가 있다.

[0020] 그리고, 본 발명은 몸체의 후부에 수중발판을 구비하여 몸을 물에 담근채 편안한 자세로 물위를 부유하거나 다이빙을 즐길 수 있고, 몸체의 측부에 범퍼를 구비하여 타 기구와 접촉시 혹은 해안에 접안시 몸체를 안전하게 보호할 뿐 아니라 입수한 사람들이 몸을 의지할 수 있어서 물에서 휴식이 가능하게 하는 효과가 있다.

발명의 실시를 위한 구체적인 내용

[0021] 이하, 첨부한 도면을 참조하여 본 발명의 바람직한 실시 예를 보다 상세하게 설명한다. 도면상의 동일한 구성요소에 대해서는 동일한 참조부호를 사용하고 동일한 구성요소에 대해서 중복된 설명은 생략한다. 그리고, 본 발명은 다수의 상이한 형태로 구현될 수 있고, 기술된 실시 예에 한정되지 않음을 이해하여야 한다.

[0022] 도 2는 본 발명에 따른 수상 레저용 플로터의 측면도이고, 도 3은 본 발명에 따른 수상 레저용 플로터의 정면도이고, 도 4는 본 발명에 따른 수상 레저용 플로터의 동력부의 확대도이고, 도 5의 (a),(b)는 본 발명에 따른 수상 레저용 플로터의 방향조절부의 확대도이고, 도 6은 본 발명에 따른 수상 레저용 플로터의 미끄럼부의 조립도이고, 도 7은 본 발명에 따른 수상 레저용 플로터의 A-A선 단면도이고, 도 8은 본 발명에 따른 수상 레저용 플로터의 B-B선 단면도이다.

[0023] 본 발명은 수상 레저용 플로터에 관한 것으로 도 2 내지 도 5에 도시된 바와 같이 그 구성은 크게 몸체(100), 동력부(200), 방향조절부(300), 미끄럼대(400)로 구성된다.

[0024] 여기서, 상기 몸체(100)는 상부는 평평하게 형성되고, 하부는 쌍동선 형상으로 형성되어 운항시 유체저항이 적을 뿐만 아니라 복원력이 좋아 일반적인 바지형보다 더 큰 안정성을 확보하게 된다.

[0025] 그리고, 상기 몸체(100)의 후단부에는 수중발판(110)이 형성되는데, 상기 수중발판(110)은 판형상으로 형성되고 몸체(100)의 후단부 하부에 형성되기 때문에 물속에 잠긴상태를 유지하게 된다.

[0026] 그래서, 수상 레저용 플로터에서 물속으로 입수하기가 용이하고, 또한, 시원한 물속에 몸을 담근채 수중발판(110)에 편안하게 앉은 상태로 물위를 부유할 수 있게 된다.

[0027] 또한, 상기 수중발판(110)에서 물속으로 다이빙을 할 수 있어 보다 다양하게 물놀이를 즐길 수 있게 된다.

[0028] 한편, 상기 몸체(100)의 전부와 양측 면에는 범퍼(130)가 설치되는데, 상기 범퍼(130)는 몸체(100)의 전부면과 양측면에 돌출되게 설치되어 인접한 타 기구나 해안에 접안시 몸체(100)에 충격이 가해져도 수상 레저용 플로터를 안전하게 보호할 뿐만 아니라 입수한 사람들이 상기 범퍼(130)를 잡을 수 있어서 몸을 의지할 수 있으므로 안전한 물놀이를 즐길 수 있게 한다.

[0029] 그리고, 상기 몸체(100)의 상면에는 시트(150)가 설치되는데, 상기 시트(150)는 등을 기댈 수 있는 등받이(152)와 등받이(152)의 양측에 형성된 좌대(154)로 구성된다.

[0030] 이렇게 하나의 등받이(152)의 양측에 좌대(154)가 형성되어 서로 등을 맞대고 앉아서 서로 다른 방향을 바라볼 수 있기 때문에 편안한 자세로 보다 다양한 경치를 즐길 수 있게 된다.

[0031] 그리고, 상기 몸체(100)의 양측 가장자리에는 보호바(140)가 더 구비되어 사용자가 물에 빠지는 것을 방지하게 되어 보다 안전하게 물놀이를 즐길 수 있게 한다.

[0032] 또한, 상기 몸체(100)의 전부 상면에는 전부커버(120)가 형성되어 수상 레저용 플로터가 전방으로 이동하게 할 때, 전방에서 사용자에게 물이 튀는 것을 방지하게 된다.

[0033] 그리고, 상기 동력부(200)는 몸체(100)의 전부에 설치되는데, 상기 동력부(200)는 몸체(100)의 길이방향과 수직하게 설치되는 동력축(210)과 동력축(210)의 중심부에 형성되는 수차(220)와 동력축(210)의 양측 또는 일측에 형성되는 페달(230)로 구성된다.

[0034] 그래서, 사용자가 직접 다리를 사용하여 페달(230)을 굴려서 동력을 얻게 되므로 팔을 사용하여 노를 저어 동력을 얻는 것 보다 적은 힘으로 물위를 이동할 수 있어 보다 편안한 상태로 물놀이를 즐길 수 있게 된다.

[0035] 그리고, 상기 몸체(100)에는 수상 레저용 플로터의 방향을 조절하기 위한 방향조절부(300)가 설치되는데, 도 5의 (a)에 도시된 바와 같이 상기 방향조절부(300)는 시트(150)의 전방에 설치되는 상단에는 핸들(313)이 형성되고 하단에는 제1풀리(315)가 형성된 핸들축(310)과, 수차(220)의 후부에 형성되되 제2풀리(325)의 회전에 따라 방향전환되는 방향타(320)와, 상기 제1풀리(315)와 제2풀리(325)를 연결하는 벨트(330)와, 몸체(100)의 후단부의 하면에 고정 설치되는 고정방향타(340)로 구성된다.

[0036] 한편, 도 5의 (b)에 도시된 바와 같이, 상기 방향타(320)는 몸체(100)의 중심부에 형성되지만, 상기 핸들축(310)은 중심부에서 일측으로 치우치게 형성된다.

[0037] 그래서, 사용자가 상기 핸들(313)을 원하는 방향으로 회전시키게 되면, 핸들축(310)의 호전량 만큼 제1풀리(315)가 회전하게 되고, 상기 제1풀리(315)의 회전에 의해 벨트(330)가 회전하게 되며, 상기 벨트(330)에 의해 제2풀리(325)가 회전하게 되고, 제2풀리(325)에 의해 방향타(320)가 회전함으로써 몸체(100)의 전부가 상기 핸들(313)이 회전한 방향으로 회전하게 되는데, 이때, 상기 몸체(100)의 후단 하면에 몸체(100)의 길이방향과 동일한 방향으로 고정 설치된 고정방향타(340)의 작용에 의해 후부는 회전하지 않기 때문에 수상 레저용 플로터의 방향을 전환할 수 있게 된다.

[0038] 그리고, 상기 미끄럼대(400)는 몸체(100)의 상부에 고정 설치되어 사용되기도 하고, 도 6에 도시된 바와 같이 착탈 가능하게 분리식으로 형성되어 미끄럼대(400)를 사용하여 물에 입수하는 등의 놀이를 즐길 때는 몸체(100)의 상부에 설치하여 사용하고, 미끄럼대(400)를 사용하지 않고 편안하게 물위를 부유하기를 원할 때는 미끄럼대(400)를 분리하여 후술할 몸체(100)에 형성된 제1,2수납부(160,170)에 보관하게 된다.

[0039] 여기서, 상기 미끄럼대(400)는 사용자가 미끄러져 내리게 되는 제1미끄럼대(410)와 제2미끄럼대(420), 그리고, 상기 제2미끄럼대(420)의 후단에 설치되어 사용자가 미끄럼대(400)에 용이하게 올라갈 수 있게 하는 사다리(430)로 구성된다.

[0040] 이때, 상기 제1,2미끄럼대(410,420)의 양측에는 제1,2가이드부(411,421)가 형성되어 사용자가 미끄럼을 타고 물속으로 입수할 때 미끄럼대(400)에서 이탈되지 않도록 보호하게 된다.

[0041] 그리고, 상기 제1미끄럼대(410)의 후단 하부에는 체결공(414a)과 지지봉(414b)으로 구성되는 제2체결부(414)가 형성되고, 제1가이드부(411)의 후단 상부에는 제1고정홈(412a)이 형성된 제1체결부(412)가 형성되며, 상기 제2미끄럼대(420)의 전단 하부에는 상기 체결공(414a)에 삽입되어 상기 지지봉(414b)에 의해 지지되는 제2체결고리(424)가 형성되고, 제2가이드부(421)의 전단 상부에는 상기 제1체결부(412)에 삽입 고정되는 제1체결고리(422)가 형성되어 상기 제1,2미끄럼대(410,420)는 견고하게 고정되게 된다.

[0042] 한편, 상기 제1미끄럼대(410)의 전부 하면에는 고정돌기(416)가 형성되고, 전부커버(120)의 상부에는 상기 고정돌기(416)가 삽입 고정되는 제2고정홈(125)이 형성되어 상기 제1미끄럼대(410)가 흔들리지 않게 고정되고, 상기 제2미끄럼대(420)의 후단 하면에는 중심부에 제3고정홈(426a)이 형성된 제3체결부(426)가 형성되고, 상기 사다리(430)의 상단에는 제3고정홈(426a)에 삽입 고정되는 체결봉(434)이 형성되어 상기 제2미끄럼대(420)를 지지함으로써 상기 미끄럼대(400)가 몸체(100)의 상부에 견고하게 고정되게 한다.

[0043] 여기서, 상기 제2미끄럼대(420)의 후단부에는 손잡이부(425)가 형성되는데, 상기 손잡이부(425)에 의해 사용자가 용이하게 미끄럼대(400)의 상부로 올라설 수 있게 되고 안정된 자세로 미끄럼을 즐길 수 있게 된다.

[0044] 그리고, 상기 사다리(430)의 하단부는 몸체(100)의 후부에 제1힌지부(432)에 의해 힌지결합되어 미끄럼대(400)를 분리할 경우 후술할 제1수납부(160)에 용이하게 수납할 수 있게 한다.

[0045] 또한, 상기 제2미끄럼대(420)와 몸체(100) 사이에는 지지대(440)가 더 구비되어 미끄럼대(400)를 보다 견고하게 지지하게 되는데, 상기 제2미끄럼대(420)의 후부에는 지지대 체결부(428)가 형성되고, 몸체(100)의 후부 양측에는 지지대 체결공(180)이 형성되고, 상기 지지대(440)의 상단에는 상기 지지대 체결부(428)에 체결고정되는 상부 체결부(442)가 형성되고, 하단에는 상기 지지대 체결공(180)에 체결 고정되는 하부 체결부(444)가 형성되어 상기 제2미끄럼대(420)와 몸체(100) 사이에 체결되게 된다.

[0046] 그리고, 도 7 및 도 8에 도시된 바와 같이 상기 몸체(100)의 중심부에는 길이방향으로 제1수납부(160)가 형성되는데, 상기 제1수납부(160)의 전부 상면은 시트(150)에 의해 커버되고, 후부 상면은 제1도어(164)에 의해 커버된다.

[0047] 그래서, 분리된 제1,2미끄럼대(410,420)와 사다리(430)를 제1수납부(160)에 수납 보관하게 된다.

[0048] 이때, 상기 시트(150)의 전부 하단에는 제2힌지부(156)에 의해 힌지결합되어 상기 제2힌지부(156)를 중심으로 시트(150)를 회전시키게 되고, 상기 제1도어(164)는 일측에 형성된 제3힌지부(166)에 의해 힌지결합되어 제1도어(164)를 개폐할 수 있게 된다.

[0049] 그리고, 상기 제1수납부(160)의 상부에는 내주면을 따라 단턱(162)이 형성되어 상기 시트(150)와 제1도어(164)를 지지하게 된다.

[0050] 한편, 상기 몸체(100)의 길이방향 양측에는 제2수납부(170)가 형성되는데, 상기 제2수납부(170)의 상부 내주면에는 단턱(172)이 형성되고, 상단에는 제4힌지부(176)에 의해 힌지 결합되는 제2도어(174)가 형성되어, 지지재(440)를 수납하게 된다.

[0051] 그래서, 제1,2수납부(160,170)에 미끄럼대(400)를 분리하여 수납 보관할 수 있어 물놀이를 위한 수상 레저용 플로터의 다양한 변형이 가능하고 필요할 때 용이하게 다시 설치할 수 있게 된다.

[0052] 이상에서 본 발명의 바람직한 실시 예를 설명하였으나, 본 발명의 권리범위는 이에 한정되지 않으며, 본 발명의 실시 예와 실질적으로 균등한 범위에 있는 것까지 본 발명의 권리 범위가 미치는 것으로 본 발명의 정신을 벗어나지 않는 범위 내에서 당해 발명이 속하는 기술분야에서 통상의 지식을 가진 자에 의해 다양한 변형 실시가 가능한 것이다.

산업이용 가능성

[0053] 본 발명은 수상 레저용 플로터에 관한 것으로서, 더욱 상세하게는 수상 레저용 플로터에 물놀이를 위한 다양한 구조물을 설치하여 단순히 플로터를 타고 물위를 이동하는 것 뿐만 아니라 다양하게 물놀이를 즐길수 있는 수상 레저용 플로터에 관한 것이다.

도면의 간단한 설명

[0054] 도 1은 종래의 수상 레저용 플로터의 사시도이다.

[0055] 도 2는 본 발명에 따른 수상 레저용 플로터의 측면도이다.

[0056] 도 3은 본 발명에 따른 수상 레저용 플로터의 정면도이다.

[0057] 도 4는 본 발명에 따른 수상 레저용 플로터의 동력부의 확대도이다.

[0058] 도 5의 (a),(b)는 본 발명에 따른 수상 레저용 플로터의 방향조절부의 확대도이다.

[0059] 도 6은 본 발명에 따른 수상 레저용 플로터의 미끄럼부의 조립도이다.

[0060] 도 7은 본 발명에 따른 수상 레저용 플로터의 A-A선 단면도이다.

[0061] 도 8은 본 발명에 따른 수상 레저용 플로터의 B-B선 단면도이다.

[0062] << 도면의 주요 부분에 대한 부호의 설명 >>

[0063] 100 : 몸체 110 : 수중발판

[0064] 120 : 전부커버 125 : 제2고정홈

[0065] 130 : 범퍼 140 : 보호바

[0066] 150 : 시트 152 : 등받이

[0067] 154 : 좌대 160 : 제1수납부

[0068] 162,172 : 단턱 164 : 제1도어

[0069] 166 : 제3힌지부 170 : 제2수납부

[0070] 174 : 제2도어 176 : 제4힌지부

[0071] 180 : 지지대 체결공 200 : 동력부

[0072] 210 : 동력축 220 : 수차

[0073] 230 : 페달 300 : 방향조절부

[0074] 310 : 핸들축 313 : 핸들

[0075] 315 : 제1풀리 320 : 방향타

[0076] 325 : 제2풀리 330 : 벨트

[0077] 340 : 고정방향타 400 : 미끄럼대

[0078] 410 : 제1미끄럼대 411,421 : 제1,2가이드부

[0079] 412 : 제1체결부 412a : 제1고정홈

[0080] 414 : 제2체결부 414a : 체결공

[0081] 414b : 지지봉 416 : 고정돌기

[0082] 420 : 제2미끄럼대 421 : 손잡이부

[0083] 422 : 제1체결고리 424 : 제2체결고리

[0084] 425 : 손잡이부

[0085] 426 : 제3체결부 426a : 제3고정홈

[0086] 428 : 지지대 체결부 430 : 사다리

[0087] 432 : 제1힌지부 434 : 체결봉

[0088] 440 : 지지대 442 : 상부 체결부

[0089] 444 : 하부 체결부

도면

도면1

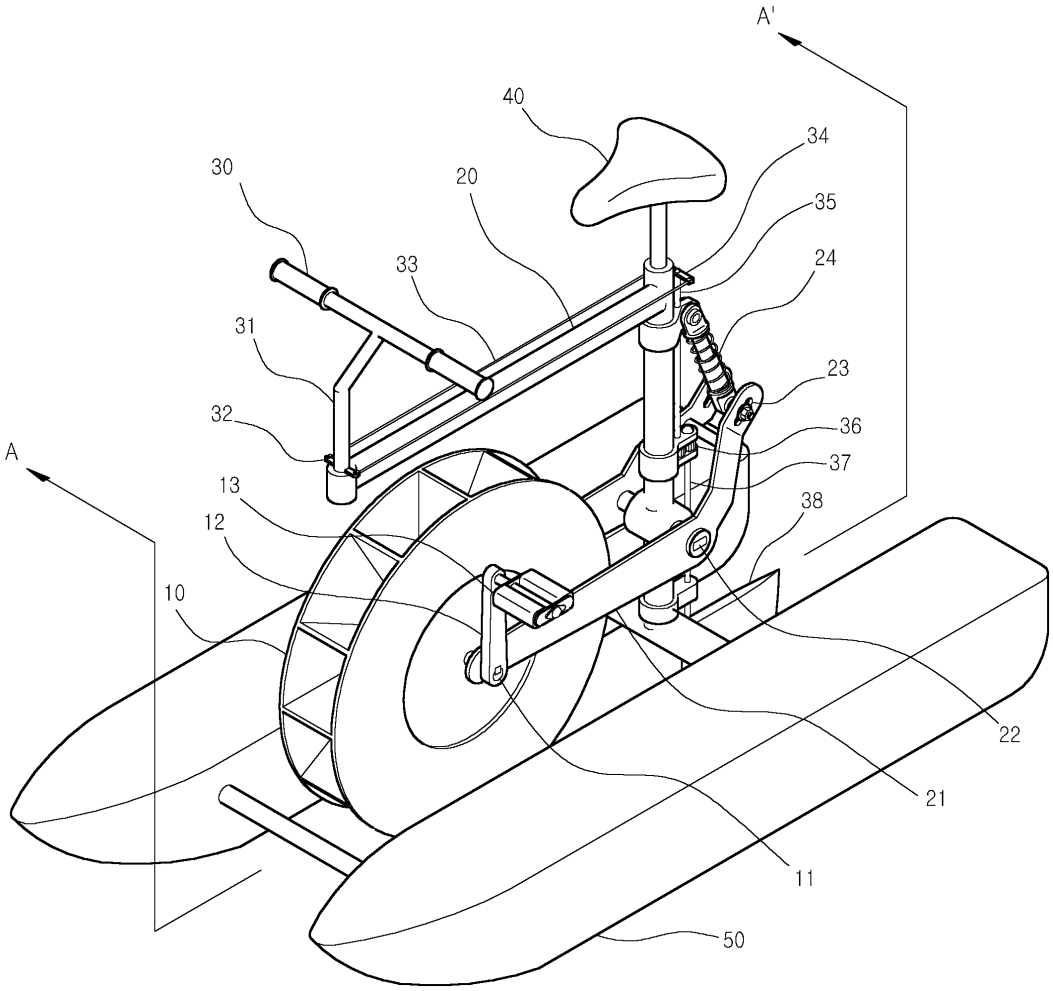

도면2

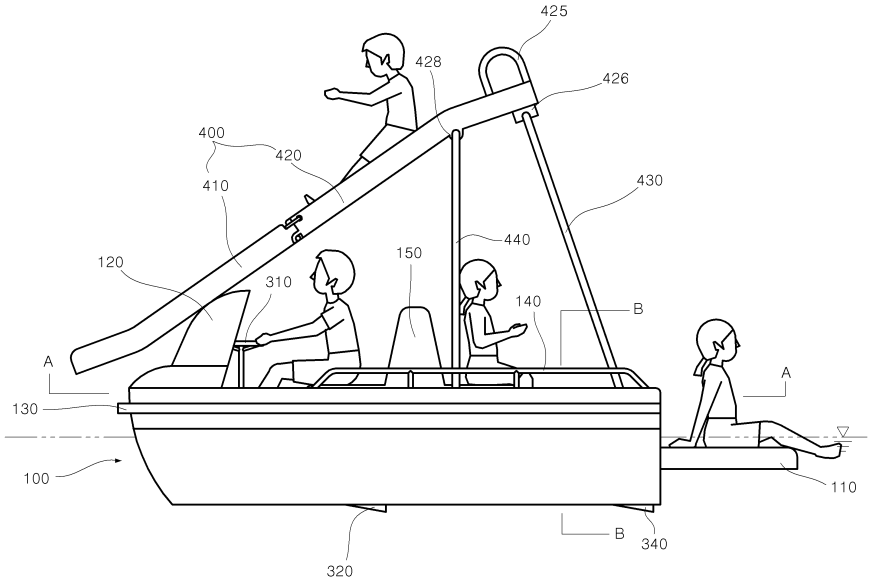
425
428
426
400
420
410
430
440
120
150
310
140
B
A
A
130
100
110
B
340
320

도면3

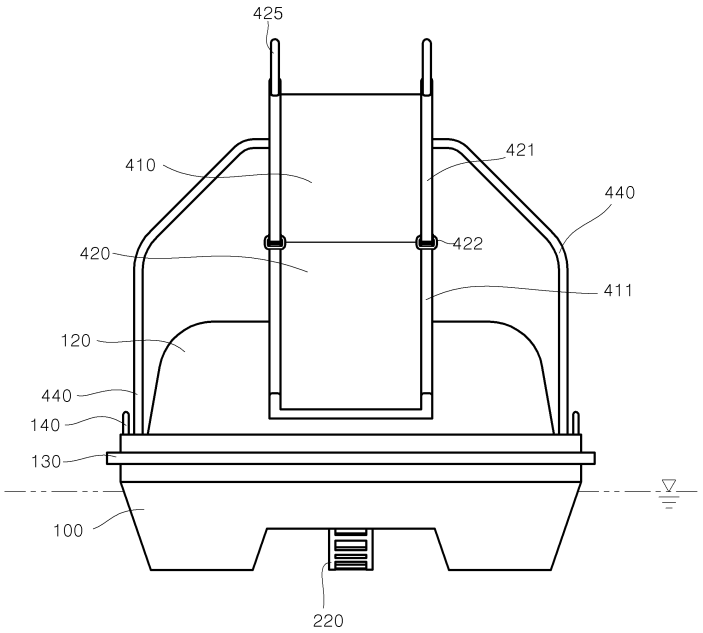
425
410
421
440
420
422
411
120
440
140
130
100
220

도면4

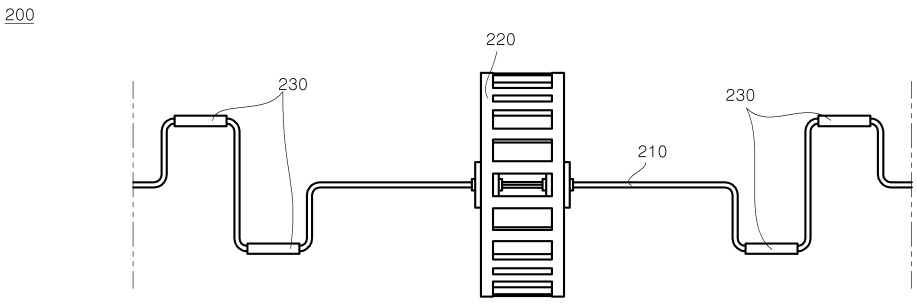
200
220
230
230
210

도면5

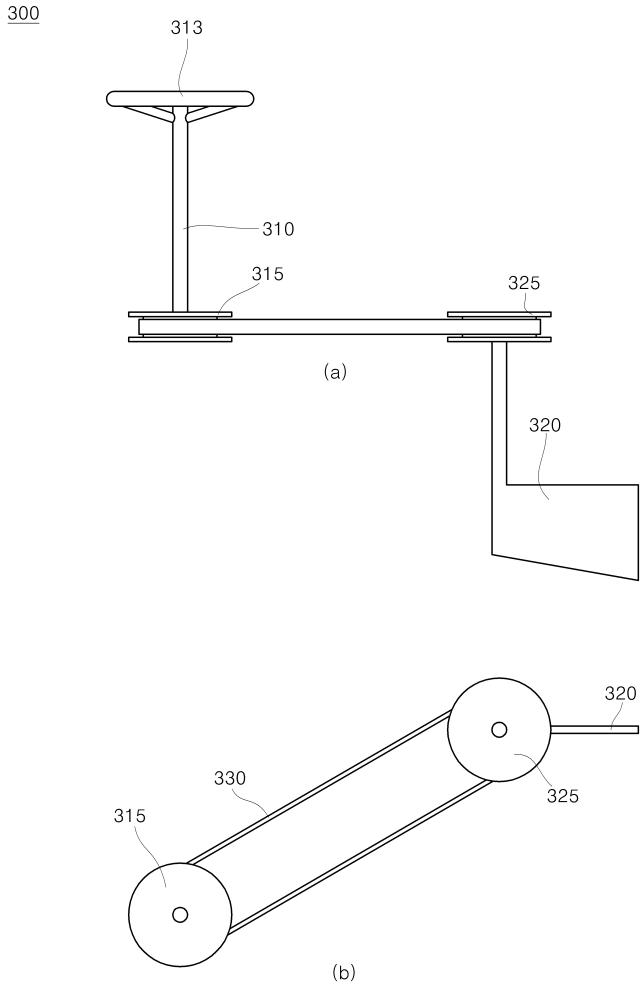

도면6

400

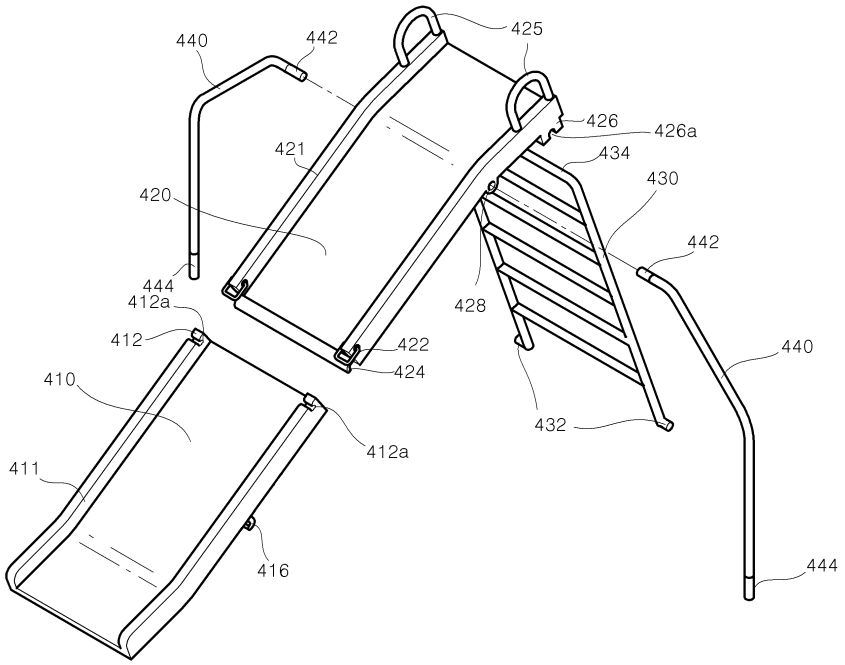
440
442
425
426
426a
421
434
420
430
442
444
412a
428
412
422
440
424
410
412a
432
411
416
444

도면7

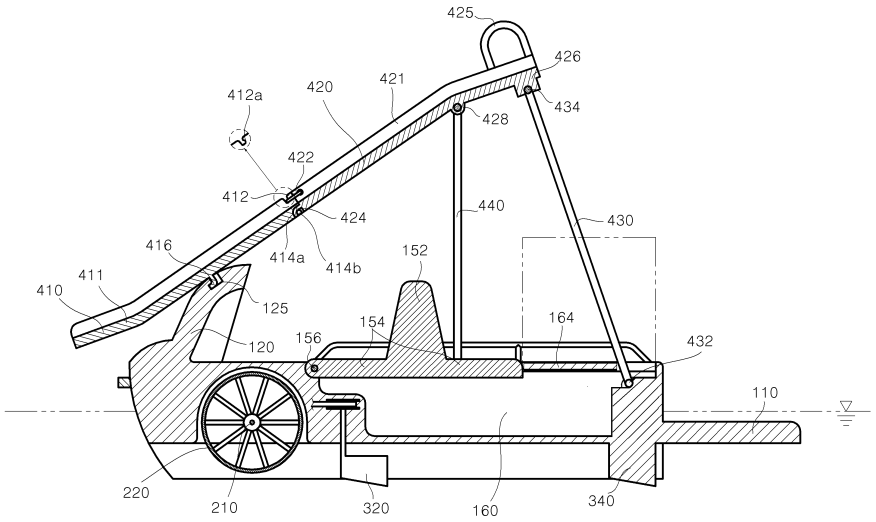

414 : 414a + 414b

도면8

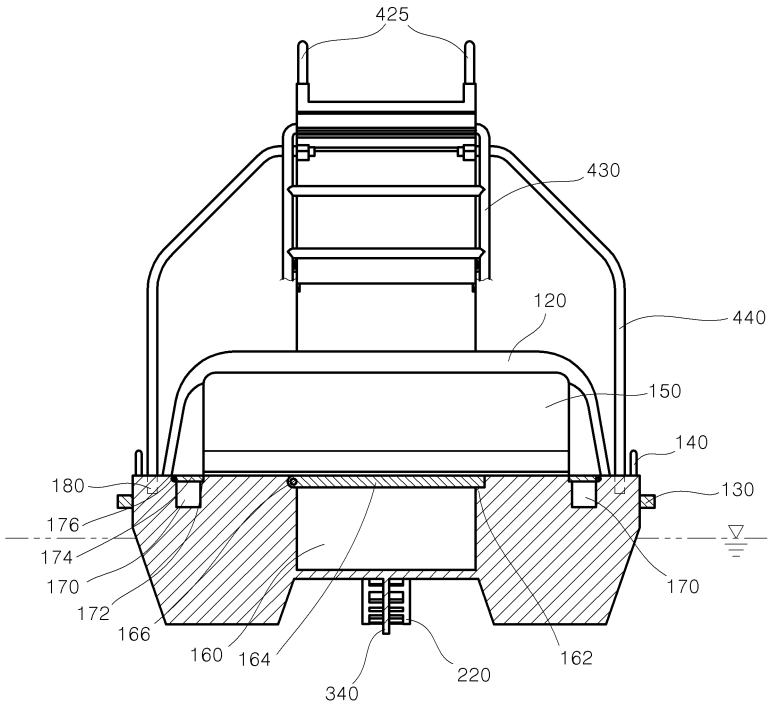
425
430
120
440
150
140
130
180
176
174
170
172
166
160
164
340
220
162
170