(19)中华人民共和国国家知识产权局

(12)发明专利申请

(10)申请公布号 CN 109442247 A
(43)申请公布日 2019.03.08

(21)申请号 201811245062.3

(22)申请日 2018.10.24

(71)申请人 宁波天瑞电器有限公司
地址 315470 浙江省宁波市余姚市泗门镇工业园区

(72)发明人 沈建立

(74)专利代理机构 余姚德盛专利代理事务所（普通合伙）33239
代理人 周积德

(51)Int.Cl.
F21L 4/08(2006.01)
F21V 21/40(2006.01)
F21V 23/00(2015.01)
F21V 33/00(2006.01)

权利要求书1页 说明书2页 附图2页

(54)发明名称

一种野外照明灯

(57)摘要

本发明公开了一种野外照明灯，包括灯座、灯头和提手；所述灯头安装在灯座上，所述提手安装在灯座的顶部。所述灯座的内部安装有温度计、充电接头、蓄电池、太阳能板、gps定位器和一个手摇发电机，所述充电接头外口处安装有防水盖，所述灯座包含有两个横向的滑动槽，所述太阳能板有两块，并分别插接在滑动槽内；所述gps定位器与远程终端服务器连接，远程终端服务器用于查询gps定位器所在的位置，所述手摇发电机用于向蓄电池提供电力，所述蓄电池用于向gps定位器和灯头提供电力。本发明的野外照明灯，功能非常多样化。

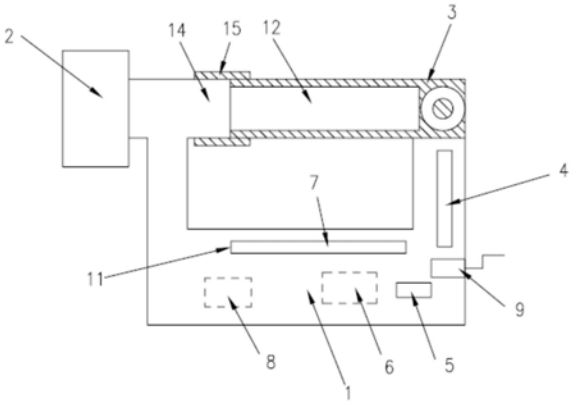

CN 109442247 A

1.一种野外照明灯，包括灯座(1)、灯头(2)和提手(3)；所述灯头(2)安装在灯座(1)上，所述提手(3)安装在灯座(1)的顶部；其特征在于，所述灯座(1)的内部安装有温度计(4)、充电接头(5)、蓄电池(6)、太阳能板(7)、gps定位器(8)和一个手摇发电机(9)，所述充电接头(5)外口处安装有防水盖(10)，所述灯座(1)包含有两个横向的滑动槽(11)，所述太阳能板(7)有两块，并分别插接在滑动槽(11)内；所述gps定位器(8)与远程终端服务器连接，远程终端服务器用于查询gps定位器所在的位置，所述手摇发电机(9)用于向蓄电池(6)提供电力，所述蓄电池(6)用于向gps定位器(8)和灯头(2)提供电力。

2.根据权利要求1所述的野外照明灯，其特征在于，所述提手(3)的一端与灯座(1)铰接，另一端设置有一个开孔(12)，所述开孔(12)内设置有一个折叠结构的雨伞(13)。

3.根据权利要求2所述的野外照明灯，其特征在于，所述灯座(1)包含有一个连接杆(14)和一个套管(15)，所述连接杆(14)与提手(3)同轴，所述套管(15)安装在连接杆(14)并通过横向滑动套接在提手(3)上。

一种野外照明灯

技术领域

[0001] 本发明属于灯具领域，具体涉及一种野外照明灯。

背景技术

[0002] 现有野外灯具功能单一，有的灯具设备体积较大，比较重，不适合野外携带，有的灯具较小，但是功能单一，且照明时间较短，不适合长时间野外活动等，且现有野外大部分灯具只能进行照明功能，不能提供救援信号释放等一些安全措施。

发明内容

[0003] (一)要解决的技术问题

[0004] 本发明要解决的技术问题是要提供一种功能多样化的野外照明灯。

[0005] (二)技术方案

[0006] 为解决上述技术问题，本发明所采用的技术方案是：一种野外照明灯，包括灯座、灯头和提手；所述灯头安装在灯座上，所述提手安装在灯座的顶部。所述灯座的内部安装有温度计、充电接头、蓄电池、太阳能板、gps定位器和一个手摇发电机，所述充电接头外口处安装有防水盖，所述灯座包含有两个横向的滑动槽，所述太阳能板有两块，并分别插接在滑动槽内；所述gps定位器与远程终端服务器连接，远程终端服务器用于查询gps定位器所在的位置，所述手摇发电机用于向蓄电池提供电力，所述蓄电池用于向gps定位器和灯头提供电力。

[0007] 上述的野外照明灯中，所述提手的一端与灯座铰接，另一端设置有一个开孔，所述开孔内设置有一个折叠结构的雨伞。

[0008] 上述的野外照明灯中，所述灯座包含有一个连接杆和一个套管，所述连接杆与提手同轴，所述套管安装在连接杆并通过横向滑动套接在提手上。

[0009] (三)有益效果

[0010] 本发明的一种野外照明灯，设置了温度计和gps定位器灯多种功能，从而使野外照明灯的功能多样化，因此户外活动更加安全。

附图说明

[0011] 图1为本发明的实施例一的立体图；

[0012] 图2为本发明的实施例二的结构示意图；

[0013] 图3为图2的使用状态图；

[0014] 图中1为灯座、2为灯头、3为提手、4为温度计、5为充电接头、6 为蓄电池、7为太阳能板、8为gps定位器、9为充电接头、10为防水盖、 11为滑动槽、12为开孔、13为雨伞、14为连接杆、15为套管。

具体实施方式

[0015] 下面结合附图和实施例，对本发明的具体实施方式作进一步详细描述。以下实施例用于说明本发明，但不用来限制本发明的范围。

[0016] 实施例一：如图1所示，一种野外照明灯，包括灯座1、灯头2和提手3；所述灯头2安装在灯座1上，所述提手3安装在灯座1的顶部。

[0017] 实施例二：如图2-图3所示，上述的灯座1的内部安装有温度计4、充电接头5、蓄电池6、太阳能板7、gps定位器8和一个手摇发电机9，所述充电接头5外口处安装有防水盖10，所述灯座1包含有两个横向的滑动槽11，所述太阳能板7有两块，并分别插接在滑动槽11内；所述gps 定位器8与远程终端服务器连接，远程终端服务器用于查询gps定位器所在的位置，所述手摇发电机9用于向蓄电池6提供电力，所述蓄电池 6用于向gps定位器8和灯头2提供电力。本发明的一种野外照明灯，设置了温度计和gps定位器灯多种功能，从而使野外照明灯的功能多样化，因此户外活动更加安全。通过太阳能板充电的时候，为了提高太阳能与阳光的接触面，只要将太阳能板从滑动槽11中移出即可，不使用的时候苦于收纳在滑动槽11中。

[0018] 上述的野外照明灯中，所述提手3的一端与灯座1铰接，另一端设置有一个开孔12，所述开孔12内设置有一个折叠结构的雨伞13。所述灯座1包含有一个连接杆14和一个套管15，所述连接杆14与提手3同轴，所述套管15安装在连接杆14并通过横向滑动套接在提手3上，使用的时候只要将套管15移动使套管15与提手3分离，然后将提手3向上旋转90度，然后打开雨伞即可，从而在雨天使用，非常方便。

[0019] 以上所述仅是本发明的优选实施方式，应当指出，对于本技术领域的普通技术人员来说，在不脱离本发明技术原理的前提下，还可以做出若干改进和润饰，这些改进和润饰也应视为本发明的保护范围。

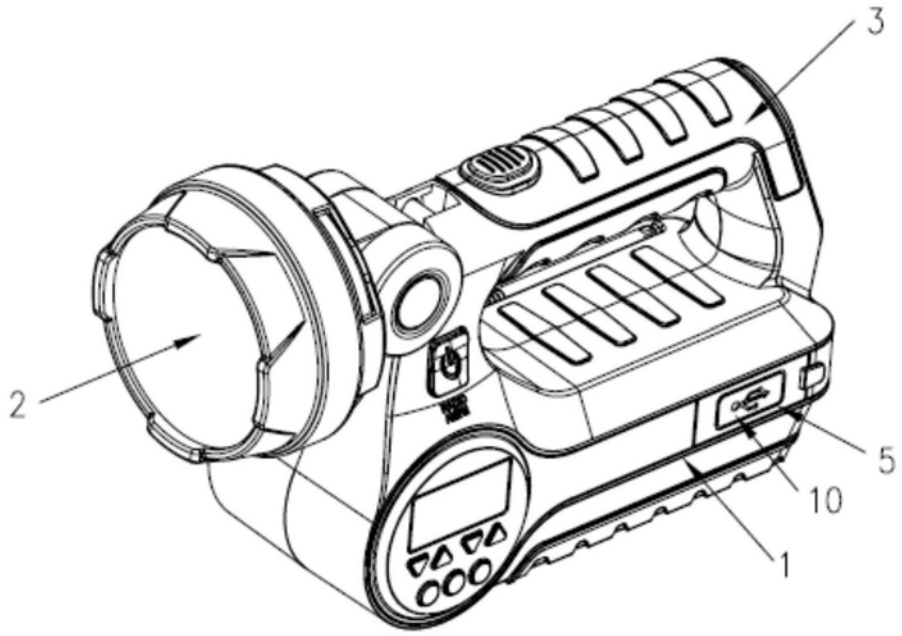

图1

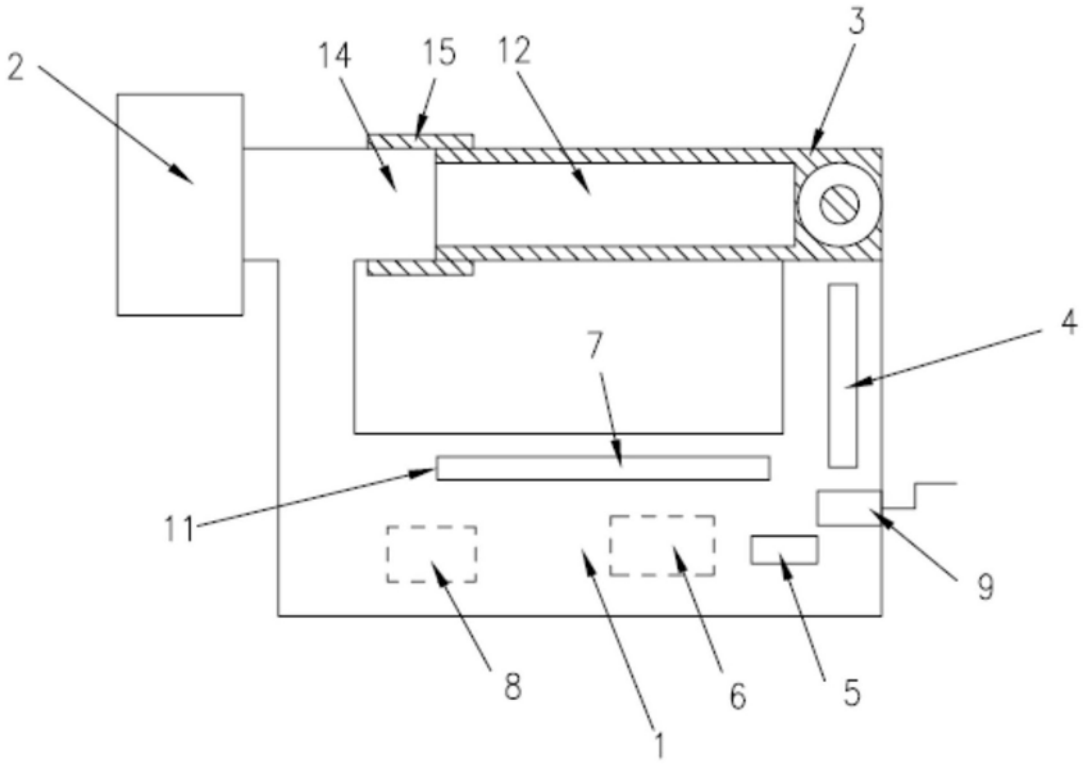

图2

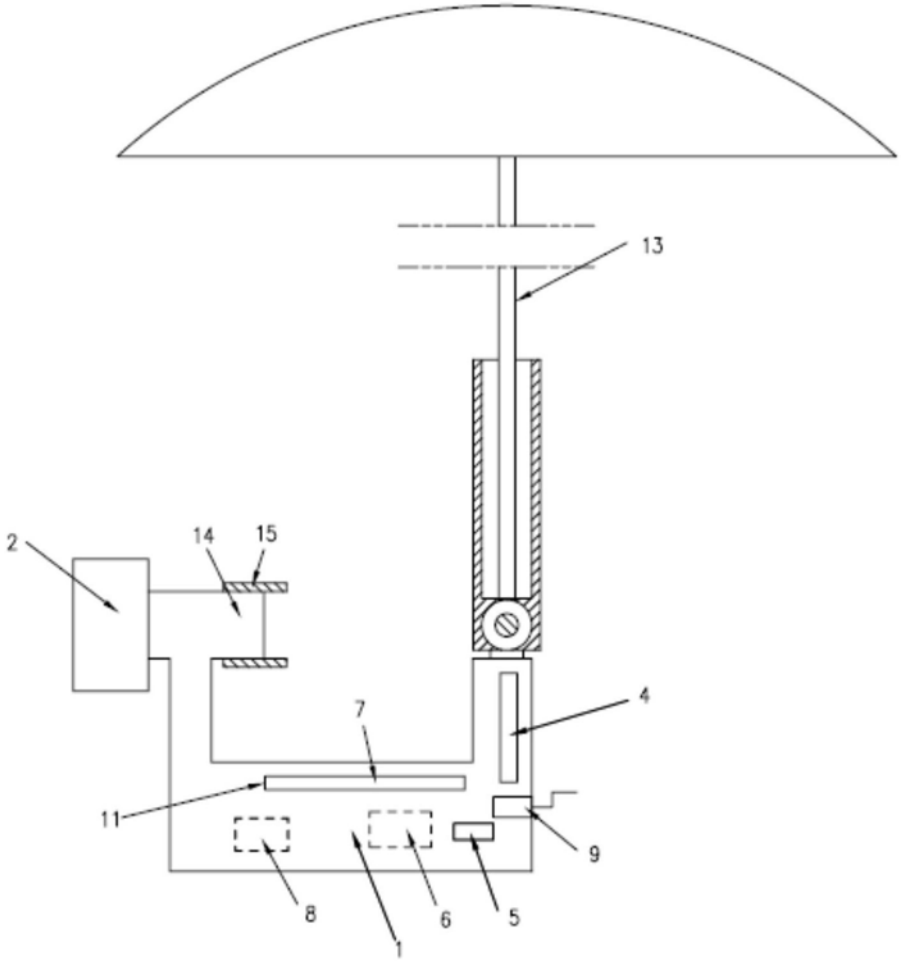

图3