(19)国家知识产权局

(12)实用新型专利

(10)授权公告号 CN 216831182 U
(45)授权公告日 2022.06.28

(21)申请号 202220504025.5

(22)申请日 2022.03.08

(73)专利权人 日照市东驰纸业有限公司
地址 276800 山东省日照市莒县店子集街道文心东路15078号

(72)发明人 李宝兰

(51)Int.Cl.
B26D 7/02(2006.01)
B26D 7/26(2006.01)

权利要求书1页 说明书3页 附图1页

(54)实用新型名称

一种纸质印刷品切割设备

(57)摘要

本实用新型公开了一种纸质印刷品切割设备，包括外框架，所述外框架底端设有移动机构，所述外框架一侧设有伺服电机，所述外框架内部上端设有丝杆，所述伺服电机输出端与丝杆连接，所述丝杆上端设有滑竿，所述丝杆和滑竿上设有移动块，所述移动块底端设有电动伸缩杆，所述电动伸缩杆底端设有切割头，所述切割头下端设有固定机构；本实用新型通过设置的移动机构，便于移动或固定该机构，通过固定机构和夹持机构，可对纸质印刷品进行上下左右固定，使得纸质印刷品能够得到平整的切割，该实用新型大大提高了装置的适用环境和整体性能，实用简单，安全可靠，使用寿命长，易于推广。

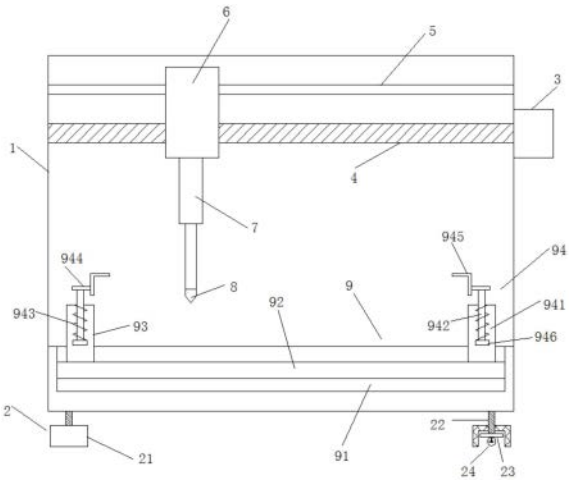

CN 216831182 U

1.一种纸质印刷品切割设备,其特征在于:包括外框架,所述外框架底端设有移动机构,所述外框架一侧设有伺服电机,所述外框架内部上端设有丝杆,所述伺服电机输出端与丝杆连接,所述丝杆上端设有滑竿,所述丝杆和滑竿上设有移动块,所述移动块底端设有电动伸缩杆,所述电动伸缩杆底端设有切割头,所述切割头下端设有固定机构;

所述移动机构包括支撑罩、螺纹杆,所述支撑罩通过螺纹与螺纹杆转动连接,所述螺纹杆下端设有安装板,所述安装板底端设有万向轮。

2.根据权利要求1所述的一种纸质印刷品切割设备,其特征在于:所述移动块与滑竿滑动连接,所述移动块与丝杆通过螺纹连接。

3.根据权利要求1所述的一种纸质印刷品切割设备,其特征在于:所述固定机构包括电动导轨,所述外框架内底部设有凹槽,所述电动导轨设置在凹槽内,所述电动导轨的顶部两侧外壁均滑动设有电动滑块,所述电动滑块上设有夹持机构。

4.根据权利要求3所述的一种纸质印刷品切割设备,其特征在于:所述夹持机构包括伸缩杆、弹簧,所述电动滑块内设有空腔,所述伸缩杆下端延伸至空腔内设有限位块,所述弹簧套设在限位块与空腔上端之间的伸缩杆外部,所述伸缩杆上端设有固定板,所述固定板一侧设有L形固定板。

一种纸质印刷品切割设备

技术领域

[0001] 本实用新型涉及印刷品切割设备技术领域，具体的说，尤其涉及一种纸质印刷品切割设备。

背景技术

[0002] 印刷品，印刷成的书报、图片等。是印刷的各种产品，是使用印刷技术生产的各种成品的总称。在日常生活中，人们所接触到的报纸、书刊杂志、地图、海报、广告、信封、信笺、档案袋、商标、标签、名片、请柬、钞票、贺卡、台历、挂历、画册、各种证卡、包装盒、礼盒、电路板等等，应有尽有，都属于印刷品的范畴。印刷品几乎充满在人们的衣、食、住、行领域之中，它与人们生活十分密切。

[0003] 现有的纸质印刷品切割机构较大，不便于移动，因此需要一种纸质印刷品切割设备解决此问题。

实用新型内容

[0004] 本实用新型的目的在于提供一种纸质印刷品切割设备，以解决上述背景技术中提出的问题。

[0005] 为实现上述目的，本实用新型提供如下技术方案：一种纸质印刷品切割设备，包括外框架，所述外框架底端设有移动机构，所述外框架一侧设有伺服电机，所述外框架内部上端设有丝杆，所述伺服电机输出端与丝杆连接，所述丝杆上端设有滑竿，所述丝杆和滑竿上设有移动块，所述移动块底端设有电动伸缩杆，所述电动伸缩杆底端设有切割头，所述切割头下端设有固定机构；

[0006] 所述移动机构包括支撑罩、螺纹杆，所述支撑罩通过螺纹与螺纹杆转动连接，所述螺纹杆下端设有安装板，所述安装板底端设有万向轮。

[0007] 优选的，所述移动块与滑竿滑动连接，所述移动块与丝杆通过螺纹连接。

[0008] 优选的，所述固定机构包括电动导轨，所述外框架内底部设有凹槽，所述电动导轨设置在凹槽内，所述电动导轨的顶部两侧外壁均滑动设有电动滑块，所述电动滑块上设有夹持机构。

[0009] 优选的，所述夹持机构包括伸缩杆、弹簧，所述电动滑块内设有空腔，所述伸缩杆下端延伸至空腔内设有限位块，所述弹簧套设在限位块与空腔上端之间的伸缩杆外部，所述伸缩杆上端设有固定板，所述固定板一侧设有L形固定板。

[0010] 有益效果：与现有技术相比，本实用新型的有益效果是：通过设置的移动机构，便于移动或固定该机构，通过固定机构和夹持机构，可对纸质印刷品进行上下左右固定，使得纸质印刷品能够得到平整的切割，该实用新型大大提高了装置的适用环境和整体性能，实用简单，安全可靠，使用寿命长，易于推广。

附图说明

[0011] 图1为本实用新型提出的一种纸质印刷品切割设备的结构示意图。

[0012] 附图中：外框架1、移动机构2、支撑罩21、螺纹杆22、安装板23、万向轮24、伺服电机3、丝杆4、滑竿5、移动块6、电动伸缩杆7、切割头8、固定机构9、凹槽91、电动导轨92、电动滑块93、夹持机构94、空腔941、伸缩杆942、弹簧943、固定板944、L形固定板945、限位块946。

具体实施方式

[0013] 下面结合具体实施方式对本专利的技术方案作进一步详细地说明。

[0014] 实施例

[0015] 请参阅说明书附图，本实用新型实施例中，一种纸质印刷品切割设备，包括外框架1，所述外框架1底端设有移动机构2，所述外框架1一侧设有伺服电机3，所述外框架1内部上端设有丝杆4，所述伺服电机3输出端与丝杆4连接，所述丝杆4上端设有滑竿5，所述丝杆4和滑竿5上设有移动块6，所述移动块6底端设有电动伸缩杆7，所述电动伸缩杆7底端设有切割头8，所述切割头8下端设有固定机构9；

[0016] 所述移动机构2包括支撑罩21、螺纹杆22，所述支撑罩21通过螺纹与螺纹杆22转动连接，所述螺纹杆22下端设有安装板23，所述安装板23底端设有万向轮24。

[0017] 进一步的说，所述移动块6与滑竿5滑动连接，所述移动块6与丝杆4通过螺纹连接。

[0018] 进一步的说，所述固定机构9包括电动导轨92，所述外框架1内底部设有凹槽91，所述电动导轨92设置在凹槽91内，所述电动导轨92的顶部两侧外壁均滑动设有电动滑块93，所述电动滑块93上设有夹持机构94。

[0019] 进一步的说，所述夹持机构94包括伸缩杆942、弹簧943，所述电动滑块93内设有空腔941，所述伸缩杆942下端延伸至空腔941内设有限位块946，所述弹簧943套设在限位块946与空腔941上端之间的伸缩杆943外部，所述伸缩杆943上端设有固定板944，所述固定板944一侧设有L形固定板945。

[0020] 本实用新型通过设置的移动机构，便于移动或固定该机构，通过固定机构和夹持机构，可对纸质印刷品进行上下左右固定，使得纸质印刷品能够得到平整的切割，该实用新型大大提高了装置的适用环境和整体性能，实用简单，安全可靠，使用寿命长，易于推广。

[0021] 相关的具体结构和通信原理为现有成熟的技术，在此不多赘述。

[0022] 以上的具体实施例，对本实用新型的目的、技术方案和有益效果进行了进一步详细说明，所应理解的是，以上仅为本实用新型的具体实施例而已，并不用于限制本实用新型，凡在本实用新型的精神和原则之内，所做的任何修改、等同替换、改进等，均应包含在本实用新型的保护范围之内。

[0023] 在本实用新型的描述中，需要理解的是，指示方位或位置关系的术语为基于附图所示的方位或位置关系，仅是为了便于描述本实用新型和简化描述，而不是指示或暗示所指的机构或元件必须具有特定的方位、以特定的方位构造和操作，因此不能理解为对本实用新型的限制。

[0024] 在本实用新型中，除非另有明确的规定和限定，术语“安装”、“相连”、“连接”、“固定”等术语应做广义理解，例如，可以是固定连接，也可以是可拆卸连接，或成一体；可以是机械连接，也可以是电连接；可以是直接相连，也可以通过中间媒介间接相连，可以是两个

元件内部的连通或两个元件的相互作用关系。对于本领域的普通技术人员而言，可以根据具体情况理解上述术语在本实用新型中的具体含义。

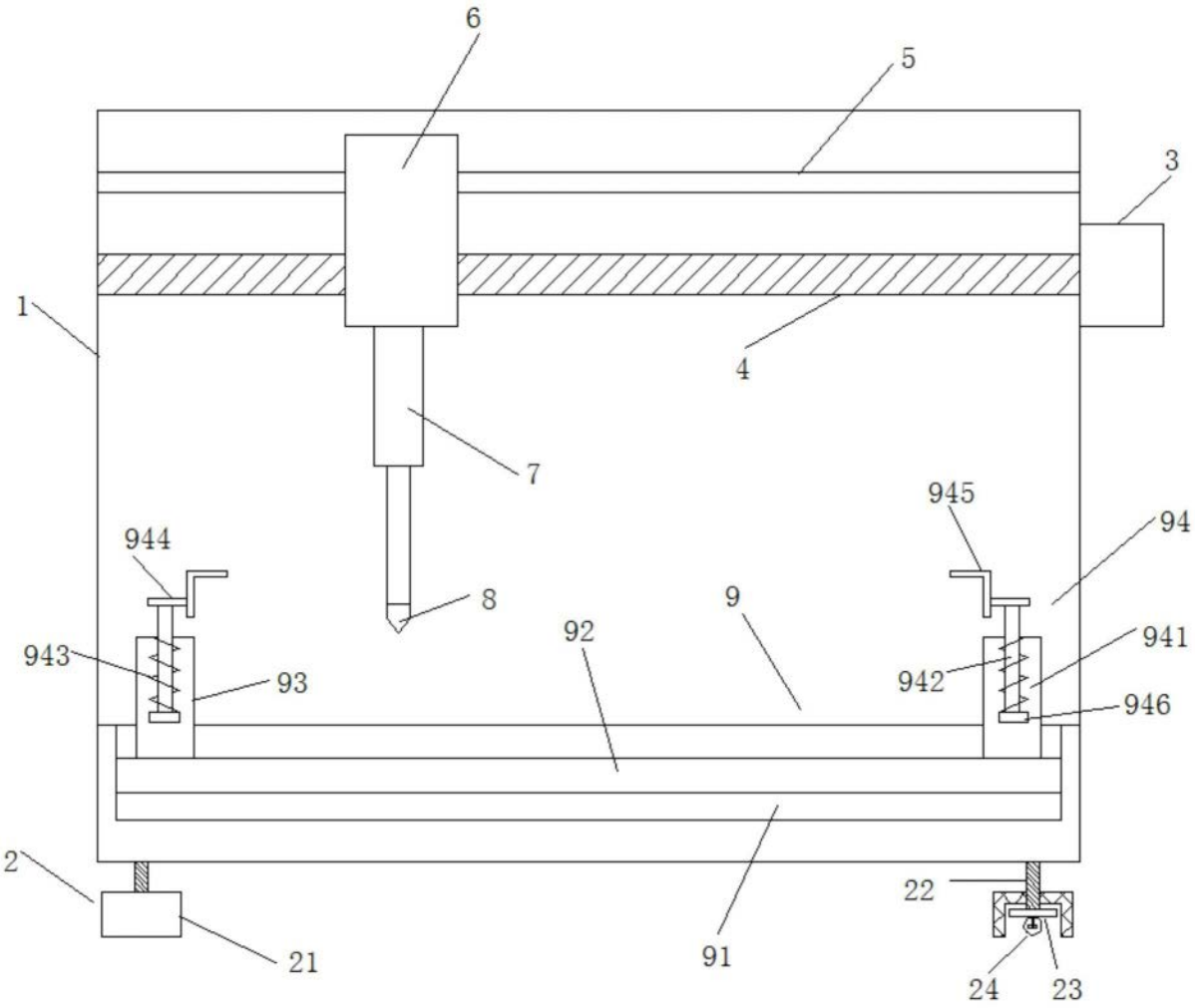

图1