(19)中华人民共和国国家知识产权局

(12)实用新型专利

(10)授权公告号 CN 202397327 U
(45)授权公告日 2012.08.29

(21)申请号 201120560418.X

(22)申请日 2011.12.29

(73)专利权人 沈涵钰
地址 310015 浙江省杭州市拱墅区拱北小区内

(72)发明人 沈涵钰

(74)专利代理机构 杭州天欣专利事务所 33209
代理人 魏美贞

(51)Int.Cl.
A47J 47/16(2006.01)

权利要求书 1 页 说明书 2 页 附图 3 页

(54)实用新型名称

一种多功能厨用架

(57)摘要

本实用新型涉及一种多功能厨用架，它适用于家庭厨房内放挂常用的厨房用具，它属于厨房用具专用架。本实用新型包括主干架、小支架、小U型架、大U型架、上叉型架和下叉型架，所述小支架固定在主干架的上端，上叉型架固定在主干架的上部并位于小支架的下方，小U型架固定在上叉型架上，下叉型架固定在主干架的下部，大U型架固定在上叉型架与下叉型架上，其特征在于：还包括大负载力的吸盘，所述吸盘钩住主干架的上端。本实用新型结构设计合理，多用途，实用有效便捷随性，是家庭厨房里的好帮手。

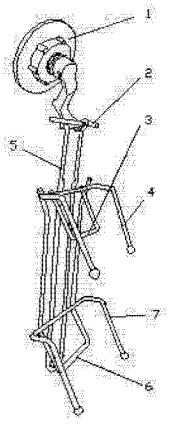

CN 202397327 U

1. 一种多功能厨用架，包括主干架、小支架、小U型架、大U型架、上叉型架和下叉型架，所述小支架固定在主干架的上端，上叉型架固定在主干架的上部并位于小支架的下方，小U型架固定在上叉型架上，下叉型架固定在主干架的下部，大U型架固定在上叉型架与下叉型架上，其特征在于：还包括大负载力的吸盘，所述吸盘钩住主干架的上端。

2. 根据权利要求1所述的多功能厨用架，其特征在于：所述主干架、小支架、小U型架、大U型架、上叉型架和下叉型架的材料均为不锈钢丝。

一种多功能厨用架

技术领域

[0001] 本实用新型涉及一种多功能厨用架，它适用于家庭厨房内放挂常用的厨房用具，它属于厨房用具专用架。

背景技术

[0002] 平时在家庭厨房里，一些常用的厨房用具，如锅盖，砧板、抹布、剪刀，菜刀，锅铲，勺子等一般都放在厨柜内，要用时再拿出来，用一件取一件，使用时均放在厨房台面上，不仅占地方，而且有危险，掉下来容易伤人，做菜时也碍手碍脚。

发明内容

[0003] 本实用新型的目的在于克服现有技术中所存在的上述不足，而提供一种多功能厨用架，需要用时挂在厨房墙上，把常用的厨房用具分别放在架上，用一件取一件十分便捷。

[0004] 本实用新型解决上述技术问题所采用的技术方案是：该多功能厨用架，包括主干架、小支架、小U型架、大U型架、上叉型架和下叉型架，所述小支架固定在主干架的上端，上叉型架固定在主干架的上部并位于小支架的下方，小U型架固定在上叉型架上，下叉型架固定在主干架的下部，大U型架固定在上叉型架与下叉型架上，其特征在于：还包括大负载力的吸盘，所述吸盘钩住主干架的上端。

[0005] 本实用新型所述的主干架、小支架、小U型架、大U型架、上叉型架和下叉型架的材料均为不锈钢丝。

[0006] 本实用新型结构是用不锈钢条或镀锌钢条制作焊接而成，再配一个大负载力的吸盘吸附在厨房墙上，把厨用架挂在吸盘的挂钩上，其功能可以放挂一大一小2个锅盖、小砧板、抹布、剪刀、菜刀，锅铲、勺子等，根据需要放挂各种厨房用具，当做菜完了后，将各厨房用具放回厨柜内，厨用架可仍挂在墙上也可卸下放在其他地方，取下厨用架清洗也方便，十分便捷。

[0007] 本实用新型与背景技术相比具有的效果是：结构设计合理，多用途，实用有效便捷随性，是家庭厨房里的好帮手。

附图说明

[0008] 图1是本实用新型的结构正面示意图。

[0009] 图2是本实用新型的结构侧面示意图。

[0010] 图3是本实用新型的结构俯视示意图。

[0011] 图中：1吸盘，2小支架，3小U型架，4上叉型架，5主干架，6大U型架，7下叉型架。

具体实施方式

[0012] 本实用新型的具体实施方式如下：

[0013] 实施例，参考图1～图3，本实用新型包括一种多功能厨用架，包括主干架5、小支

架 2、小 U 型架 3、大 U 型架 6、上叉型架 4 和下叉型架 7，小支架 2 固定在主干架 5 的上端，上叉型架 4 固定在主干架 5 的上部并位于小支架 2 的下方，小 U 型架 3 固定在上叉型架 4 上，下叉型架 7 固定在主干架 5 的下部，大 U 型架 6 固定在上叉型架 4 与下叉型架 7 上，还包括大负载力的吸盘 1，吸盘 1 钩住主干架 5 的上端，主干架 5、小支架 2、小 U 型架 3、大 U 型架 6、上叉型架 4 和下叉型架 7 的材料均为不锈钢丝。

[0014] 下面描述本实用新型提供一种多功能厨用架的工作过程。

[0015] 如图中所示，本实用新型是用用不锈钢条或镀锌钢条制作焊接而成，再配一个大负载力的吸盘 1 吸附在厨房墙上，把厨用架挂在吸盘 1 的挂钩上，根据需要可放挂各种厨房用具，其功能可以放挂锅盖、砧板、抹布、剪刀、菜刀，锅铲、勺子等，例如：小支架 2 可挂剪刀、抹布，大 U 型架 6、小 U 型架 3 可放一大一小 2 个锅盖，上叉型架 4 和下叉型架 7 可放挂砧板、菜刀、锅铲、勺子等，如果厨房用具的尾部系上绳子，在厨用架上都可挂；当做菜完了后，将各厨房用具放回厨柜内，厨用架可仍挂在墙上也可卸下放在其他地方，取下厨用架清洗也方便，十分便捷随性。

[0016] 根据以上公开的内容，本领域的技术人员可以实施。

[0017] 上述具体实施方式用来解释说明本实用新型，而不是对本实用新型进行限制，在本实用新型的精神和权利要求的保护范围内，对本实用新型作出的任何修改和改变，都落入本实用新型的保护范围。

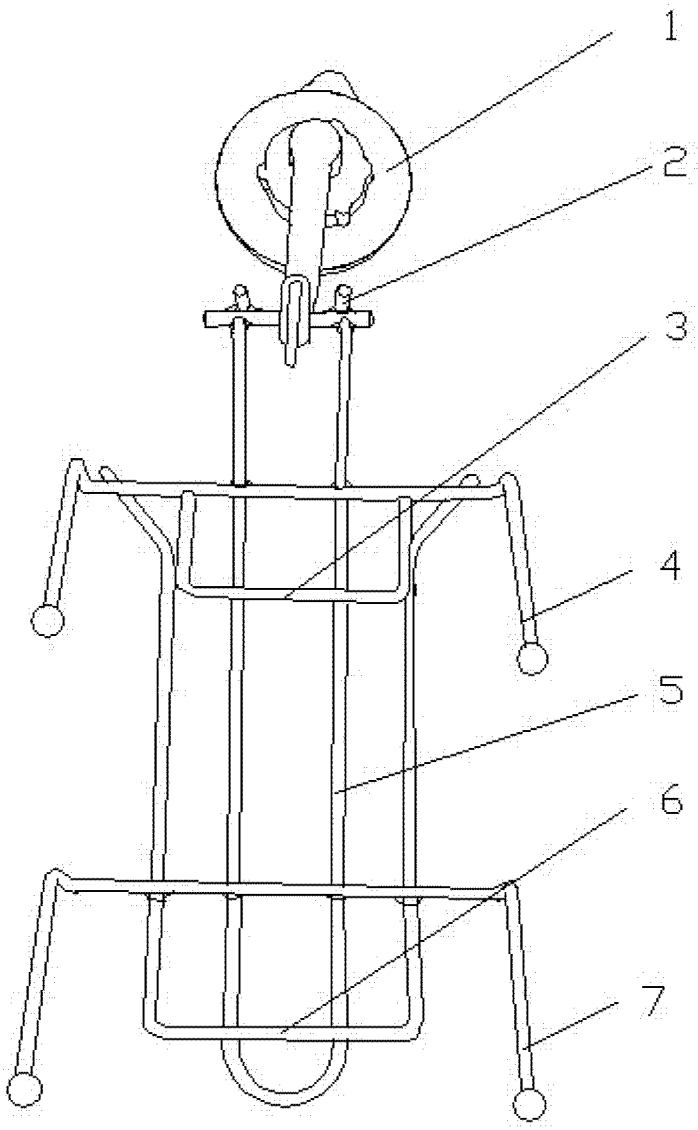

图 1

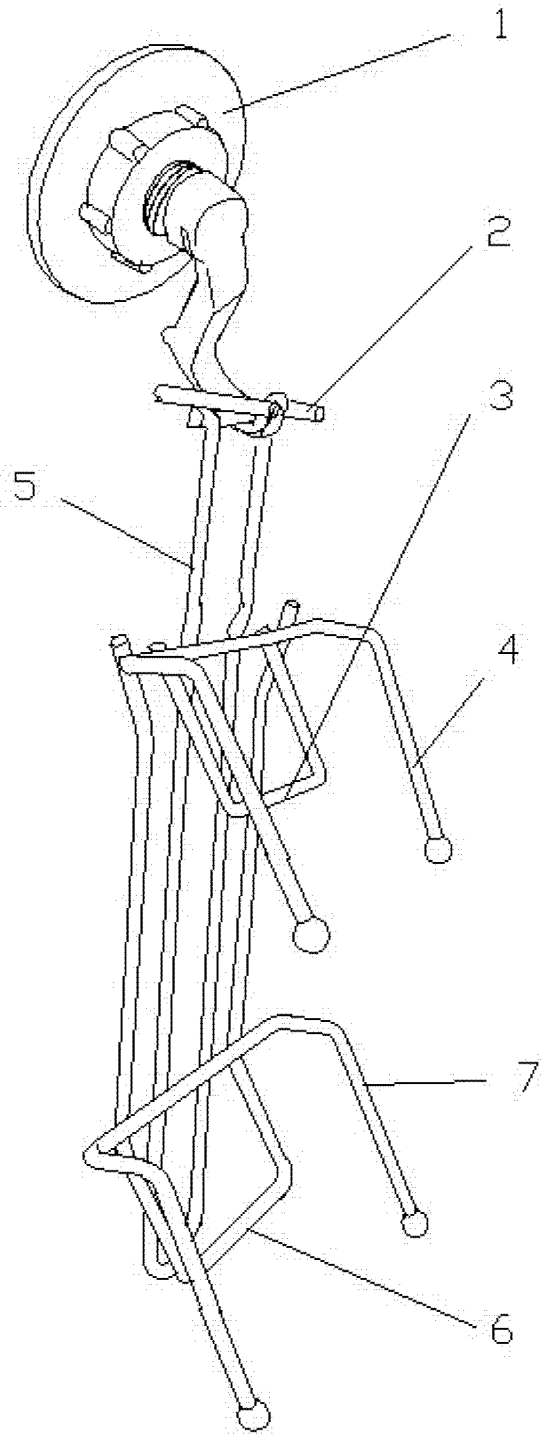

图 2

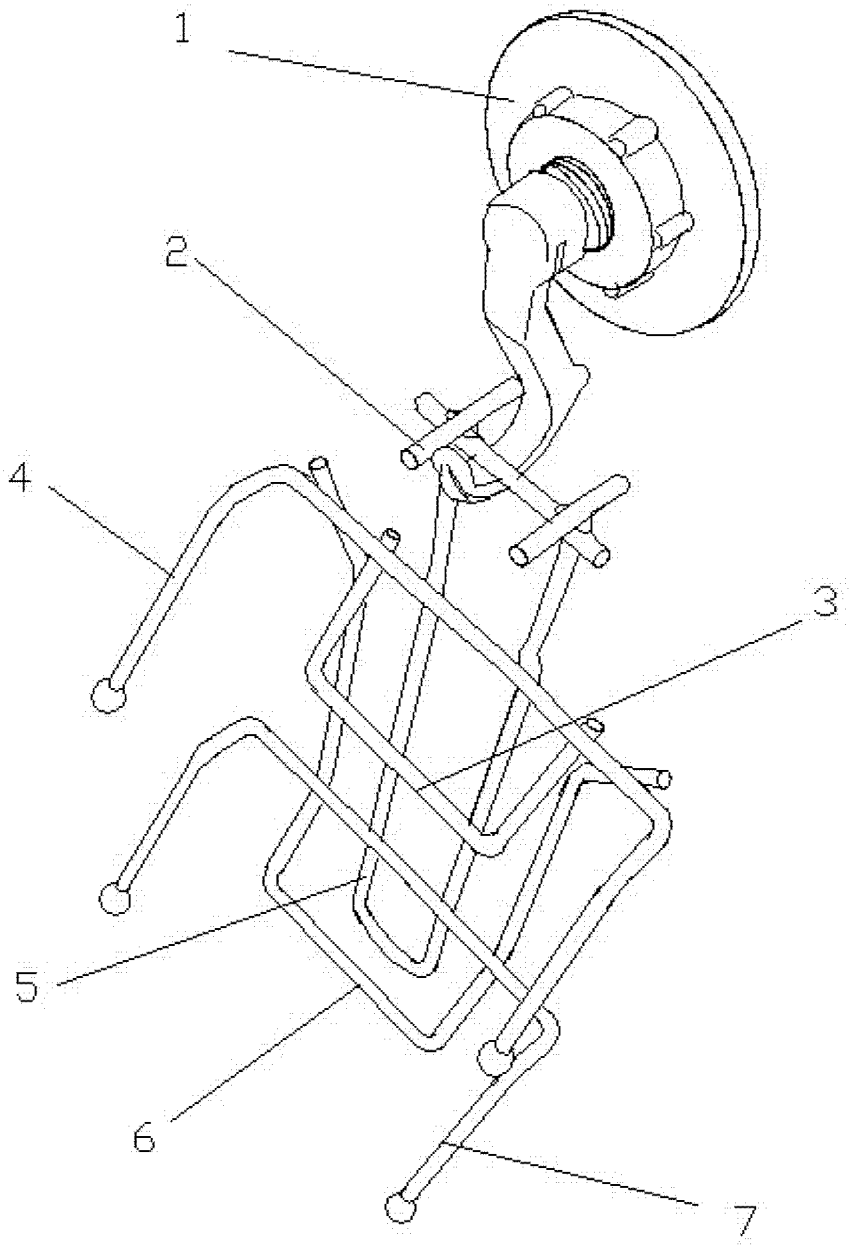

图 3