(19)中华人民共和国国家知识产权局

(12)实用新型专利

(10)授权公告号 CN 202847258 U
(45)授权公告日 2013.04.03

(21)申请号 201220539980.9

(22)申请日 2012.10.14

(73)专利权人 鹤壁职业技术学院
地址 458030 河南省鹤壁市淇滨区华山路南段

(72)发明人 赵纪青

(51)Int.Cl.
B43L 13/00(2006.01)
B43L 7/10(2006.01)

权利要求书 1 页 说明书 2 页 附图 1 页

(54)实用新型名称

一种多功能数学尺

(57)摘要

本实用新型涉及一种文具，具体的说是一种多功能数学尺，它是在固定尺两端分别通过轴连接左尺和右尺的一端，左尺和右尺的尺身上开有移动槽，左尺和右尺的另一端通过安装在移动槽上的销连接，固定尺上通过转轴活动安装有量角器。本实用新型与现有技术相比，具有结构简单、功能齐全、使用方便等特点。

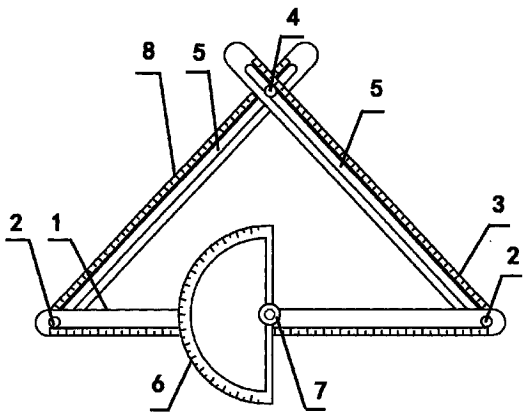

CN 202847258 U

1. 一种多功能数学尺，其特征在于：固定尺 (1) 两端分别通过轴 (2) 连接左尺 (8) 和右尺 (3) 的一端，左尺 (8) 和右尺 (3) 的尺身上开有移动槽 (5)，左尺 (8) 和右尺 (3) 的另一端通过安装在移动槽 (5) 上的销 (4) 连接，固定尺 (1) 上通过转轴 (7) 活动安装有量角器 (6)。

2. 如权利要求 1 所述的一种多功能数学尺，其特征在于：所述的销 (4) 为定位销。

一种多功能数学尺

技术领域

[0001] 本实用新型涉及一种文具，具体的说是一种数学教师专用的教学用尺。

背景技术

[0002] 在数学课上数学老师授课经常要用到固定尺、三角尺、量角器等教学工具，而且现有技术的三角尺基本都是固定的直角三角尺或等腰三角尺，其三角形的边长和内角都不能随意调节，限制了三角尺的使用。现在出现了一些拼凑起来的一种多功能数学尺，虽然功能稍全，但是结构复杂、使用不便，对教师教学过程带来诸多不便，即浪费时间又耗费教师精力。

[0003] 中国实用新型专利“一种教学用尺”（专利号：2012201458704），公开了一种解决方案，它的主尺两端分别通过销轴活动连接两根活动尺，两根活动尺上皆设有滑槽，两根活动尺之间通过安装在滑槽上的固定螺栓连接。这种方案在一定程度上解决了上述问题，但在实践使用中发现，由于该尺的量角器为固定结构，其位置影响了活动尺的角度变换范围，使得一些角度无法直接绘出，降低了该尺的使用价值。

发明内容

[0004] 本实用新型的技术任务是解决现有技术的不足，提供一种结构简单、功能齐全的一种多功能数学尺。

[0005] 本实用新型的技术方案是按以下方式实现的，一种多功能数学尺，固定尺两端分别通过轴连接左尺和右尺的一端，左尺和右尺的尺身上开有移动槽，左尺和右尺的另一端通过安装在移动槽上的销连接，固定尺上通过转轴活动安装有量角器。

[0006] 更进一步的，所述的销为定位销。

[0007] 本实用新型与现有技术相比，具有结构简单、功能齐全、使用方便等特点，集多种教学工具于一体，可以作为曲线板、固定尺、量角器和三角板使用，而且三角板的两条边长度可调，量角器的方向可以调，使得教师授课时作图方便，可以直观的将教师所要教授的内容显示给学生，化抽象为具体，同时减少教师的工作量，省时省力。

附图说明

[0008] 图 1 是本实用新型的结构示意图；

[0009] 图中，固定尺 1、轴 2、右尺 3、销 4、移动槽 5、量角器 6、转轴 7、左尺 8。

具体实施方式

[0010] 如图 1 所示，本实用新型一种多功能数学尺，固定尺 1 两端分别通过轴 2 连接左尺 8 和右尺 3 的一端，左尺 8 和右尺 3 的尺身上开有移动槽 5，左尺 8 和右尺 3 的另一端通过安装在移动槽 5 上的销 4 连接，所述的销 4 为定位销，位置调整好后可以固定左尺 8 和右尺 3 的位置，固定尺 1 上通过转轴 7 活动安装有量角器 6。

[0011] 使用时，可以旋松销 4，调整其在左尺 8 和右尺 3 上移动槽 5 的位置，从而变换左尺 8 和右尺 3 与固定尺 1 之间的夹角，上述操作时，可以将量角器 6 转到与固定尺 1 的下方，避免影响角度调整，同时可以利用固定尺 1 上的量角器 6 对角度进行测量。

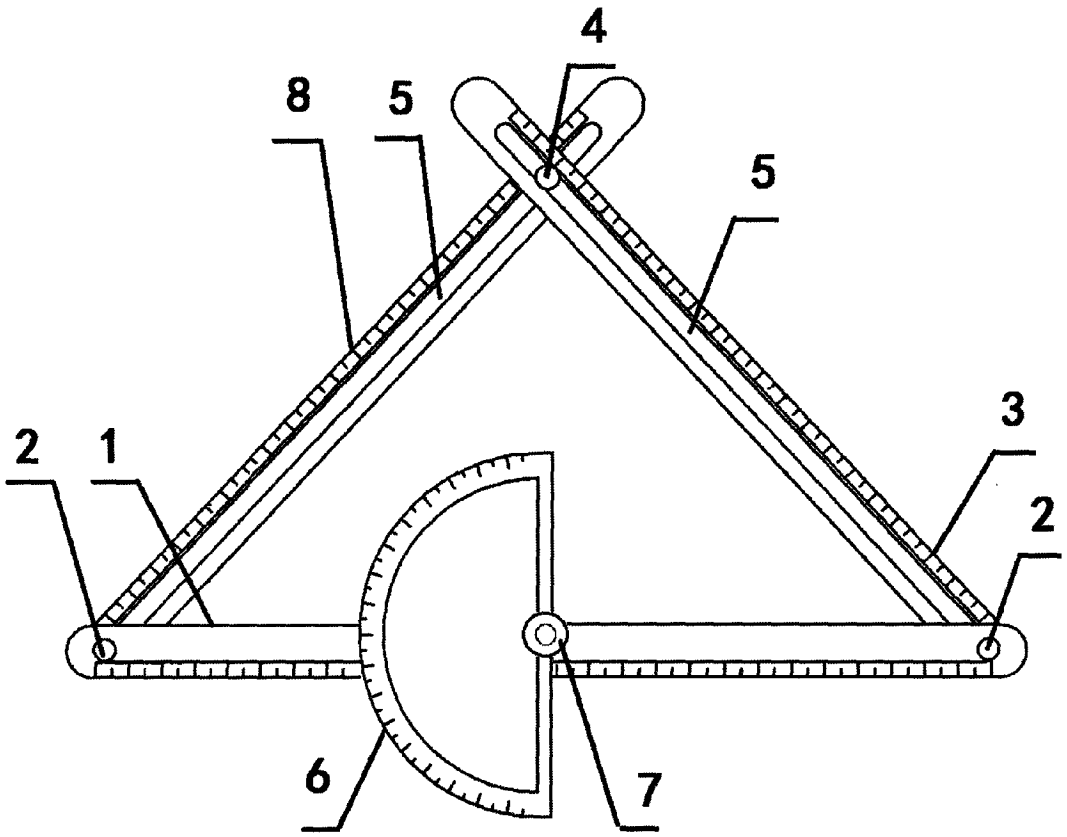

图 1