(19)中华人民共和国国家知识产权局

(12)实用新型专利

(10)授权公告号 CN 201604091 U
(45)授权公告日 2010.10.13

(21)申请号 200920294228.0

(22)申请日 2009.12.29

(73)专利权人 重庆前卫汽车模型设计有限公司
地址 400052 重庆市九龙坡区华岩镇西山工业园

(72)发明人 刘晓毅

(74)专利代理机构 重庆弘旭专利代理有限责任公司 50209
代理人 周韶红

(51)Int.Cl.
B25B 9/00(2006.01)

权利要求书 1 页 说明书 1 页 附图 1 页

(54)实用新型名称

一种压钳

(57)摘要

本实用新型公开了一种压钳，包括支座(1)、手柄(2)、压杆(3)和压头(4)，所述压杆(2)与支座(1)之间连接有弹性装置(5)。所述弹性装置(5)与压杆(3)的连接点距压杆(3)顶端的距离为压杆(3)长度的1/4，所述弹性装置(5)为弹簧。采用本实用新型的结构，在操作时更加的简单，无需较大的力气就可以将手柄推到指定位置。同时即使手柄不处于最佳位置时，由于弹簧的存在，也可以使得压杆具有较大的压力，从而将模具压紧。

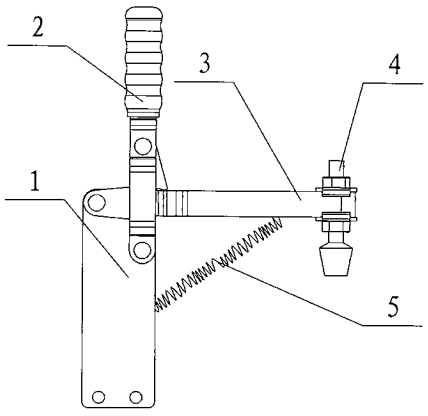

CN 201604091 U

1. 一种压钳，包括支座 (1)、手柄 (2)、压杆 (3) 和压头 (4)，其特征在于：所述压杆 (2) 与支座 (1) 之间连接有弹性装置 (5)。

2. 如权利要求 1 所述的压钳，其特征在于：所述弹性装置 (5) 与压杆 (3) 的连接点距压杆 (3) 顶端的距离为压杆 (3) 长度的 1/4。

3. 如权利要求 1 或 2 所述的压钳，其特征在于：所述弹性装置 (5) 为弹簧。

一种压钳

技术领域

[0001] 本实用新型涉及一种压钳，特别涉及一种用于汽车检具的压钳。

背景技术

[0002] 目前，在进行汽车模具的检测过程中，压钳是常见的一种工具。压钳包括支座、手柄、压杆和压头。在使用时，通过推动手柄将压杆压下，利用压头压紧模具。该压钳只有将手柄推到竖直这个最佳的工作位置时，压杆才可以将模具完全压紧。但是这种方式需要的力气较大，并且当模具较厚，压杆不能位于最佳位置时，模具就受不到足够的压力。

实用新型内容

[0003] 本实用新型的目的是提供一种提供较大压力的压钳。

[0004] 为了实现上述目的，采用以下技术方案：

[0005] 一种压钳，包括支座、手柄、压杆、和压头，其特征在于：所述压杆与支座之间连接有弹性装置，所述弹性装置为弹簧。

[0006] 为了使得压杆受到较大的力，所述弹簧与压杆的连接点距压杆顶端的距离为压杆长度的 1/4。

[0007] 本实用新型的有益效果为：由于在压杆和支座之间采用了弹簧，在操作时更加的简单，无需较大的力气就可以将手柄推到指定位置，并且即使手柄不处于最佳位置时，由于弹簧的存在，也可以使得压杆具有较大的压力，从而将模具压紧。

附图说明

[0008] 图 1 为本实用新型的结构示意图。

具体实施方式

[0009] 下面结合附图及具体实施例对本实用新型做进一步的说明：

[0010] 如图 1 所示：一种压钳，包括支座 1、手柄 2、压杆 3 和压头 4，压杆 2 与支座 1 之间连接有弹性装置 5，弹性装置 5 与压杆 3 的连接点距压杆 3 顶端的距离为压杆 3 长度的 1/4。所述弹性装置可为弹簧或其类似物。

[0011] 以上虽然结合附图及实施例对本实用新型做了详细的说明，但是对权利要求的任何等同变化，都落在本实用新型的保护范围之内。

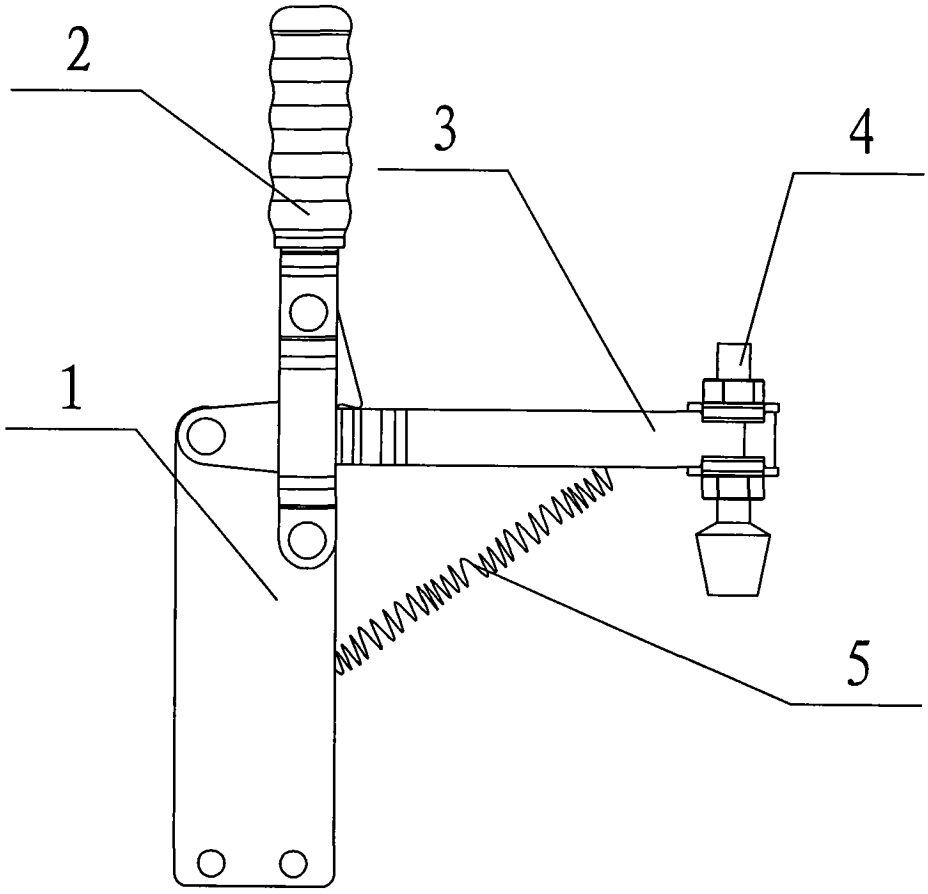

图 1