(19)中华人民共和国国家知识产权局

(12)实用新型专利

(10)授权公告号 CN 202504826 U
(45)授权公告日 2012.10.31

(21)申请号 201220015275.9

(22)申请日 2012.01.13

(73)专利权人 潘换欢
地址 717400 陕西省延安市安塞县高级中学

(72)发明人 潘换欢 王延瑞 高磊磊

(74)专利代理机构 西安弘理专利事务所 61214
代理人 韩玓

(51)Int.Cl.
A47G 1/08(2006.01)

权利要求书 1 页 说明书 2 页 附图 1 页

(54)实用新型名称

一种可以更换图画的画框

(57)摘要

本实用新型公开了一种可以更换图画的画框，包括长方体底座，在底座上设置有一竖直的长方体画框，画框的上部和下部分别固定有挂画轴a和挂画轴b，挂画轴a和挂画轴b的同侧一端分别连接有转轴a和转轴b，挂画轴b的另一端与马达连接，底座上部的一侧有开关键，底座内设置有电池，开关键与电池、马达依次通过导线连接，整幅图画围绕在挂画轴a和挂画轴b上。解决了普通画框只能存放单幅图画以及图画只能处于静止状态的问题。

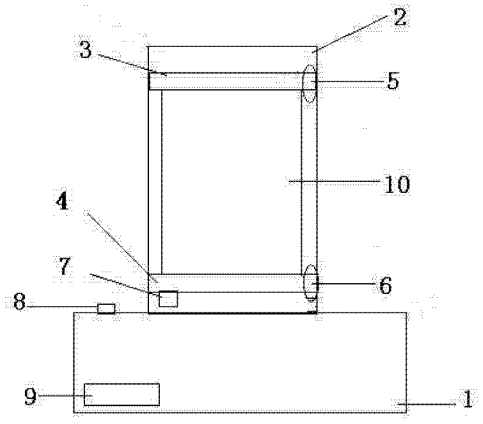

CN 202504826 U

1. 一种可以更换图画的画框，其特征在于，包括长方体底座（1），在底座（1）上设置有一竖直的长方体画框（2），画框（2）的上部和下部分别固定有挂画轴 a（3）和挂画轴 b（4），挂画轴 a（3）和挂画轴 b（4）的同侧一端分别连接有转轴 a（5）和转轴 b（6），挂画轴 b（4）的另一端与马达连接，底座（1）上部的一侧有开关键（8），底座（1）内设置有电池（9），开关键（8）与电池（9）、马达（7）依次通过导线连接，整幅图画（10）围绕在挂画轴 a（3）和挂画轴 b（4）上。

一种可以更换图画的画框

技术领域

[0001] 本实用新型属于装饰用品技术领域，涉及一种可以更换图画的画框。

背景技术

[0002] 随着人们生活品质的不断提高，对于装饰用品的要求也越来越高。无论是在公共场所还是在公司或者是家里，图画都是不可或缺的日常装饰用品之一，它们几乎随处可见，但大多数的图画都是用画框裱起来静止的挂在墙上或者是摆放在桌子、台子上的。画面长期处于静止状态容易给人们造成视觉疲劳，所以很多人现在开始选择电子相框，但是电子相框价格较贵而且对于图片的格式有一定的要求，成本较高所以并非每一个人都可以接受。

发明内容

[0003] 本实用新型的目的是提供一种可以更换图画的画框，解决了普通画框只能存放单幅图画以及图画只能处于静止状态的问题。

[0004] 本实用新型所采用的技术方案是，一种可以更换图画的画框，包括长方体底座，在底座上设置有一竖直的长方体画框，画框的上部和下部分别固定有挂画轴 a 和挂画轴 b，挂画轴 a 和挂画轴 b 的同侧一端分别连接有转轴 a 和转轴 b，挂画轴 b 的另一端与马达连接，底座上部的一侧有开关键，底座内设置有电池，开关键与电池、马达依次通过导线连接，整幅图画围绕在挂画轴 a 和挂画轴 b 上。

[0005] 本实用新型的有益效果是，启动开关键，接通整个电路，马达随之启动，会带动挂画轴 a 和挂画轴 b 同侧的转轴开始同时转动，围绕在挂画轴 a 和挂画轴 b 上的图画可以同时滚动，更换成另个一图画，这个画框的设计结构简单，操作方便。

附图说明

[0006] 图 1 是本实用新型一种可以更换图画的画框的结构示意图。

[0007] 图中，1. 底座，2. 画框，3. 挂画轴 a，4. 挂画轴 b，5. 转轴 a，6. 转轴 b，7. 马达，8. 开关键，9. 电池，10. 图画。

具体实施方式

[0008] 下面结合附图和具体实施方式对本实用新型进行详细说明。

[0009] 本实用新型的一种可以更换图画的画框，如图 1 所示，包括长方体底座 1，在底座 1 上设置有一竖直的长方体画框 2，画框 2 的上部和下部分别固定有挂画轴 a3 和挂画轴 b4，挂画轴 a3 和挂画轴 b4 的同侧一端分别连接有转轴 a5 和转轴 b6，挂画轴 b4 的另一端与马达 7 连接，底座 1 上部的一侧有开关键 8，底座 1 内设置有电池 9，开关键 8 与电池 9、马达 7 依次通过导线连接，整幅图画 10 围绕在挂画轴 a3 和挂画轴 b4 上。

[0010] 启动开关按键 8，接通整个电路，马达 7 随之启动，会带动挂画轴 a3 和挂画轴 b4 同

侧的转轴 a5 和转轴 b6 开始同时转动，围绕在挂画轴 a3 和挂画轴 b4 上的图画 10 可以同时滚动，更换成另个一图画，这样可以使静止的图画变成动态的图画。

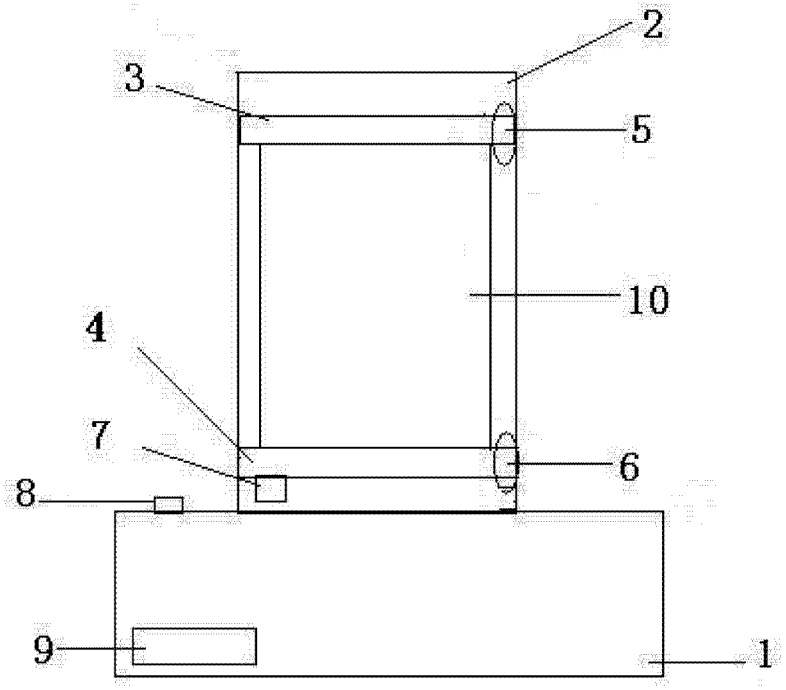

图 1