(19)中华人民共和国国家知识产权局

(12)实用新型专利

(10)授权公告号 CN 216085890 U
(45)授权公告日 2022.03.18

(21)申请号 202121754781.5
(22)申请日 2021.07.30
(73)专利权人 江苏华盛电气股份有限公司
地址 224005 江苏省盐城市盐都区高新技术产业区龙乘南路66号
(72)发明人 翟建军 王新华 张建国
(74)专利代理机构 南京天华专利代理有限责任公司 32218
代理人 闫世巍
(51)Int.Cl.
H02B 1/56(2006.01)
H02B 1/28(2006.01)
H02B 1/46(2006.01)
H02B 1/48(2006.01)
H02B 1/50(2006.01)
H02B 7/06(2006.01)

权利要求书1页 说明书3页 附图3页

(54)实用新型名称

一种新型箱变防水装置

(57)摘要

本实用公开了一种新型箱变防水装置，包括壳体，所述壳体的前侧设有安装槽，所述壳体的上端竖直设有多个安装杆，每个所述安装杆的下端与壳体的上端固定连接，每个所述安装管的上端共同固定连接有挡水板，所述壳体的上端设有通气孔，所述通气孔的上安装有第一安装管，所述第一安装管的左右两侧均设有排气孔，所述壳体的前侧通过合页安装有两个转动门，所述安装槽的内顶部安装有第二安装管，所述第二安装板的下端安装有滤网板。该装置能够有效的进行防水，在大风下雨天气时也能够避免壳体内部进水，电动散热扇能够进行主动散热，提高了散热效果，支撑柱和安装盒的设计，能够降低湿气对装置的影响，提高了装置的使用寿命。

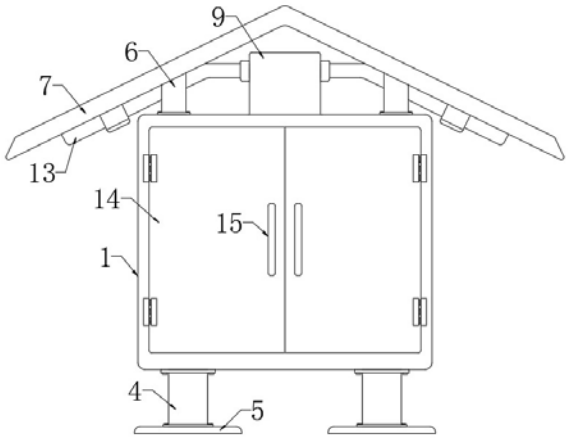

CN 216085890 U

1.一种新型箱变防水装置,包括壳体(1),其特征在于,所述壳体(1)的前侧设有安装槽(2),所述壳体(1)的上端竖直设有多个安装杆(6),每个所述安装杆(6)的下端与壳体(1)的上端固定连接,每个所述安装管(6)的上端共同固定连接有挡水板(7),所述壳体(1)的上端设有通气孔(8),所述通气孔(8)的上安装有第一安装管(9),所述第一安装管(9)的左右两侧均设有排气孔,所述壳体(1)的前侧通过合页安装有两个转动门(14),所述安装槽(2)的内顶部安装有第二安装管(10),所述第二安装板(10)的下端安装有滤网板(11),所述滤网板(11)的上端安装有电动散热扇(12)。

2.根据权利要求1所述的一种新型箱变防水装置,其特征在于,两个所述排气孔均安装有连接管(13),所述滤网板(11)由滤网和连接板组成。

3.根据权利要求2所述的一种新型箱变防水装置,其特征在于,所述壳体(1)的下端安装有四个支撑柱(4),每个所述支撑柱(4)的下端固定连接有圆盘(5)。

4.根据权利要求3所述的一种新型箱变防水装置,其特征在于,所述挡水板(7)呈V形,所述挡水板(7)的材质为不锈钢,两个所述连接管(13)位于挡水板(7)正下方。

5.根据权利要求1所述的一种新型箱变防水装置,其特征在于,两个所述转动门(14)的前侧均安装有拉手(15),两个所述拉手(15)上安装有防滑橡胶。

6.根据权利要求1所述的一种新型箱变防水装置,其特征在于,两个所述转动门(14)的后侧安装有安装盒(3),两个所述安装盒(3)上均设有多个通孔(16)。

一种新型箱变防水装置

技术领域

[0001] 本实用涉及箱式变电站技术领域，尤其涉及一种新型箱变防水装置。

背景技术

[0002] 箱式变电站，又叫预装式变电所或预装式变电站，是一种高压开关设备、配电变压器和低压配电装置，按一定接线方案排成一体的工厂预制户内、户外紧凑式配电设备，即将变压器降压、低压配电等功能有机地组合在一起，特别适用于城网建设与改造，是继土建变电站之后崛起的一种崭新的变电站；

[0003] 现有的箱式变电站一般设置在外界，当地区多雨时，装置外壳淋雨容易使得外壳生锈，影响装置的使用寿命，一些设备会在装置的上端简单设置挡水的机构，但是由于装置的散热口通常设置在装置的两侧，大风下雨天气时，雨水可能通过散热口进行到装置内壁，使得装置内的设备损坏，并且一些地区的湿度较大，容易降低装置内的设备的使用寿命。

[0004] 实用内容

[0005] 本实用的目的是为了解决现有技术中存在的缺点，而提出的一种新型箱变防水装置。

[0006] 为了解决上述目的，本实用采用如下技术方案：

[0007] 一种新型箱变防水装置，包括壳体，所述壳体的前侧设有安装槽，所述壳体的上端竖直设有多个安装杆，每个所述安装杆的下端与壳体的上端固定连接，每个所述安装管的上端共同固定连接有挡水板，所述壳体的上端设有通气孔，所述通气孔的上安装有第一安装管，所述第一安装管的左右两侧均设有排气孔，所述壳体的前侧通过合页安装有两个转动门，所述安装槽的内顶部安装有第二安装管，所述第二安装板的下端安装有滤网板，所述滤网板的上端安装有电动散热扇。

[0008] 为了更好地解决上述目的，本实用采用进一步技术方案：两个所述排气孔均安装有连接管，所述滤网板由滤网和连接板组成。

[0009] 为了更好地解决上述目的，本实用采用进一步技术方案：所述壳体的下端安装有四个支撑柱，每个所述支撑柱的下端固定连接有圆盘。

[0010] 为了更好地解决上述目的，本实用采用进一步技术方案：所述挡水板呈V形，所述挡水板的材质为不锈钢，两个所述连接管位于挡水板正下方。

[0011] 为了更好地解决上述目的，本实用采用进一步技术方案：两个所述转动门的前侧均安装有拉手，两个所述拉手上安装有防滑橡胶。

[0012] 为了更好地解决上述目的，本实用采用进一步技术方案：两个所述转动门的后侧安装有安装盒，两个所述安装盒上均设有多个通孔。

[0013] 本实用一种新型箱变防水装置的优点是：通过设置壳体、安装槽、挡水板、安装杆、通气孔等结构，挡水板在下雨天气能够有效的进行挡水，避免壳体沾水生锈，同时相比较传统的装置将散热口设置在两侧，该装置将通孔设置在上端，能够有效的避免大风下雨天气，雨水通过散热口进入到装置内部，造成设备的损坏。通过设置电动散热扇、第二安装管、滤

网板、第一安装管、连接管等结构，通过电动散热扇能够进行主动散热，提高了散热效果，避免装置内部过热造成安装槽内设备的损坏，滤网板的设计能够避免散热时灰尘进入到安装槽内部。通过设置支撑柱、圆盘、安装盒、通孔等结构，支撑柱将壳体与地面分离，能够有效降低湿气对装置的影响，并且安装盒内可以放置干燥剂，避免安装槽内湿度过大降低设备的使用寿命，圆盘的设计使得装置放置更加稳定。

附图说明

[0014] 图1为本实用提出的一种新型箱变防水装置的结构示意图；

[0015] 图2为图1的截面图；

[0016] 图3为图1中打开后转动门后的状态图；

[0017] 图4为滤网板的俯视图；

[0018] 图5为安装盒的立体图。

[0019] 图中：1壳体、2安装槽、3安装盒、4支撑柱、5圆盘、6安装杆、7挡水板、8通气孔、9第一安装管、10第二安装管、11滤网板、12电动散热扇、13连接管、14转动门、15拉手、16通孔。

具体实施方式

[0020] 下面将结合本实用实施例中的附图，对本实用实施例中的技术方案进行清楚、完整地描述。

[0021] 参照图1-5，一种新型箱变防水装置，包括壳体1，壳体1的前侧设有安装槽2，壳体1的上端竖直设有多个安装杆6，每个安装杆6的下端与壳体1的上端固定连接，每个安装管6的上端共同固定连接有挡水板7，壳体1的上端设有通气孔8，通气孔8的上安装有第一安装管9，第一安装管9的左右两侧均设有排气孔，壳体1的前侧通过合页安装有两个转动门14，安装槽2的内顶部安装有第二安装管10，第二安装板10的下端安装有滤网板11，滤网板11的上端安装有电动散热扇12；

[0022] 挡水板7的设计能够避免壳体1内进水，相比较传统的散热口设置在两侧，该装置将通气孔8设置在壳体1的上端，能够有效的避免大风下雨的天气，雨水通过散热口进入到壳体1内部，造成壳体1内设备进水造成损坏。

[0023] 本实用中，两个排气孔均安装有连接管13，滤网板11由滤网和连接板组成，壳体1的下端安装有四个支撑柱4，每个支撑柱4的下端固定连接有圆盘5，圆盘5的设计使得装置放置的更加稳定，滤网板11的设计能够避免灰尘通过管道进入到安装槽2内，挡水板7呈V形，挡水板7的材质为不锈钢，提高了装置的使用寿命，两个连接管13位于挡水板7正下方，使得装置能够正常散热，两个转动门14的前侧均安装有拉手15，两个拉手15上安装有防滑橡胶，方便工作人员打开转动门14，放置打滑，两个转动门14的后侧安装有安装盒3，两个安装盒3上均设有多个通孔16，安装盒3内可以放置干燥剂，能够有效的降低安装槽2内的湿度，提高了装置的使用寿命，并且支撑柱4能够将装置远离地面，也降低了潮气的影响。

[0024] 本实用中，在下雨天时，挡水板7能够有效的避免装置淋雨造成生锈等情况的出现，并且相比较传统的散热口设置在壳体1的两侧，该装置将通气孔8设置在上端，在大风下雨的时候，能够有效的避免雨水通过散热口进入到壳体1内部，避免壳体1内的设备进水导致损坏，并且设置电动散热扇12能够进行主动散热，提高了装置的实用性，安装盒3内可以

放置干燥器，能够有效的降低安装槽2内的湿度，并且支撑柱4的设计使得该装置能够离开里面一定距离，降低了潮气对装置的影响，提高了装置的使用寿命；

[0025] 该装置能够有效的进行防水，在大风下雨天气时也能够避免壳体1内部进水，电动散热扇12能够进行主动散热，提高了散热效果，支撑柱4和安装盒3的设计，能够降低湿气对装置的影响，提高了装置的使用寿命。

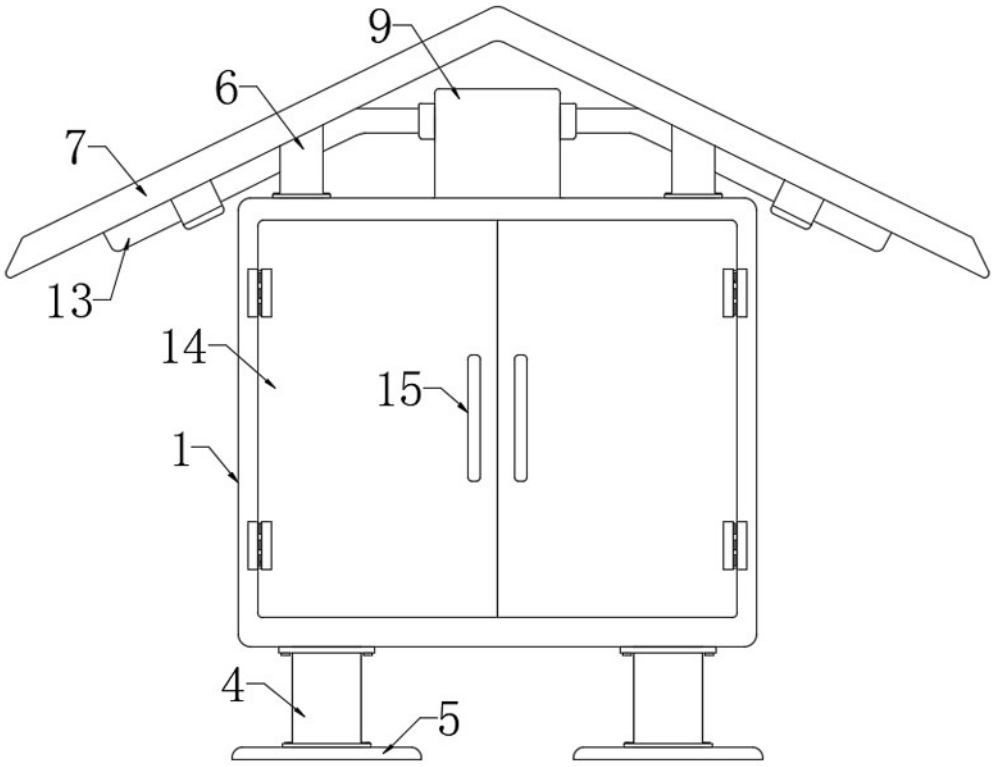

图1

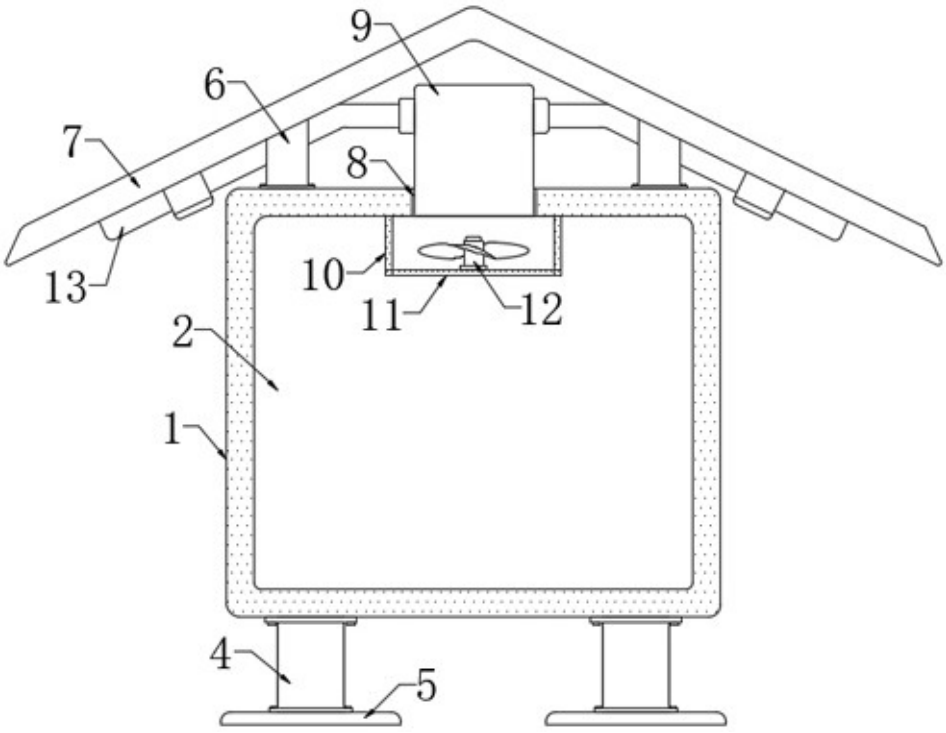

图2

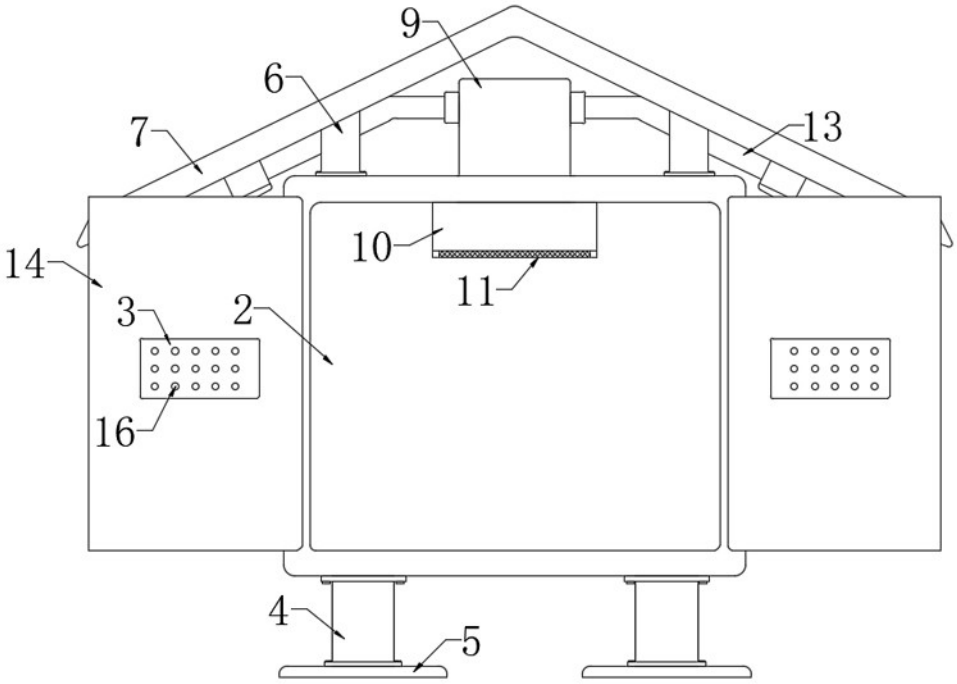

图3

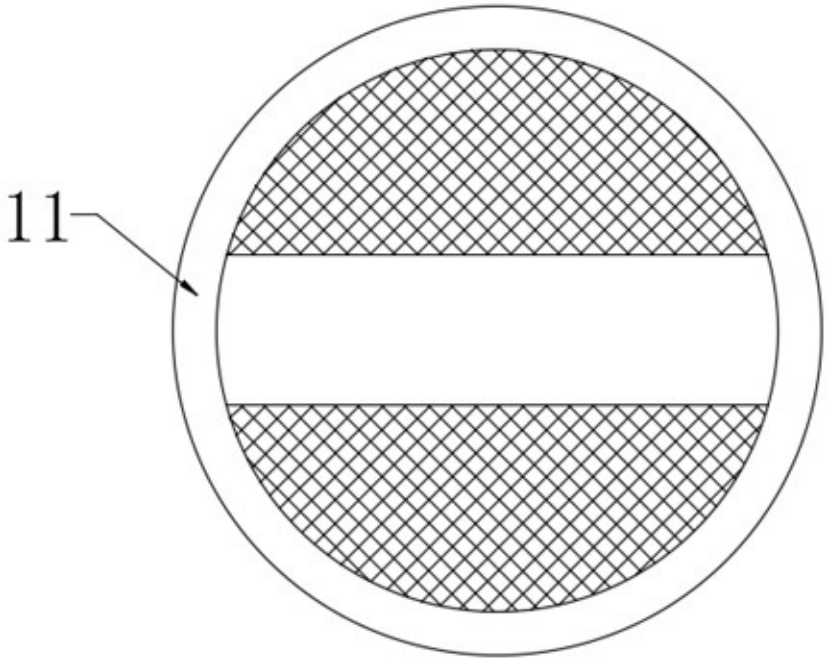

图4

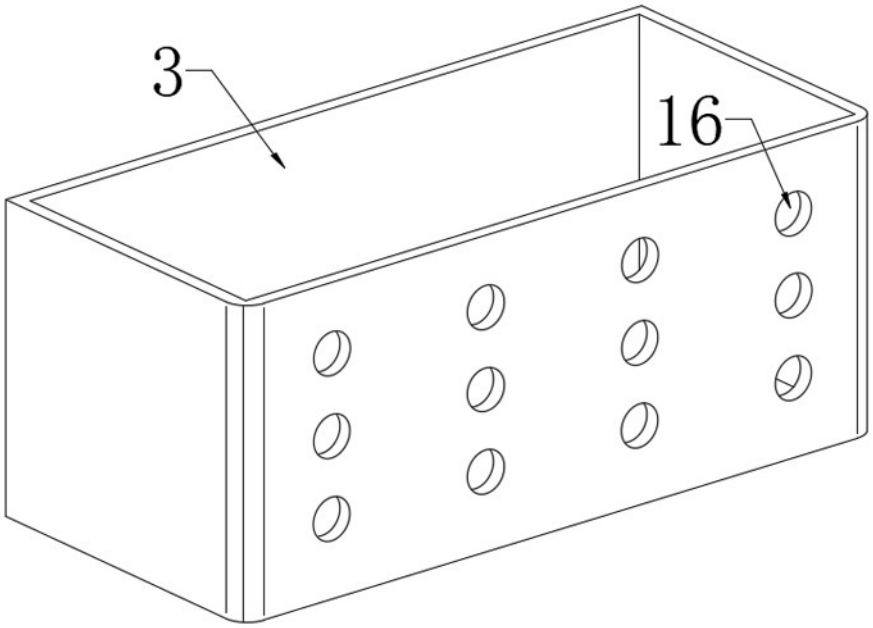

图5