(19) 대한민국특허청(KR)
(12) 공개특허공보(A)

(11) 공개번호 10-2015-0141298
(43) 공개일자 2015년12월18일

(51) 국제특허분류(Int. Cl.)
A61F 13/14 (2006.01) *A41B 9/14* (2006.01)
A41D 13/05 (2006.01) *A61F 7/00* (2006.01)
(21) 출원번호 10-2014-0069794
(22) 출원일자 2014년06월10일
심사청구일자 2014년06월10일

(71) 출원인
박수익
서울 동작구 사당로17길 52, 6동 705호 (사당동, 대림아파트)
(72) 발명자
박수익
서울 동작구 사당로17길 52, 6동 705호 (사당동, 대림아파트)
(74) 대리인
김웅

전체 청구항 수 : 총 6 항

(54) 발명의 명칭 **배코드**

(57) 요 약

본 발명은 배코드에 관한 것으로서, 인체의 복부를 덮는, 일겹 또는 양겹, 특히, 주로 양겹의 편물을, 주로 역질로 이용하여 형성되는 전방커버부(20)의 양겹으로 형성되는 양옆의 좌우 일부분에 개방부(26)가 구비되어, 내부에 주머니 형상을 형성(26a)하고, 또는 전면의 중앙부분에 지퍼(27)가 구비됨으로써, 주머니(27b)가 형성되고,

(뒷면에 계속)

대 표 도

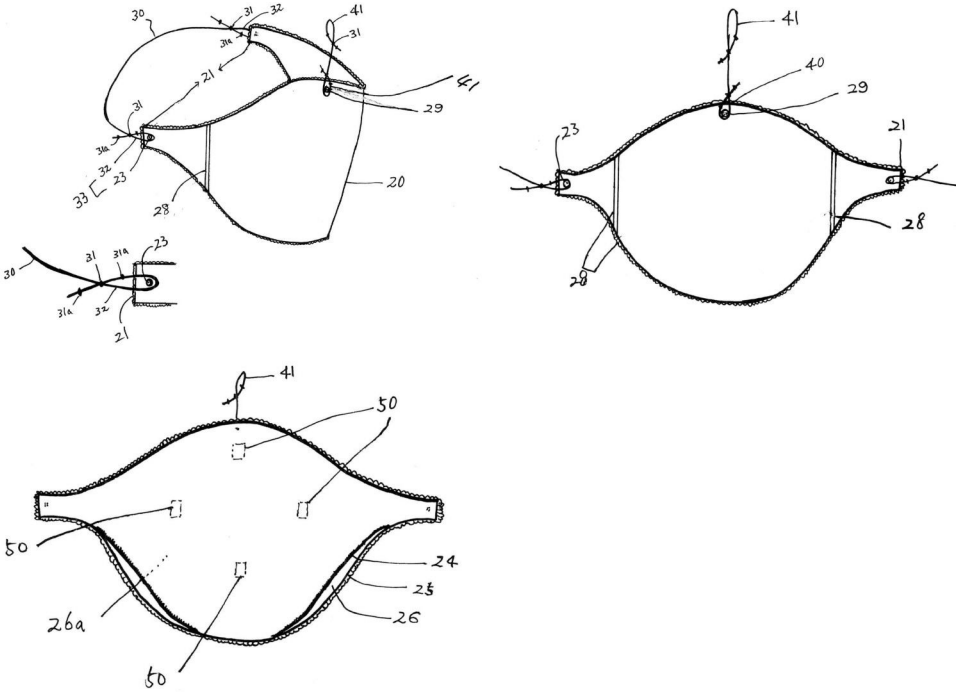

별도내피(51)가 내부 또는 주머니에 편리하게 출입하게 하고, 상기 전방 커버부(20)를 인체의 복부에 밀착시킬 수 있도록, 상기 전방 커버부의 좌우 가장자리의 양단부(21) 및 양단부의 이음부(22), 좌우 단추부(23); 및 묶음에서 조절할 수 있는묶음 조절부(31)가 형성되는 탄성 고리부(32)를 구비한 착탈부(30)를 포함하는 결속부(33); 및 상기 전방커버부의 상단 중앙부(40) 또는 상단 중앙부의 이음부(40a)에 단추 또는 스냅(snap)(29)이 구비되어, 상기 착탈부(30)와 유사한 구성과 기능의 상단 탄성 고리부(41);를 구비하는 것을 특징으로 하는 배코드에 관한 것이다.

인체의 복부를 덮는, 일겹 또는 주로, 양겹의 편물이 역질로 형성되는 전방 커버부(20); 상기 전방 커버부를 인체의 복부에 밀착시킬 수 있도록, 상기 전방 커버부의 양단부(21) 또는 양단부의 이음부(22), 좌우 단추부(23); 및 묶음에서 조절할 수 있는 묶음 조절부(31)가 형성되는 탄성 고리부(32)를 구비한 착탈부(30)를 포함하는 결속부(33); 및 상기 전방 커버부의 상단 중앙부(40) 또는 상단 중앙부의 이음부(40a)에 단추 또는 스냅(29)이 구비되어, 상기 착탈부(30)와 유사한 구성과 기능의 상단 탄성 고리부(41);를 구비하는 것을 특징으로 한다.

명 세 서

청구범위

청구항 1

인체의 복부를 덮는, 일겹 또는 주로, 양겹의 편물이 역질로 형성되는 전방 커버부(20); 상기 전방 커버부를 인체의 복부에 밀착시킬 수 있도록, 상기 전방 커버부의 양단부(21) 또는 양단부의 이음부(22), 좌우 단추부(23); 및 묶음에서 조절할 수 있는 묶음 조절부(31)가 형성되는 탄성고리부(32)를 구비한 착탈부(30)를 포함하는 결속부(33);및 상기 전방 커버부의 상단 중앙부(40) 또는 상단 중앙부의 이음부(40a)에 단추 또는 스냅(29)이 구비되어, 상기 착탈부(30)와 유사한 구성과 기능의 상단 탄성 고리부(41);를 구비하는 것을 특징으로 하는 배코드.

청구항 2

제1항에 있어서,

상기 전방 커버부(20)의 양겹으로 형성되는 양옆의 좌우 일부분에 개방부(26)가 구비되어, 내부에 주머니 형상을 형성(26a)하고, 또는 전면의 중앙부분에 지퍼(27)가 구비됨으로써, 주머니(27b)가 형성되고, 별도내피(51)를 부착할 수 있도록 내부 일면에 내피 부착부(50)가 형성되는 것을 특징으로 하는 배코드.

청구항 3

제1항 및 제2항에 있어서,

상기 전방 커버부(20) 및 착탈부(30)는 각각 허리 전체 둘레의 중간의 위치에, 각각 허리 전체 둘레의 반 이하 및 반 이상을 커버하는 것을 특징으로 하는 배코드.

청구항 4

제1항, 제2항 및 제3항에 있어서,

상기 전방 커버부의 내측에 별도내피(51)를 더 구비하되, 부착되는 별도내피(51)는; 누빈 약쑥솜, 누빈 솜(쑥, 한약재, 허브, 식물성, 실크,울), 섬유, 가죽 중에서 형성되며, 상기 별도내피의 부착부(55)에는 벨크로 테이프 후크(52) 및 벨크로 테이프 보조부(53)를 더 포함하는 것을 특징으로 하는 배코드.

청구항 5

제1항에서부터 제4항에 있어서,

상기 전방 커버부, 양단부(21), 양단부 및 상단부의 이음부, 별도내피(51)의 일정부분 및 가장자리에는 보다 심미성, 밀착성 및 탄력성을 부가 하기 위하여 레이스, 바이어스, 팻치, 장식등의 다양한 보조부(28)를 구비하는 것을 특징으로 하는 배코드.

청구항 6

제1항에서부터 제5항에 있어서,

상기 전방커버부의 하부에, 하단 중앙부(42) 또는 하단 중앙부의 이음부(42a)에 단추가 구비되는 하단 탄성고리부(43); 또는 하단을 직접 또는 간접으로 아래로 연장하는 하단 연장부(60);를 형성하는 것을 특징으로 하는 배코드.

발명의 설명

기 술 분 야

[0001] 본 발명은 배코드에 관한 것으로서, 인체의 복부를 덮는, 일겹 또는 양겹으로 이루어지며, 특히, 양겹의 편물을, 주로 역질로 이용하여, 인체의 복부를 덮는 전방커버부의 양단부 또는 양단부의 이음부에, 단추부를 구비하고, 좌우의 양옆 일부분을 개방하는 개방부로 주머니 형상으로 형성 또는 전면에 지퍼를 이용한 주머니가 구비되어, 상기의 개방부 또는 지퍼를 통하여, 별도 내피가 내부에 편리하게 출입하게 하고, 전방 커버부 와 착

탈부를 용이하게 결속하기 위한 고리를 묶음(tie)에서 조절할 수 있는 묶음조절부가 형성되는 탄성 고리부를 구비한 착탈부; 및 상기 전방커버부의 상단 중앙부 또는 상단 중앙부의 이음부에 단추 또는 스냅이 구비되어, 상기 착탈부와 유사한 상단 탄성고리부가 구비되어 사용자의 착용이 편리한 복부 보온 효과가 있는 배코드에 관한 것이다.

배 경 기 술

[0002] 사람의 복부는 항상 따뜻하게 유지하여 혈액순환, 소화, 흡수, 배변, 수면, 복식호흡, 체온 유지 및 상승에 도움이 되고, 건강에 이롭다고 알려져 있다. 그러나 여름에는 상의를 입지 않고 생활하거나 수면을 취하는 경우가 많으므로, 장시간 배가 노출되어 배에 탈이 나기 쉬우며, 냉방중인 사무실 내에서 장시간 근무 할 경우, 체온의 갑작스런 저하로 감기기운, 기침, 배탈증상이 나는 경우가 많다. 또한, 봄가을, 환절기와 추운 겨울에도 복부를 보온하기가 용이하지 아니하여 건강을 해치는 일이 적지 않다.

[0003] 이에 배를 보온 할 수 있는 것으로, 등록 특허 제10-1402420호의 "복부웨어" 가 제안 된 바 있다. 상기 복부웨어는 착용 후에도 복부웨어가 이동하지 않고 항상 고정된 상태를 유지할 수 있도록 한다는 목적 하에 제안되었다. 그러나 상기 복부웨어는, 착탈부에 있는 조절부의 돌출부분, 결속을 위한 착탈부의 용이한 착탈 및 착용후의 성능 개선, 상단부의 탄성 고리부를 분리 하기 위한 개선, 전방커버부의 일겹의 이용성, 배코드 전반의 보온성, 심미성, 밀착성, 탄력성, 착용성의 개선이 여전히 요구 되었다.

발명의 내용

해결하려는 과제

[0004] 상기와 같은 문제점을 해결하기 위한 것으로서, 일겹 또는 양겹 중에, 특히, 주로 양겹의 편물을, 주로 역질로 이용하여, 인체의 복부를 덮는 전방커버부의 양단부 또는 양단부의 이음부, 좌우단추부를 구비하고, 좌우의 양옆 일부분에 개방부가 형성되어, 내부에 주머니 형상을 형성하고, 또는 전면의 중앙부분에 지퍼로 주머니가 구비되어, 상기의 개방부 와 지퍼를 통하여, 별도 내피가 내부에 편리하게 출입하게 하고, 전방 커버부 와 착탈부를 용이하게 결속 하기 위한 고리를 묶음(tie)에서 조절할 수 있는 묶음 조절부가 형성되는 탄성고리부를 구비한 착탈부; 전방 커버부와 착탈부의 길이의 장단 조절; 및 상기 전방커버부의 상단 중앙부 또는 상단 중앙부의 이음부에 단추 또는 스냅(snap)을 구비하고, 상기 착탈부와 유사한 구조와 기능의 상단 탄성고리부가 구비되어 사용자의 착용이 편리한 복부 보온 효과가 있는 배코드를 제공하는 것을 목적으로 한다.

과제의 해결 수단

[0005] 상기와 같은 목적을 달성하기 위하여, 본 발명의 일실시예에 따른 배코드는, 인체의 복부를 덮는, 일겹 또는 주로, 양겹의 편물이 역질로 형성되는 전방 커버부(20); 상기 전방 커버부를 인체의 복부에 밀착시킬 수 있도록, 상기 전방 커버부의 양단부(21) 또는 양단부의 이음부(22), 좌우 단추부(23); 및 묶음에서 조절할 수 있는 묶음조절부(31)가 형성되는 탄성 고리부(32)를 구비한 착탈부(30)를 포함하는 결속부(33); 및 상기 전방 커버부의 상단 중앙부(40) 또는 상단 중앙부의 이음부(40a)에 단추 또는 스냅(29)이 구비되어, 상기 착탈부(30)와 유사한 구성과 기능의 상단 탄성 고리부(41);를 구비하는 것을 특징으로 한다.

[0006] 또한, 바람직하게는, 상기 전방 커버부(20)의 양겹으로 형성되는 양옆의 좌우 일부분에 개방부(26)가 구비되어, 내부에 주머니 형상을 형성(26a)하고, 또는 전면의 중앙부분에 지퍼(27)가 구비됨으로써, 주머니(27b)가 형성되고, 별도내피(51)를 부착할 수 있도록 내부 일면에 내피 부착부(50)가 형성 될 수 있다.

[0007] 또한, 바람직하게는, 상기 전방 커버부(20) 및 착탈부(30)는 각각 허리 전체 둘레의 중간의 위치에, 각각 허리 전체 둘레의 반 이하 및 반 이상을 커버하는 것을 특징으로 한다.

[0008] 또한, 바람직하게는,상기 전방 커버부의 내측에 별도내피(51)를 더 구비하되, 부착되는 별도내피(51)는;누빈 약쑥솜, 누빈 솜(쑥, 한약재, 허브, 식물성, 실크, 울), 섬유, 가죽 중에서 형성되며, 상기 별도내피의 부착부(55)에는 벨크로 테이프 후크(52) 및 벨크로 테이프 보조부(53)를 더 포함 할 수 있다.

[0009] 또한, 바람직하게는, 상기 전방 커버부, 양단부(21), 양단부 및 상단부의 이음부, 별도내피(51)의 일정부분 및 가장자리에는 보다 심미성, 밀착성 및 탄력성을 부가 하기 위하여 레이스, 바이어스, 팻치, 장식등의 다양한 보조부(28)를 구비 할 수 있다.

[0010] 또한, 바람직하게는, 상기 전방커버부의 하부에, 하단 중앙부(42) 또는 하단 중앙부의 이음부(42a)에 단추가 구

비되는 하단 탄성고리부(43); 또는 하단을 직접 또는 간접으로 아래로 연장하는 하단 연장부(60);를 형성하는 것을 포함 할 수 있다.

발명의 효과

[0011] 상기와 같은 본 발명에 따른 배코드는, 인체의 복부를 덮는, 전방커버부의 일겹의 경우는 주로, 여름철에 내의 또는 외의로 착용하여 보온 할 수 있고, 양겹의 편물이 역질로 형성되는 전방 커버부(20)양옆의 좌우 일부분에 개방부(26)로 내부에 주머니 형상을 형성(26a)하고, 또는 전면의 중앙 부분에 지퍼(27)로 주머니(27b)가 구비되어, 별도내피(51)의 출입 및 부착이 용이 하게 전방 커버부의 안감(24)의 내부 일면에 내피 부착부(50)가 형성 될 수 있다.

[0012] 또한, 전방 커버부를 인체의 복부에 편안하게 밀착 착용할 수 있도록, 상기 전방 커버부의 양단부(21), 양단부에 이음부(22), 좌우단추부(23)가 구비되고, 묶음에서 조절할 수 있는 묶음 조절부(31)가 형성되는 탄성 고리부(32)를 구비한 착탈부(30)를 포함하는 결속부(33); 및 상기 전방 커버부의 상단 중앙부 또는 상단 중앙부의 이음부(40a)에 단추 또는 스냅(29)이 구비되어, 상기 착탈부(30)와 유사한 구성과 기능의 상단 탄성 고리부(41)를 구비하여 사용자의 착용이 편리하다.

[0013] 또한, 전방 커버부의 사이즈의 대소 및 착탈부의 길이의 장단을 조절할 수 있게 하여, 전방 커버부와 착탈부의 사이즈와 길이를 사용자의 복부와 허리에 적합하게, 각각 허리의 중간, 허리의 앞과 뒤에 각각 위치하게 할 수 있다. 또한, 착탈부(30)의 조절을 묶음 조절부(31)로 조절 함으로서 누워서 운동 할 때에도 등이나 옆구리를 자극하지 않으므로 착용후의 등쪽과 옆구리의 불편함을 해소할 수 있다.

[0014] 또한, 상기와 같은 본 발명에 따른 배코드는, 사용자의 복부를 24시간 보온함으로써 혈액순환, 소화, 흡수, 배변, 수면, 복식호흡, 체온 유지 및 상승에 도움을 주어 건강에 이롭고, 냉난방 에너지 절약에도 다소 도움이 될 수 있고, 갑작스런 화재나 재난으로 인한 매연이나 가스가 발생시에는 비상용 마스크로도 대체 응용 할 수도 있고, 세탁기로 일상세탁도 할 수 있다.

[0015] 또한, 상기와 같은 본 발명에 따른 배코드는, 남녀, 특히, 어르신들의 복부를 보온 하는 효과가 있을 뿐만 아니라, 내부에 형성되는 별도내피(51)를 이용 부착하여 복부 보온을 보다 상승시킬 수 있는 효과가 있다.

도면의 간단한 설명

[0016] 도 1은 본 발명의 일실시예에 따른 제1의 배코드를 도시한 사시도(도 1a) 및 전방 커버부의 정면도(도 1b) 및 배면도(도 1c)이다.

도 2는 본 발명의 일실시예에 따른 제2의 배코드를 도시한 사시도(도 2a) 및 전방 커버부의 정면도(도 2b) 및 배면도 (도 2c)이다.

도 3은 본 발명의 일실시예에 따른 배코드의 결속부에 포함되는 착탈부을 도시한 도면이다.

도 4는 본 발명의 일실시예에 따른 배코드의 별도내피를 도시한 도면이다.

발명을 실시하기 위한 구체적인 내용

[0017] 본 발명과 본 발명의 동작상의 이점 및 본 발명의 실시에 의하여 달성되는 목적을 충분히 이해하기 위해서는 본 발명의 바람직한 실시 예를 예시하는 첨부도면 및 도면에 기재된 내용을 참조하여야 한다. 이하 첨부한 도면을 참조하여 본 발명의 바람직한 실시 예를 설명함으로써, 본 발명을 상세히 설명한다. 각 도면에 제시된 동일한 참조부호는 동일한 부내를 나타낸다.

[0018] 도 1을 참조하면, 전방 커버부(20)는 인체의 복부를 덮어 복부를 보온할 수 있고, 전방 커버부(20)의 양단부(21)가 좌우로 다소 길게 연장되어 허리 뒤의 일부까지를 덮을 수 있다. 즉, 도 1의 전방 커버부(20)의 길이가 허리 전체둘레의 1/2이상, 바람직하게는 약2/3를 커버 할 수 있다. 이에 따라, 결속부(33)에 포함되는 착탈부(30)는 허리 전체둘레의 1/2이하, 바람직하게는 허리전체의 약1/3을 커버 할 수 있다.

[0019] 상기 제1실시예에 따른 배코드의 사시도인 도1a를 참조하면, 상기 배코드는 전방 커버부(20), 양단부(21), 좌우 단추부(23), 결속부(33) 및 착탈부(30)와 탄성고리부(32), 상단 중앙부의 단추[단추 또는 스냅(29)], 상단 탄성 고리부(41)를 가진다.

[0020] 전방 커버부(20)는 복부를 커버 할 수 있게 상하로 복부와 비슷하게 경사지게 형성되며, 전방커버부의 양단부

(21)가 다소 길게 연장되어 허리의 중간이나 허리 뒤편 일부까지를 덮을 수 있게 구성되어 있다. 전방 커버부의 양단부의 가까운 편의 좌우에는 다양한 보조부(28)의 하나로써 세로로 팻치가 형성 되어 있다. 이 팻치는 전방 커버부가 주로, 양겹의 편물로서 역질로 형성되므로 주로 직물을 이용하여 편물의 탄력성을 완화 시키는 역할도 하고, 디자인의 심미성을 상승하는 역할을 할 수 있다.

[0021] 전방커버부의 양단부(21)에는 좌우 단추부(23)가 구비되어 있다. 좌우 단추부(23)는 전방 커버부(20) 와 착탈부(30)의 탄성고리부(32)가 서로 결속부(33)로 연결하여 밀착 및 풀리지 않도록 하기 위함이고, 착탈부(30)의 탄성고리부(32)는 전방 커버부를 밀착시키는 역할이고, 상기 전방커버부의 상단 중앙부에도 단추[단추 또는 스냅(29)]가 구비되어, 상기 착탈부와 유사한 구성과 기능의 상단 탄성고리부(41)를 구비한다.

[0022] 본 발명의 착탈부(30)는 길이를 묶음에서 조절할 수 있는 묶음 조절부(31)가 구비된 탄성고리부(32)가 전방 커버부(20)의 양단부(21)의 가장자리 부근에 구비된 좌우 단추부(23)와 결속하여, 전방 커버부(20)를 인체의 복부, 복부와 허리부분 및 허리 뒤의 일부에 밀착 시킬 수 있다. 상기 착탈부(30)는 주로 사용자의 허리의 등편를 감아서 전방 커버부를 사용자의 복부 및 허리에 밀착, 결속시키기 위한 구성일수 있다.

[0023] 또한, 착탈부(30)는 주로 한 줄로 이루어진 탄성소재로서, 착탈부의 좌우의 양편에 탄성 고리부(32)를 구비할 수 있으며, 탄성고리부(32)의 대소 및 착탈부(30)의 길이의 장단 조절을 단순하게 묶음에서 할 수 있는 묶음 조절부(31)를 구비할 수 있다.

[0024] 도 1a에 도시된 바와 같이, 착탈부(30)의 좌우 탄성고리부(32)에는 각각 두개의 매듭(31a)이 추가로 구비되어 탄성고리부(32)를 묶음 조절부(31)로 조절할 시에 탄성고리부가 풀리거나 밀착되지 않도록 제어의 역할을 할 수 있다. 상기 착탈부는 줄이나 끈의 길이를 조절 할 수 있는 탄성소재를 주로 이용 할 수 있음이 당 업자에게 자명하다.

[0025] 또한, 도 1a를 참조하면, 상기 결속부(33)는 전방 커버부(20)의 양단부(21)에 연결되어 있는 좌우단추부(23)와, 묶음에서 조절할 수 있는 묶음 조절부(31)가 있는 탄성고리부(32)가 형성된 착탈부(30)와 결합된다.

[0026] 도 1a에 도시된 바와 같이, 좌우 단추부(23)는 전방 커버부(20)의 양단부(21)에 구비되고, 착탈부(30)의 양편에 탄성 고리부(32)모양으로 형성할 수 있다.

[0027] 도 1a에 도시된 바와 같이, 착탈부(30)의 탄성 고리부(32)와 전방 커버부(20)의 양단부(21)의 단추부(23)가 서로 결속부(33)를 통해 결합될 수 있다. 물론, 단추 와 고리를 서로 반대로도 할 수 있고, 후크 와 고리로도 서로 용도와 목적에 따라서 융통 할 수도 있고, 통상의 탈착 수단(다양한 모양의 단추, 스냅, 자석)들로도 구현될 수도 있다.

[0028] 전방커버부의 양단부(21)의 좌우 단추부(23)에는 단추를 주로, 각 하나로 하되 용도와 사이즈에 따라서는 각 두개의 단추를 부착 할 수도 있다. 또한, 전방커버부의 양단부(21)의 좌우 단추부(23)에 스냅, 자석을 구비하여, 추가로 별개의 연결 고리부를 구성 할 수도 있다.

[0029] 또한, 상기 착탈부(30)의 좌우 탄성 고리부를 전방커버부(20)의 양단부 중에서, 한쪽 탄성 고리부를 한쪽 단부에 고정시키거나 또는 한쪽 탄성 고리부에는 매듭으로 고정고리로 하고, 반대편의 단부에는 묶음에서 조절이 가능한 묶음 조절부(31)가 있는 탄성 고리부(32)로 구성 할 수도 있다. 즉, 탄성고리부의 좌우 묶음 조절부 대신에 한쪽에만 묶음 조절부가 구비되게 할 수 있다.

[0030] 한편, 상기 착탈부(30)의 탄성 고리부의 묶음 조절부(31)는 줄이나 끈의 길이를 조절할 수 있는 묶음 뿐만 아니라 매듭 등의 통상의 수단 이면, 어느 것이든 사용될 수 있음이 당 업자에게 자명한 일이다. 사용자는 자기의 배코드를 자기의 허리 사이즈에 알맞게 착탈부의 탄성 고리부를 묶음 조절부나 매듭으로 일정한 길이로 항상 사용 할 수도 있다.

[0031] 또한, 착탈부(30)의 좌우 탄성 고리부를 전방커버부의 상단 탄성 고리부(41) 및 하단 탄성 고리부(43)에도, 이를 좌우 대신에 상하로 응용 사용하는 구성과 기능이다.

[0032] 도 3을 참조하면, 본 발명의 일 실시예에 따른 배코드의 결속부(33)에 포함되는 착탈부(30)의 구성이 자세히 도시되어 있다.

[0033] 또한, 도 1a에서 전방커버부의 양단부(21)의 가장자리가 세로로 직각으로 표시 되어 있으나, 둥근 모양으로도 구비 될 수 있고, 둥글게 돌출 하게 구성 할 수도 있고, 양단부(21)의 가장자리 부분에 다양한 보조부(28)중의 하나인 팻치나 이음(도2참조)으로도 구성 될 수 있음은 당 업자의 자명한 일이다.

[0034] 도 1b는 상기 배코드의 정면도로서, 전방커버부(20)의 양단부(21)가 좌우 허리쪽으로 다소 연장되어 옆구리나 허리의 뒤편 일부를 덮을 수 있는 형상이다.

[0035] 또한, 전방커버부 나 양단부의 어느 부위에도 상표, 이름, 팻치, 다양한 디자인으로 표현 할 수 있도록 고정이나 탈부착이 가능한 것으로서, 주로 전면에 부착 할 수 있게 형성되는 것이 바람직하다.

[0036] 상기 상단 탄성고리부(41)는, 전방 커버부(20)의 상단 중앙부(40)의 단추[단추 또는 스냅(29)]가 구비되어, 상기 착탈부와 유사한 구성과 기능으로 상단 탄성고리부(41)를 포함할 수 있다. 따라서 단추와 고리로 연결하여, 묶음 조절부(31)의 묶음에서 조절할 수 있으므로 사용자는 간편하게 이용할 수 있다.

[0037] 상단 탄성고리부(41)는, 본 발명의 일실시예에 따른 배코드를 착용할 때, 셔츠, 상의 등에 부착되는 단추나 목걸이 등에 끼워져 전방 커버부(20)가 복부에 밀착되도록 하고, 전방 커버부(20)가 아래로 쳐지거나 접혀 내려오는 것을 방지할 수 있다. 한편, 여성의 경우에는 브리지어에 단추등을 이용 및 부착하여 단추에 상단 탄성고리부(41)가 끼워지도록 함으로써 단추가 없는 상의를 착용한 경우에도 전방 커버부(20)가 복부에 밀착할 수 있다.

[0038] 본 발명의 일실시예에 따른 배코드의 상단 탄성고리부는, 상기 착탈부(30)의 구성 과 기능을 유사하게 응용함으로써, 상단 탄성고리부(41)에 포함되는 묶음 조절부(31)를 통해 상단 탄성고리부(41)의 길이를 조절하는 것이 용이하기 때문에, 상단 탄성고리부(41)가 상의의 단추, 목거리등에 결합되어 전방 커버부(20)가 복부에 밀착 될 수 있는 장점이 있다.

[0039] 한편 도 1b를 참조하면, 전방 커버부(20) 및 양단부(21)의 가장자리 일부분에는 탄성 또는 비탄성 소재로 형성되는 다양한 보조부(28)중의 하나인 세로로 된 팻치가 좌우에 더 구비될 수 있다. 상기 다양한 보조부(28)는 심미적인 효과를 높이기 위해 레이스, 바이어스,팻치,장식등의 형상으로 이루어질 수 있으며, 특히 배코드의 겉옷의 경우에는 전방 커버부 와 다양한 보조부의 일부에는 다채로운 디자인이나 금속류등의 장식이 형성될 수도 있다.

[0040] 전방 커버부의 양단부(21)의 안쪽, 주로, 겉쪽에 직물로 구비되는 팻치 또는 이음으로 연장되어 전방커버부의 느슨함을 조절 할 수 있는 역할로도 구비 할 수 있다. 팻치 또는 이음은 착용후의 편물의 신축성을 줄이는 역할도 하고, 브랜드 및 칼라 표시도 하여, 세탁한 후에도 서로 구분하기 용이하도록 하는 역할을 함으로써, 위와 같은 문제들을 해결하는데 도움이 될 수도 있다. 배코드는 주로, 내의 위주 이므로 오가닉 면 및 실크, 천연 및 기능성 섬유를 이용하여, 편직물 중에서도 편물을 일겹, 주로는 편물을 양겹으로, 주로 역질로 이용 한다. 물론, 하계 절에는 내의나 외의용으로 시원한 망사나 삼베등으로 의류로서 가능한 어떤 섬유로도 이용 할 수 있음은 당 업자의 자명한 일이다.

[0041] 도 1c는 상기 배코드의 배면도로서, 상기 전방 커버부(20)의 양겹으로 형성되는 양옆 좌우 일부분의 겉감(25)과 안감(24)사이에 개방부(26)로 개방되어 있어, 그 내부가 주머니 형상을 형성(26a)함으로서, 내부의 별도내피(51)(도4 참조)를 부착할 수 있으며, 상기 별도내피(51)를 탈부착 할 수 있도록 내피 부착부(50)들이 상기 전방 커버부의 안감(24)의 내측에 벨크로 테이프의 루프로 형성 될 수 있다.

[0042] 상기 개방부(26)의 개방된 안감(24)부분의 가장자리에는, 전방커버부의 가장자리와 유사하게 본봉, 특종재봉, 심미성을 위한 레이스등으로 마감 할 수 있다.

[0043] 한편 도 1c를 참조하면, 상기 전방 커버부(20)의 양겹 중에 안감(24)의 내측의 좌우상하에 별도내피(51)착용을 위한 벨크로 테이프의 루프(loop)를 내피 부착부(50) 위치에 간격을 두고 네개가 좌우상하에 형성 할 수 있다. 물론 전방 커버부의 사이즈의 대소에 따라서는, 한 개 내지 그 이상을 구비 할 수 있다.

[0044] 본 발명의 일실시예에 따른 배코드에 구비되는 전방 커버부(20)는 다양한 형태로 변형하는 것이 가능하다.

[0045] 일례로서, 본 발명의 일실시예에 따른 배코드는, 전방 커버부의 하단부를 직접연장 또는 간접연장 방법으로 아래로 길게 연장 할 수 있다. 상기 전방 커버부의 하단부를 아래로 길게 연장 하는 것은 무더운 여름에 취침 시에 이불이 벗겨져도 아래를 커버할 수 있게 하기 위함이다. 상기 전방 커버부(20)의 하단 연장부(60:미도시)는 편직물중에 주로 직물의 일겹으로 이루어질 수 있다.

[0046] 다른 예로서, 본 발명의 일실시예에 따른 배코드는 전방 커버부(20)의 상단부를 가슴쪽으로 길게 연장할 수 있다. 이는 티셔츠나 런닝셔츠등을 입을 경우에는 이들 옷의 단추에 상단 탄성고리부를 결합하기에는 상단 탄성고리부가 너무 길어지게 되는 문제를 해결하기도 하고, 필요한 용도에 따라 가슴 쪽으로 넓게나 길게 연장할 수도 있다.

[0047] 또한, 상기 전방 커버부(20)의 상단 연장부에는 여성들을 위해 브래지어를 형성할 수도 있고, 남녀 양쪽가슴부분에 가슴커버를 할 수도 있다. 상기 브래지어나 가슴커버를 밀착할 수 있는 제2의 결속부인 착탈부도 구성될 수 있다.

[0048] 또 다른 예로서, 본 발명의 일실시예에 따른 배코드는, 전방 커버부(20)의 상단부와 하단부를 모두 길게 연장할 수도 있다. 이때 전방 커버부(20)의 복부부분은 양겹으로 하고 하단 연장부와 상단 연장부는 일겹으로 할 수도 있고, 일겹과 양겹을 부분적으로 혼용할 수도 있다.

[0049] 한편, 본 발명의 일실시예에 따른 배코드는, 전방커버부는 주로 편물을 역질로 이용하고, 전방커버부의 디자인을 역질로 수동,반자동,자동으로 편직 할 수도 있고, 기존 오가닉 면 및 실크등의 편물원단을 역질로 재단하여 제작 할 수도 있다. 그리고 이용의 용도와 목적에 따라서는, 편물, 직물, 가죽으로 일겹 또는 양겹으로 형성할 수 있고, 일겹 및 양겹을 부분별로 혼용할 수도 있다. 전방커버부(20)는 주로 편물 그리고 직물, 가죽. 누빈 소재로 일겹, 일이겹 혼용, 양겹으로 형성 될 수있을 뿐만 아니라 보온, 혈액순환, 건강에 이로운 천연염색, 한약재, 인조 다이어, 금은 보석류, 광물질을 혼용하여 배코드가 가능한 소재들을 한겹, 두겹, 그 이상을, 전부 또는 부분적으로 응용 할 수도 있고, 수작업 및 미싱으로 자수, 오방색, 디자인, 조각섬유로 다자인 하여, 보온성, 밀착성 및 심미적 효과를 극대화하여 유용하게 제작 착용 할 수도 있고, 한지,실크, 오색실, 금은실, 금은박을 서로 혼용하여 제작 할 수 있으므로 새로운 고급 공예품으로도 창조 될 수 있다.

[0050] 한편, 본 발명의 일실시예에 따른 배코드는 내의뿐만 아니라 겉옷으로도 사용이 가능하다. 겉옷의 일례로는, 전방 커버부(20)의 겉감을 가죽으로 전부 또는 중앙부분은 가죽 다른 부분은 섬유일 경우, 안감은 섬유로 하여, 용도에 따라 부분별로 혼용할 수 있다.

[0051] 또한, 여름철에는 일부 젊은 여성님들의 배꼽을 멋이 있게 커버 할 수 있도록, 망사등의 섬유를 일겹 또는 일이겹을 혼용하여 다양한 디자인 과 장식으로 멋 뿐만 아니라 배꼽부분을 보온 할 수도 있다.

[0052] 또한, 본 발명의 일실시예에 따른 배코드는 사용자의 스마트폰, 여권등을 삽입할 수 있는, 개폐가 가능한 일상용의 별도의 주머니를 전면, 후면에 한 개 이상 구비할 수 있다.

[0053] 또한, 전방 커버부를 허리 뒤에, 착탈부를 복부에 위치하게 하여, 허리 뒤편을 보온하게 착용 할 수도 있다.

[0054] 또한, 본 발명의 일실시예에 따른 배코드의 전방커버부의 양면 중에 겉면을 약간 부풀게 제작하여, 별도내피용으로 현미, 오곡, 식물의 씨앗, 게르마늄, 옥등으로 구비된 팩들을 그냥 또는 데워서도, 전방커버부의 주머니형성 또는 주머니에 넣어서, 일상 및 취침 시에 이러한 배코드를 착용하여 복부를 한층 따뜻하게 찜질을 하시면서 이용 및 주무실수도 있다.

[0055] 본 발명의 일실시예에 따른 배코드의 별도내피(51)에 대해서는 도4를 참조하여 자세히 설명하기로 한다.

[0056] 도 2는 본 발명의 제2실시예에 따른 배코드를 도시한 사시도(도 2a) 및 전방 커버부의 정면도(도 2b) 및 배면도(도 2c)로서, 도 2의 상기 배코드는, 전방 커버부(20)의 전면 중간 부분에 구비되는 지퍼(27) 및 상기 지퍼와 결합되고, 전방 커버부(20) 내부에 형성되는 주머니(27b)를 더 구비할 수 있다.

[0057] 상기 주머니 이외의 주머니 형성 방법에는, 전방 커버부(20)의 하단부 바로 위에 양겹의 재봉으로서 형성 될 수도 있고, 전방커버부의 좌우의 일정 부분에 세로로 재봉하여 주머니(27b)가 형성될 수도 있고, 주머니 형성 부분의 양면 이외의 좌우를 일면으로 하여 주머니(27b)를 형성 할 수도 있으며, 이와 같이 다양한 주머니의 형상에 따라서,지퍼(27)를 개폐하여 제2의 안감인 별도내피(51)를 주머니에 출입할 수 있다.

[0058] 한편, 도 2를 참조하면, 전방커버부의 양단부(21)에는 추가로 양단부의 이음부(22)가 구비되어 있으며, 이 이음부(22)에는 좌우 단추부(23)가 구비 되어 있다. 양단부의 이음부(22)는 주로 직물로 구성되어 밀착성, 심미성, 구분성을 부가 할 수 있다. 물론, 이음부의 가장자리에도 다양한 보조부(28)가 구비 될 수 있다.

[0059] 또한, 도 2에서 보는 바와 같이, 전방 커버부(20)의 양단부(21)와 양단부의 이음부(22)의 길이를 짧게 하여, 주로, 앞쪽의 복부를 커버할 수 있는 경우로서, 허리 전체둘레의 약1/2이하 이며, 착탈부(30)의 길이는 허리 전체둘레의 약1/2이상을 커버 할 수 있다. 물론, 전방 커버부(20)의 양단부(21)와 양단부의 이음부(22)의 길이를 허리뒤로 연장하여 허리전체둘레의 1/2이상을 커버 하고, 착탈부(30)를 허리 전체둘레의 1/2이하로 커버 할 수 있다.[도 1참조].

[0060] 한편, 도 2a를 참조하면, 상단 탄성고리부(41)로 전방 커버부의 상단 중앙부(40)의 상단 중앙부의 이음부(40a)에 스냅[단추 또는 스냅(29)]이 구비되어, 이때에 추가로 스냅, 단추 등으로 별개의 연결고리부(34)로 구비할

수 있고, 묶음에서 조절할 수 있는 묶음 조절부가 있는 상기 착탈부(30)의 구성과 기능으로 응용하여 상단 탄성 고리부(41)가 형성 할 수 있다.

[0061] 또한, 하단 탄성고리부(43)[미도시]를 더 구비할 수 있다. 상기 하단 탄성고리부는 전방 커버부(20)의 하단 중앙부(42)[미도시] 또는 하단 중앙부의 이음부(42a)[미도시]에 단추가 구비되어, 하단에 탄성고리부(43)[미도시]를 포함할 수 있다.

[0062] 상기 하단 탄성고리부는 단추가 부착된 남성용 속옷 등의 단추에 체결되어 전방 커버부의 아래쪽이 연장된 상태로 하복부를 커버할 수 있도록 하기 위한 구성이다. 최근에는 남성용 속옷에도 단추가 부착되는 경우가 많으므로, 이러한 속옷과 함께 착용할 경우 배쪽으로의 밀착효과를 높이고 옷안에서 혹시 이리저리 접어지는 것을 방지할 수 있다. 나머지 사항은, 도1을 참조하여 상술하였으므로 여기에서는 자세한 설명을 생략한다.

[0063] 그러므로 전방커버부의 양단부(21), 양단부의 이음부(22), 상단 및 하단중앙부 및 이음부에 단추 또는 스냅으로 구비하고, 기능 및 심미적으로 필요 할 시에는 다양한 제2의 별도 연결고리로도 구비 하여 이용 할 수 있음은 당 업자의 자명한 일이다.

[0064] 또한, 도 2에서 보는 바와 같이, 전방커버부의 상단 중앙부의 이음부(40a)에 스냅[단추 또는 스냅(29)]도 부착할 수 있다. 이때 별개의 연결 고리부(34)를 이용하여 연결 결속 할 수 있고, 별개의 연결 고리부(34)에는 개폐가 가능한 통상의 수단으로 단추, 스냅, 자석, 추가 고리등으로 구현할 수 있다.

[0065] 상기와 같이 전방 커버부로 설명하였지만, 이것은 도면을 통한 자세한 설명을 위한 것이며, 도 1 및 도 2의 내용을 서로 혼용하여 이용 할 수 있는 것은 당 업자의 자명한 일이다.

[0066] 한편으로는, 전방 커버부가 일겹, 일이겹 혼용,양겹 일 경우에도 편물, 편직물, 직물로도 상기 도 1 및 도 2의 내용들을 이용하여 다양하게 제작하여 착용 할 수 있음은 당 업자의 자명한 일이다.

[0067] 도 3은 본 발명의 일실시예에 따른 배코드를 도시한 결속부(33)에 포함되는 착탈부(30)를 도시한 도면이다.

[0068] 도 3에 도시된 결속부(33)의 착탈부(30)는 도1를 참조하여 상술한 바 있으므로 여기에서는 자세한 설명을 생략한다. 부언하면, 한줄의 탄성 소재를 이용한 착탈부의 탄성 고리부는, 길이를 묶음으로 조절할 수 있는 묶음 조절부(31)에서 조절 할 때, 각 탄성고리부의 내부 및 외부에서 제어 역할을 할 수 있는 매듭(31a)을 형성 함으로써, 각 탄성고리부(32)가 풀리거나 막힘을 방지할 수 있다,

[0069] 도 3의 착탈부(30)는 전방커버부의 상단 중앙부,상단 중앙부의 이음부의 탄성고리부(41) 및 하단중앙부, 하단중앙부의 이음부의 탄성고리부(43)에도 유사한 구성과 기능으로, 상기 착탈부의 탄성고리부(32)가 좌우 대신에 상하의 용도로 이용 할 수 있음은 자명한 일이다.

[0070] 도 1 내지 도 2을 참조하면, 상기 배코드는, 섬유의 편직물 중에서도 주로, 편물을 역질로 이루어진, 전방커버부(20)의 양겹의 안감(24)부분에 주머니 형상을 형성(26a)하는 양쪽에 개방부(26)가 구비 되거나, 지퍼(27)와 주머니(27b)가 구비되고, 안감(24)에는 내피부착부(50)를 구비 할 수 있다.

[0071] 상기 내피 부착부(50)는 전방 커버부의 안감(24)의 상단 중간, 상단 좌우에 각각 하나 이상으로 그 개수와 위치를 조정 할 수 있고, 바람직 하게는 좌우상하에 한 개씩 합계 네개의 벨크로 테이프의 루프(loop)등으로 형성되어 별도내피(51)가 부착될 수 있다. 즉, 사용자는 전방 커버부(20)의 개방부(26)나 구비된 지퍼(27)를 개폐한 후, 별도내피를 양겹의 내부나 주머니 내부로 삽입하고, 내피 부착부(50)와 별도내피의 부착부(55)를 서로 부착함으로써 별도내피(51)를 전방 커버부(20)의 내부나 주머니 안에 고정할 수 있다.

[0072] 즉, 별도내피(51)가 양겹의 내부에서나 주머니 안에서 아래로 흘러 내리거나 좌우로 움직이는 것을 방지하여 항상 복부를 보온할 수 있다.

[0073] 별도내피(51)에 구비되는 부착부(55)도 벨크로 테이프 후크(hook)(52)등으로 형성될 수 있다. 또한, 본 발명의 일실시예에 따른 배코드은 내피 부착부(50) 및 별도 내피의 부착부(55)로 벨크로 테이프나 단추 등을 사용하기 때문에, 본 발명의 일실시예에 따른 배코드를 세탁할 경우에도 별도내피를 전방커버부와 분리할 수 있다. 또한, 별도내피의 사이즈 및 용도에 적합하게 내피부착부의 위치를 변경할 수 있고, 추가로 별도내피(51)를 좌우상하 부근에 이중으로 구비할 수도 있다.

[0074] 도 4는 본 발명의 일실시예에 따른 배코드의 별도내피(51)를 도시한 도면이다. 도 4를 참조하면, 상기 별도내피의 부착부(55) 및 거즈 나 섬유로 누빈 약쑥솜을 포함할 수 있다. 부착부는 본 발명의 일실시예에 따른 배옷의 내피 부착부(50)에 부착될 수 있다. 별도내피(51)는 편직물의 거즈 나 섬유로 누빈 약쑥솜(54), 누빈 쑥솜, 동

식물성의 누빈솜 뿐만 아니라 기존 솜, 천연 및 기능섬유, 가죽 등의 인체에 의로운 다양한 재료로 형성되어 복부를 용도에 맞게 보온할 수 있게 형성될 수도 있다. 일겹, 양겹으로도 이용 가능하며, 솜과 섬유를 혼용하여 제작할 수도 있다. 별도내피의 중간 및 하단부의 일부분의 부피를 두껍게도 할 수 있다.

[0075] 일예로서, 내면은 누빈 얇쑥솜에 겉면은 가죽으로 제작하여 보온을 상승 시킬 수 있으므로, 한겨울 및 혹한 환경에서도 이용 할 수도 있다. 여름용으로는 인견, 삼베(hemp), 모시등을 별도내피로 이용하면은 시원하면서도 보온 할 수 있다.

[0076] 또한, 벨크로 테이프 보조부(53)의 섬유를 별도 내피(51)의 후크 및 전방 커버부의 내피 부착부(50)의 루프에 받침으로 각각 부착 할 수 있다.

[0077] 한편, 상술한 실시예에서는 본 발명의 일실시예에 따른 배코드는 복부 보온을 위한 하나의 별도내피(52)가 부착될 수 있는 것으로 기재되었으나, 이는 하나의 실시예로서 본 발명의 일실시예에 따른 배코드에는 적어도 하나의 별도내피 외에도, 단전의 보온을 위한 단전용 및 각 계절용 등, 각각의 용도에 맞게 사이즈 및 누빈 소재들의 부피 및 간격등을 조정하는 것이 가능하고, 에너지(기)가 있는 인조 다이어몬드, 보석류, 광물질, 한약재, 통알곡류, 씨앗류 등 인체에 이로운 물질을 이용하여 별도 내피(51)의 소재로 이용, 혼합 내지 장식 할 수 있다.

[0078] 한편, 상기 전방 커버부(20), 양단부(21), 양단부의 이음부(22), 좌우 단추부(23), 착탈부(30), 별도내피(51)등에는 인체에 이로운 식물, 원적외선, 광물질, 가죽, 천연, 인조 및 기능성 섬유를 이용한 허브 및 에너지 발생물질을 결합시켜 복부보온 및 건강을 이롭게 하는 효과를 증대시킬 수도 있다.

[0079] 단추도 천연을 이용한 자게, 자석, 보석등의 다양한 모양과 기능의 단추로 이용 할 수 있다.

[0080] 이하, 상술한 바와 같은 본 발명의 일실시예에 따른 배코드의 착용 방법을 설명한다. 사용자는 먼저 착탈부(30)의 일단에 있는 탄성 고리부(32)를 전방 커버부의 한쪽에 구비된 단추부(23)에 걸고 묶음 조절부(31)의 묶음을 조절하고서 착용해도 되고, 단추에 한번 감아도 된다. 전방 커버부(20)가 배 부분에 위치하게 하고, 착탈부(30)를 허리 뒤쪽으로 감아 반대편의 단추부(23)에 반대편의 탄성 고리부(32)의 묶음 조절부(31)을 조정하여 자신의 허리둘레에 맞도록 조절하여 단추에 걸거나 한번 감아도 된다.

[0081] 이때, 전방 커버부(20)의 양단부의 이음부(22)는 복부의 좌우 옆구리 전의 부근에[도 2참조], 전방커버부의 연장된 양단부(21)는 옆구리 뒤편[도 1참조]의 각각 피부가 유연한 곳에 머물게 착용한다. 그런 다음, 상단 탄성 고리부(41)를 걸 경우에는, 상기 착탈부(30)와 유사한 구성과 기능의 탄성 고리부를 전방커버부의 상단 중앙부의 단추[단추 또는 스냅(29)]에 걸어서 묶음 조절부로 조절하고서, 그리고 사용자의 상의의 단추에 나머지 상단 탄성 고리부(41)를 끼운 후에 묶음 조절부로 길이를 조절하여 상의의 단추 구멍을 채운다.

[0082] 양단부의 이음부가 스냅일 경우, 스냅이나 단추등이 부착된 별도 연결 고리부(34)를 이용할 수 있다. 이때 여성의 경우, 브래지어 중앙의 단추등에 상단 탄성고리부가 끼워지도록 할 수도 있다.

[0083] 또한, 제2의 안감인 별도내피(51)를 착용할 경우에는, 배코드를 착용하기 전에 전방 커버부(20)를 뒤집어서 별도내피를 부착한 후에 다시 바르게 하거나 또는 전방 커버부(20)를 바닥에 펴놓은 후 전방 커버부(20)의 좌우에 있는 개방부(26)나, 앞면에 있는 지퍼(27)를 열어서 안감의 안쪽에 있는 내피 부착부(50)에 별도내피(51)에 구비된 부착부(55)를 붙인 후에 손으로 별도내피를 평편하게 편 다음에 한번 흔들어 본 후에 착용하거나 지퍼를 잠근 후에 한번 흔들어 주고 착용한다. 물론, 배코드를 착용한 후에 별도내피를 개방부 나 지퍼를 통하여 착용할 수도 있다.

[0084] 한편, 단추가 구비된 속옷 하의를 착용한 남성의 경우 그 단추에 하단 탄성 고리부(43)를 끼워 전방커버부의 하측 일부도 편평한 상태를 유지할 수 있다.

[0085] 본 발명은 도면에 도시된 실시예를 참고로 설명되었으나, 이는 예시적인 것에 불과하며, 본기술 분야의 통상의 지식을 가진 자라면 이로부터 다양한 변형 및 균등한 다른 실시 예가 가능하다는 점을 이해할 것이다. 따라서 본 발명의 진정한 기술적 보호 범위는 첨부된 특허청구범위의 기술적 사상에 의해서 정해져야 할 것이다.

부호의 설명

[0086] 20: 전방 커버부 21: 양단부

22: 양단부의 이음부 23: 좌우 단추부

24: 안감 25: 겉감

26: 개방부 26a: 주머니 형상을 형성

27: 지퍼 27b: 주머니

28: 다양한 보조부 29: 단추 또는 스냅(snap)

30: 착탈부 31: 묶음 조절부

31a: 매듭 32: 탄성고리부

33: 결속부 34. 별개의 연결 고리부

40: 상단 중앙부 40a: 상단 중앙부의 이음부

41: 상단 탄성고리부

42: 하단 중앙부 42a: 하단 중앙부의 이음부

43: 하단 탄성고리부

50: 내피 부착부 51: 별도내피

52: 벨크로 테이프 후크 53: 벨크로 테이프 보조부

54: 누빈 약쑥 솜 55: 별도 내피의 부착부

60: 하단 연장부

도면

도면1a

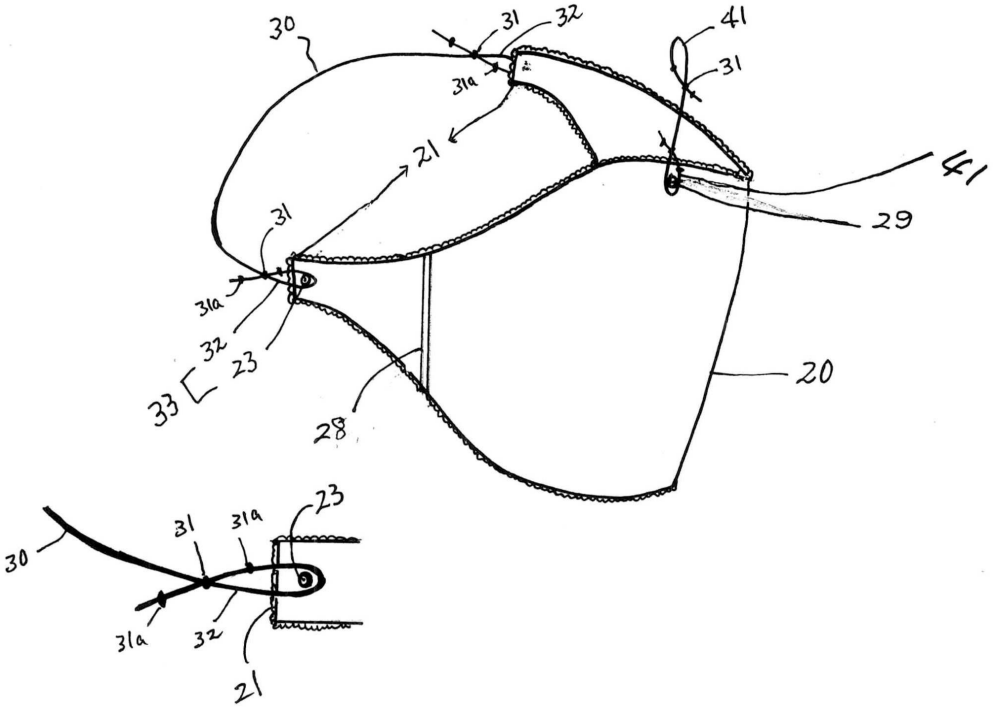

도면1b

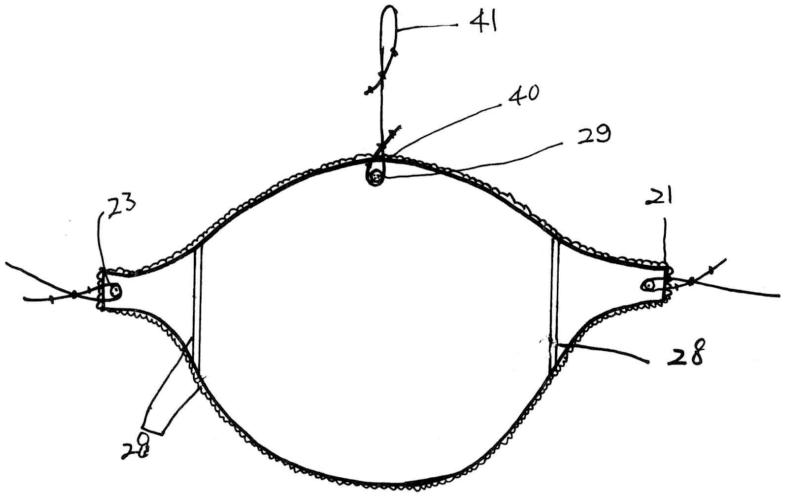

도면1c

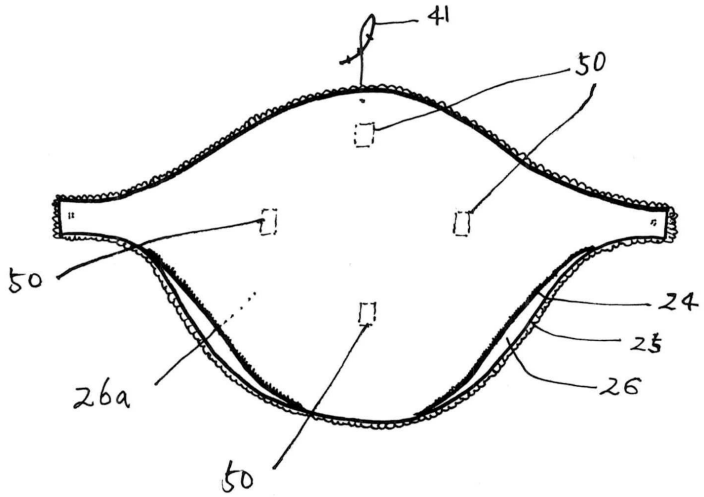

도면2a

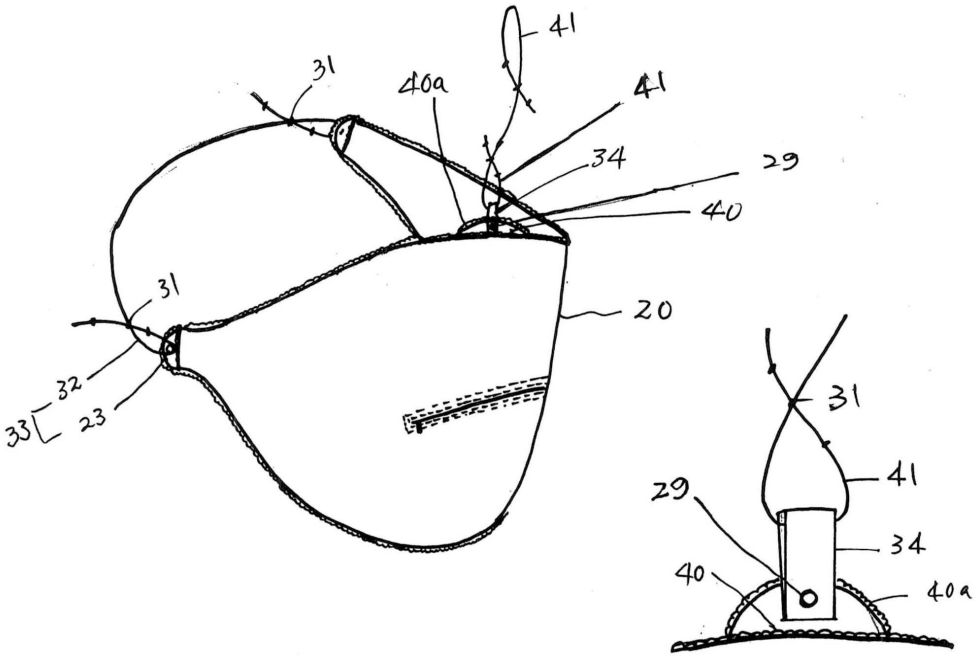
41
31
40a
41
34
29
40
31
20
32
33
23
31
41
29
34
40
40a

도면2b

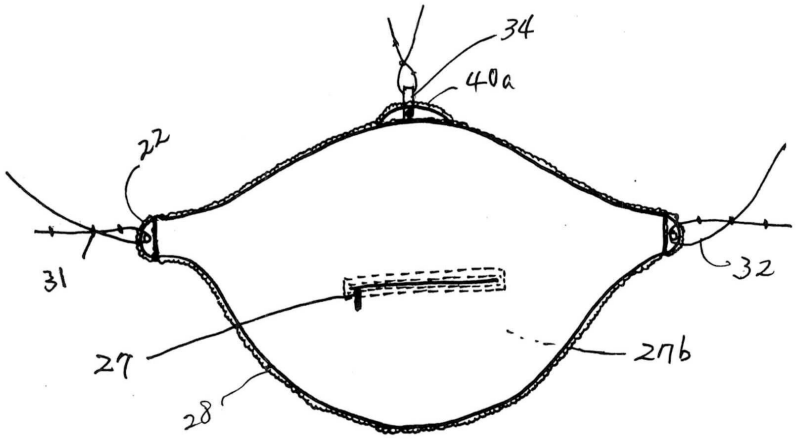
34
40a
22
31
32
27
27b
28

도면2c

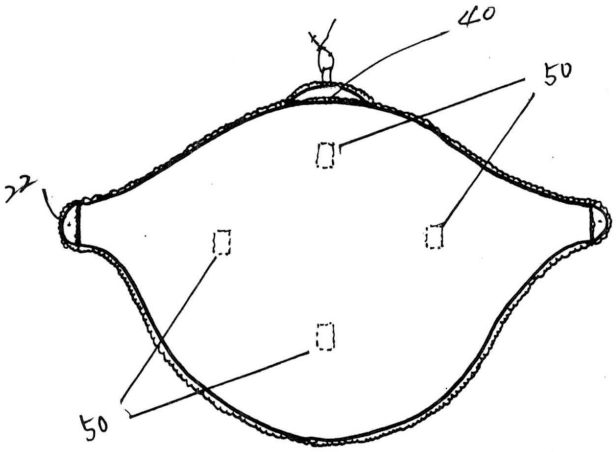

도면3

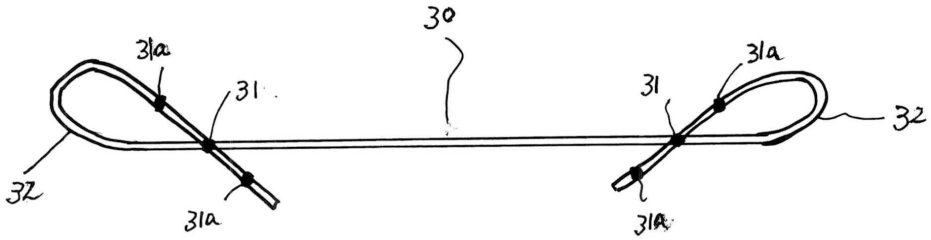

도면4

