(19)中华人民共和国国家知识产权局

(12)实用新型专利

(10)授权公告号 CN 207266713 U
(45)授权公告日 2018.04.24

(21)申请号 201720221937.0

(22)申请日 2017.03.08

(73)专利权人 遵义医学院附属医院
地址 556000 贵州省遵义市汇川区大连路113号

(72)发明人 赵怡 梁园园 骆凌君 韩毅 杨瑾 熊碧麟 邱彬彬

(74)专利代理机构 贵阳中新专利商标事务所 52100
代理人 刘楠 李余江

(51)Int.Cl.
A61B 5/0402(2006.01)

权利要求书1页 说明书2页 附图1页

(54)实用新型名称

一种心电监护导联线收纳盒

(57)摘要

本实用新型公开了一种心电监护导联线收纳盒，它包括一个五面封闭的盒体，该五面由一块背板(1)、两块侧板(2)、一块顶板(3)和一块底板(11)构成，该盒体的前方开敞，盒体内部设有两对绕线组件，每对绕线组件包括两个绕线轴(5)，该绕线轴(5)固定在背板(1)的内侧壁；在其中一块侧板(2)上设有上下两个开槽；在顶板(3)上设有两组收纳盒固定带(13)；在盒体的前方设有一块前挡板(10)。本实用新型结构简单，操作简便，制造加工成本不高，能够很好地解决医院中心电监测导联线的收纳问题，值得推广。

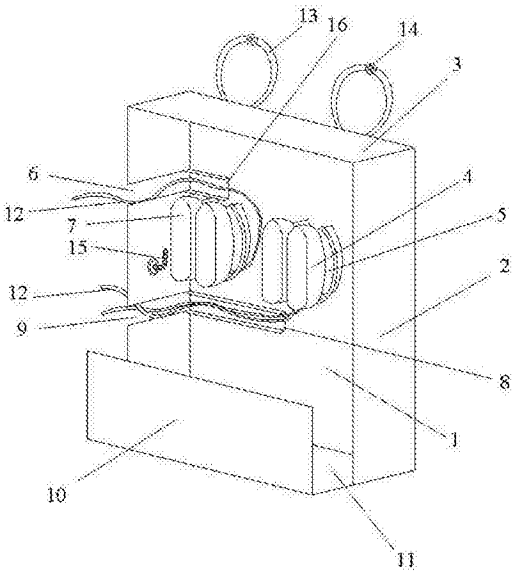

CN 207266713 U

1.一种心电监护导联线收纳盒，其特征在于：它包括一个五面封闭的盒体，该五面由一块背板(1)、两块侧板(2)、一块顶板(3)和一块底板(11)构成，该盒体的前方开敞，盒体内部设有两对绕线组件，每对绕线组件包括两个绕线轴(5)，该绕线轴(5)固定在背板(1)的内侧壁；在左侧板(2)上设有上下两个开槽，两个开槽分别与背板(1)上设置的两个横槽连通；在顶板(3)上设有两组收纳盒固定带(13)；在盒体的前方设有一块前挡板(10)。

2.根据权利要求1所述的心电监护导联线收纳盒，其特征在于：所述绕线轴(5)及轴端(4)为中空结构，前方设有轴端前板(7)封闭。

3.根据权利要求2所述的心电监护导联线收纳盒，其特征在于：所述绕线轴(5)在收纳盒中的高度位于顶板(3)下方2cm。

4.根据权利要求1所述的心电监护导联线收纳盒，其特征在于：所述收纳盒固定带(13)由两根系带和一颗纽扣(14)组成。

5.根据权利要求1所述的心电监护导联线收纳盒，其特征在于：所述前挡板(10)的高度低于侧板(2)上的下槽(9)。

6.根据权利要求1所述的心电监护导联线收纳盒，其特征在于：侧板(2)上的上下两个开槽的槽高为0.8-1.5cm。

7.根据权利要求1所述的心电监护导联线收纳盒，其特征在于：在两块侧板(2)的内侧各设有一个弯向盒体内部上方的小钩(15)。

一种心电监护导联线收纳盒

技术领域

[0001] 本实用新型涉及医疗用具技术领域，具体涉及一种心电监护导联线收纳盒。

背景技术

[0002] 临床工作中，心电监护仪是一种常用的医用设备，心电监护仪的导联线通常较长，在使用中常常会因为心电监护导联线的缠绕、折叠、凌乱等现象带来护理工作的不便，尤其是在抢救及转运危重病人的过程中，导联线一旦发生缠绕无法快速解开，可能会导致病人病情的延误。因此，设计一种心电监护导联线收纳盒是十分有必要的。

实用新型内容

[0003] 本实用新型的目的是提供一种心电监护导联线收纳盒，以用于心电监护导联线的收纳。

[0004] 本实用新型是这样实现的：

[0005] 一种心电监护导联线收纳盒，它包括一个五面封闭的盒体，该五面由一块背板、两块侧板、一块顶板和一块底板构成，该盒体的前方开敞，盒体内部设有两对绕线组件，每对绕线组件包括两个绕线轴，该绕线轴固定在背板的内侧壁；在左侧板上设有上下两个开槽，两个开槽分别与背板上设置的两个横槽连通；在顶板上设有两组收纳盒固定带；在盒体的前方设有一块前挡板。

[0006] 所述绕线轴及轴端为中空结构，前方设有轴端前板封闭。

[0007] 所述绕线轴在收纳盒中的高度位于顶板下方2cm。

[0008] 所述收纳盒固定带由两根系带和一颗纽扣组成。

[0009] 所述前挡板的高度低于侧板上的下槽。

[0010] 侧板上的上下两个开槽的槽高为0.8-1.5cm。

[0011] 在两块侧板的内侧各设有一个弯向盒体内部上方的小钩。

[0012] 本实用新型的这种装置可以很好地对心电监护导联线进行收纳，本实用新型采用的盒体结构，方便搬运和搁置，且不占地方；而且将绕线轴设置于盒体内部，有利于保护绕线轴凸起的部位；本实用新型从侧板上开槽用于导联线的穿入和穿出，相比于开孔的方式，方便了绕线时的操作。而且，盒体前方敞开式设计，也增大了操作的空间，同时设置了前挡板，解决了袖带导联线收纳的同时，可以起到一定的防护和遮挡作用。绕线轴采用空腔结构，能够减轻装置的整体重量，同时端部完全封闭，可以防止异物落入其中。总体来讲，本实用新型结构简单，操作简便，制造加工成本不高，能够很好地解决医院中心电监测导联线的收纳问题，值得推广。

附图说明

[0013] 图1是本实用新型的整体结构示意图。

[0014] 附图标记说明：1-背板，2-侧板，3-顶板，4-轴端，5-绕线轴，6-上槽，7-轴端前板，

8-下横槽,9-下槽,10-前挡板,11-底板,12-导联线,13-收纳盒固定带,14-纽扣,15-小钩,16-上横槽。

具体实施方式

[0015] 下面结合附图和实施例对本实用新型作进一步的详细说明。

[0016] 实施例1:

[0017] 如图1所示,它包括一个五面封闭的盒体,盒体高约20cm,该五面由一块背板1,背板1尺寸高×宽约为20×22cm、两块侧板2,侧板2尺寸宽×高约为7×20cm、一块顶板3,顶板3的尺寸长×宽约为22×7cm、一块底板11,底板11的尺寸长×宽约为22×10cm,构成。

[0018] 该盒体的前方开敞,盒体内部设有至少两对绕线组件,每对绕线组件包括两个绕线轴5,该绕线轴5固定在背板1的内侧壁;在其中一块侧板2上设有上下两个开槽,即上槽6和下槽9;背板1上设有两个横槽与前述两个开槽连通,即上横槽16与上槽6连通,下横槽8与下槽9连通,上横槽16长约为2-3cm,宽为1cm,高为0.5cm,下横槽8长约为10-12cm,宽为1cm,高为0.5cm,

[0019] 在左右两块侧板2内侧中间相对应处,有方向朝上的小钩15,可将皮筋挂于该小钩15上,以防止导联线12脱出盒体外。在顶板3上设有两组收纳盒固定带13,收纳盒固定带13长约22cm,收纳盒固定带13由两根系带和一颗纽扣14组成。

[0020] 另外,在盒体的前方设有一块前挡板10,前挡板10的尺寸长×高约为22×6cm。

[0021] 绕线轴5及轴端4为中空结构,轴端4的外径稍大于绕线轴5的轴径,这样形成一个颈部结构,避免缠绕的导联线12滑脱。轴端4的前方设有轴端前板7进行封闭。绕线轴5在收纳盒中的高度位于侧板2上的上下两个开槽之间。上槽6距离顶部约2cm,下槽9距离顶部约10cm。

[0022] 本实用新型是这样实施的:

[0023] 当需要使用心电监测导联线12时,将导联线12从上槽6和下槽9穿入盒体并由背板1上的上横槽16和下横槽8引入到相应的绕线轴5上,根据需要调整导联线12的长度,从而确定缠绕的圈数。然后根据需要使用的地点通过收纳盒固定带13进行固定或者移动。收纳盒固定带13通过纽扣14打开或者扣紧。不使用的时候,将导联线12回收缠绕在绕线轴15上,将本实用新型收好即可。

[0024] 当然,以上只是本实用新型的具体应用范例,本实用新型还有其他的实施方式,凡采用等同替换或等效变换形成的技术方案,均落在本实用新型所要求的保护范围之内。

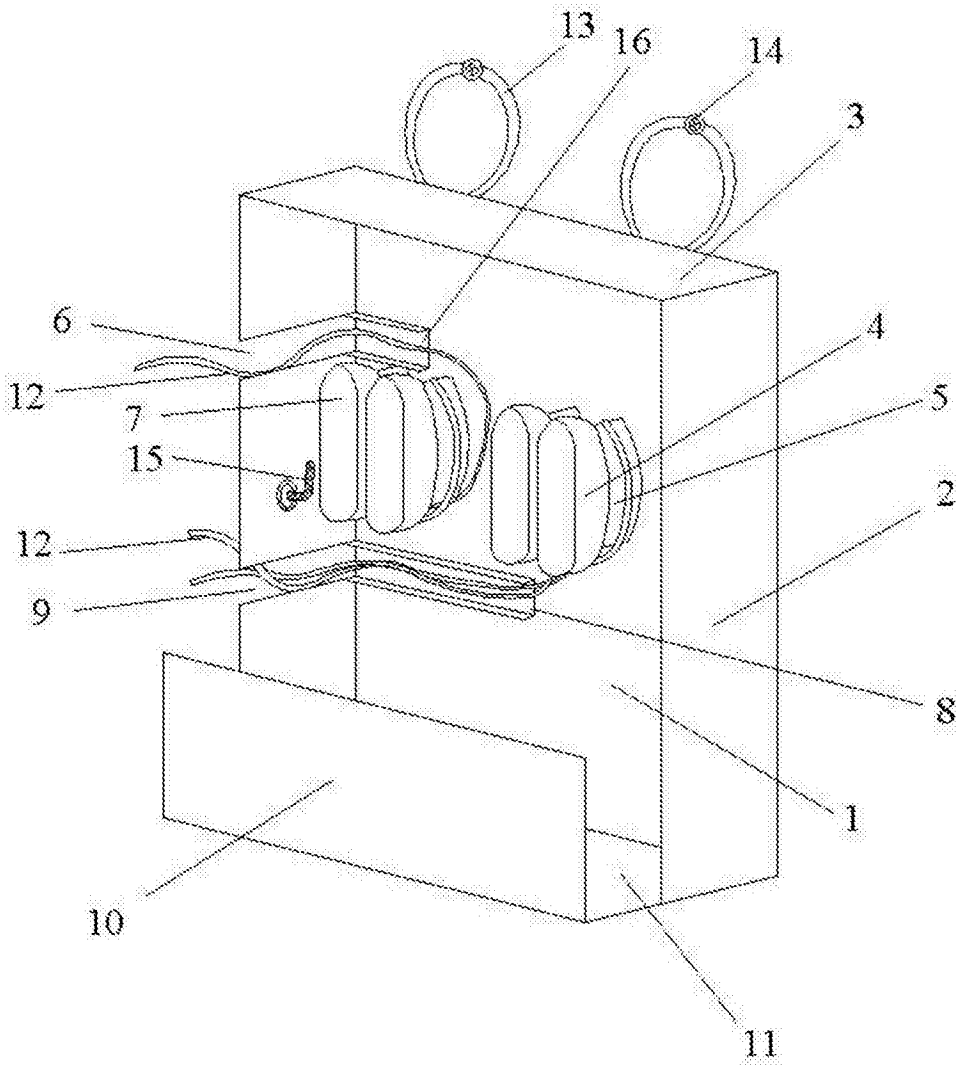

图1