(19)国家知识产权局

(12)实用新型专利

(10)授权公告号 CN 219820824 U
(45)授权公告日 2023.10.13

(21)申请号 202320386934.8

(22)申请日 2023.03.06

(73)专利权人 吴江市申腾丝绸有限公司
地址 215222 江苏省苏州市盛泽镇荷花村开发区

(72)发明人 范斌

(74)专利代理机构 北京达友众邦知识产权代理事务所(普通合伙) 11904
专利代理师 王彬

(51)Int.Cl.
B32B 5/02(2006.01)
B32B 9/02(2006.01)
B32B 9/04(2006.01)
B32B 5/06(2006.01)
B32B 3/08(2006.01)
B32B 7/08(2019.01)
B32B 7/06(2019.01)
B32B 33/00(2006.01)

权利要求书1页 说明书3页 附图1页

(54)实用新型名称

一种抗污防辐射面料

(57)摘要

本实用新型公开了一种抗污防辐射面料，包括基布层，所述基布层的上下两面均设有包布层，所述包布层的外侧设有第一裹布，所述第一裹布通过第一缝纫线与基布层相缝合，下方所述包布层的下表面下方设有内衬层。该抗污防辐射面料，通过基布层、包布层、第一裹布、第一缝纫线和内衬层之间的配合，使得使用者肌肤在温度较高穿戴时不易感受闷热触感，而在室内温度较低时，可将绒布朝向外侧，因绒布摸起来柔软厚实温暖，使得使用者肌肤在温度较低穿戴时不易感受寒冷，继而可实现根据人体所需温度来调节穿戴贴肤时的肌肤触感，使得穿戴初期的肌肤舒适度得以提升，同等产品的市场竞争力得以加强。

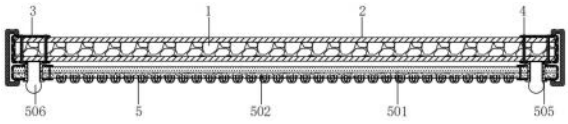

CN 219820824 U

1.一种抗污防辐射面料,包括基布层(1),其特征在于:所述基布层(1)的上下两面均设有包布层(2),所述包布层(2)的外侧设有第一裹布(3),所述第一裹布(3)通过第一缝纫线(4)与基布层(1)相缝合,下方所述包布层(2)的下表面下方设有内衬层(5);

所述内衬层(5)包括冰丝棉(501)、绒布(502)、第二裹布(503)、第二缝纫线(504)、鸡眼扣(505)和凸球(506);

所述冰丝棉(501)位于下方包布层(2)的下表面下方,所述冰丝棉(501)的下表面设有绒布(502),所述绒布(502)的外侧设有第二裹布(503),所述第二裹布(503)通过第二缝纫线(504)与冰丝棉(501)相缝合,所述第二裹布(503)的下表面四角均插入有鸡眼扣(505),所述鸡眼扣(505)与第二裹布(503)固定相连,所述鸡眼扣(505)的内壁卡接有凸球(506),所述凸球(506)与第一裹布(3)的接触面固定相连。

2.根据权利要求1所述的一种抗污防辐射面料,其特征在于:所述第一裹布(3)与第二裹布(503)之间固接有弹力绳(6)。

一种抗污防辐射面料

技术领域

[0001] 本实用新型涉及面料技术领域，具体为一种抗污防辐射面料。

背景技术

[0002] 银具有最有效抗微生物的性能，通过采用纳米技术制成的面料银纤维辐照含银纤维制成的辐射金属纤维布经过最新的辐射技术在世界上，有辐射，抗菌，抗污抑制功能是生产防辐射服装的理想面料，它的辐射比辐射防护织物与其它金属材料较好，并且可以在下佩戴到皮肤上，对人体有益的，比较薄的银纤维柔软，透气的材料，因为它是在光纤芯银看上去有光泽，感觉很流畅，最适合长时间工作在电脑前的办公人员。

[0003] 目前市面上的银纤维防辐射面料制品，最为常见的是肚兜围裙式女士衣物，因穿戴便捷随意且可起到保护体内宝宝的功效，广泛应用于孕期女性当中，现阶段市面上的银纤维防辐射面料制品，虽然能够起到防辐射的功效，但面料制品无法根据人体所需温度，来调节穿戴贴肤时的肌肤触感，穿戴初期的肌肤舒适度较为一般，同等产品的市场竞争力有待加强。

实用新型内容

[0004] 本实用新型的目的在于提供一种抗污防辐射面料，以解决上述背景技术中提出的现阶段市面上的银纤维防辐射面料制品，虽然能够起到防辐射的功效，但面料制品无法根据人体所需温度，来调节穿戴贴肤时的肌肤触感，穿戴初期的肌肤舒适度较为一般，同等产品的市场竞争力有待加强问题。

[0005] 为实现上述目的，本实用新型提供如下技术方案：一种抗污防辐射面料，包括基布层，所述基布层的上下两面均设有包布层，所述包布层的外侧设有第一裹布，所述第一裹布通过第一缝纫线与基布层相缝合，下方所述包布层的下表面下方设有内衬层；

[0006] 所述内衬层包括冰丝棉、绒布、第二裹布、第二缝纫线、鸡眼扣和凸球；

[0007] 所述冰丝棉位于下方包布层的下表面下方，所述冰丝棉的下表面设有绒布，所述绒布的外侧设有第二裹布，所述第二裹布通过第二缝纫线与冰丝棉相缝合，所述第二裹布的下表面四角均插入有鸡眼扣，所述鸡眼扣与第二裹布固定相连，所述鸡眼扣的内壁卡接有凸球，所述凸球与第一裹布的接触面固定相连。

[0008] 优选的，所述第一裹布与第二裹布之间固接有弹力绳。

[0009] 与现有技术相比，本实用新型的有益效果是：该抗污防辐射面料，相对于传统技术，具有以下优点：

[0010] 通过基布层、包布层、第一裹布、第一缝纫线和内衬层之间的配合，使用者将凸球从鸡眼扣内部拔出，即可调节冰丝棉或是绒布朝向外侧，在室内温度较高可将冰丝棉朝向外侧，因冰丝棉具有柔软的手感以及与人体接触时舒适的凉爽触感，使得使用者肌肤在温度较高穿戴时不易感受闷热触感，而在室内温度较低时，可将绒布朝向外侧，因绒布摸起来柔软厚实温暖，使得使用者肌肤在温度较低穿戴时不易感受寒冷，继而可实现根据人体所

需温度来调节穿戴贴肤时的肌肤触感，使得穿戴初期的肌肤舒适度得以提升，同等产品的市场竞争力得以加强。

附图说明

[0011] 结合附图并参考以下具体实施方式，本公开各实施例的上述和其他特征、优点及方面将变得更加明显。贯穿附图中，相同或相似的附图标记表示相同或相似的元素。应当理解附图是示意性的，原件和元素不一定按照比例绘制。

[0012] 图1为本实用新型结构示意图；

[0013] 图2为图1基布层、包布层和内衬层的连接结构示意图。

[0014] 图中：1、基布层，2、包布层，3、第一裹布，4、第一缝纫线，5、内衬层，501、冰丝棉，502、绒布，503、第二裹布，504、第二缝纫线，505、鸡眼扣，506、凸球，6、弹力绳。

具体实施方式

[0015] 下面将结合本实用新型实施例中的附图，对本实用新型实施例中的技术方案进行清楚、完整地描述，显然，所描述的实施例仅仅是本实用新型一部分实施例，而不是全部的实施例。基于本实用新型中的实施例，本领域普通技术人员在没有做出创造性劳动前提下所获得的所有其他实施例，都属于本实用新型保护的范围。

[0016] 请参阅图1-2，本实用新型提供一种技术方案：一种抗污防辐射面料，包括基布层1，基布层1为银纤维防辐射面料，具备一定的防辐射性能，基布层1的上下两面均设有包布层2，包布层2为纳米麻纱布，纳米麻纱是一种新型麻纱布料，将纳米工艺融入麻感纱面料制成，纳米麻纱布，比起常规的乱麻雪纺有更好的拉扯耐力，不容易拔丝、不易透肉，具有独特的凉爽，天然的手感和柔软性。运用了纳米技术的布料，结构表面覆有一层化学物质，这层物质能够使布料上的水直接滑落，所以纳米麻纱具有防水作用，还有防污、防油、抗菌的作用，使得基布层1朝向外侧的表面具备良好的抗污性能，包布层2的外侧设有第一裹布3，第一裹布3通过第一缝纫线4与基布层1相缝合，第一裹布3和第二裹布503均为涤纶布条，具有优异的耐磨性能，第一缝纫线4和第二缝纫线504均为涤纶线，能抵受磨擦、干洗，其低伸度及低伸缩率，保障了极佳的可缝，下方包布层2的下表面下方设有内衬层5，内衬层5包括冰丝棉501、绒布502、第二裹布503、第二缝纫线504、鸡眼扣505和凸球506，冰丝棉501位于下方包布层2的下表面下方，冰丝棉501用丝光工艺处理过的棉质面料。由于经过了丝光处理，棉纤维的形态结构发生了变化，面料提升了光泽度，变得更加光亮柔顺，具有柔软的手感以及与人体接触时舒适的凉爽触感，冰丝棉501的下表面设有绒布502，绒布502是指经过拉绒后表面呈现丰润绒毛状的棉织物，通过在布的表面做的针孔扎绒工艺，产生较多绒毛，立体感强，光泽度高，摸起来柔软厚实温暖，绒布502的外侧设有第二裹布503，第二裹布503通过第二缝纫线504与冰丝棉501相缝合，第二裹布503的下表面四角均插入有鸡眼扣505，鸡眼扣505安装需用敲模缝钉的方法固定在第二裹布503上，鸡眼扣505与第二裹布503固定相连，鸡眼扣505的内壁卡接有凸球506，凸球506采用高分子材料PV与ABS聚苯撑氧等有机材料共混合而成，具有冲击强度高，尺寸稳定性好等特点，凸球506与第一裹布3的接触面固定相连，第一裹布3与第二裹布503之间固接有弹力绳6，弹力绳6由棉或化纤为经、纬纱，与一组橡胶丝乳胶丝或氨纶丝按一定规律交织而成，能够在使用者调节冰丝棉501和绒布502朝

向过程中，防止冰丝棉501和绒布502远离基布层1。

[0017] 首先在基布层1制成防辐射制品进行使用前，操作人员将包布层2位于基布层1的外侧表面，在使用第一裹布3对基布层1和包布层2的外侧进行包裹，使用第一缝纫线4将第一裹布3与基布层1和包布层2之间进行缝合对接，在使用第二裹布对冰丝棉501和绒布502的外侧进行包裹，使用第二缝纫线504将第二裹布503与冰丝棉501和绒布502之间进行缝合对接，在使用凸球506贯穿鸡眼扣505进行卡接，这样即可将带有内衬层5的基布层1制成防辐射制品进行穿戴使用，使用者将凸球506从鸡眼扣505内部拔出，即可调节冰丝棉501或是绒布502朝向外侧，在室内温度较高可将冰丝棉501朝向外侧，因冰丝棉501具有柔软的手感以及与人体接触时舒适的凉爽触感，使得使用者肌肤在温度较高穿戴时不易感受闷热触感，而在室内温度较低时，可将绒布502朝向外侧，因绒布502摸起来柔软厚实温暖，使得使用者肌肤在温度较低穿戴时不易感受寒冷，继而可实现根据人体所需温度来调节穿戴贴肤时的肌肤触感，使得穿戴初期的肌肤舒适度得以提升，同等产品的市场竞争力得以加强

[0018] 在本实用新型的描述中，需要理解的是，术语“同轴”、“底部”、“一端”、“顶部”、“中部”、“另一端”、“上”、“一侧”、“顶部”、“内”、“前部”、“中央”、“两端”等指示的方位或位置关系为基于附图所示的方位或位置关系，仅是为了便于描述本实用新型和简化描述，而不是指示或暗示所指的装置或元件必须具有特定的方位、以特定的方位构造和操作，因此不能理解为对本实用新型的限制。

[0019] 在本实用新型中，除非另有明确的规定和限定，术语“安装”、“设置”、“连接”、“固定”、“旋接”等术语应做广义理解，例如，可以是固定连接，也可以是可拆卸连接，或成一体；可以是机械连接，也可以是电连接；可以是直接相连，也可以通过中间媒介间接相连，可以是两个元件内部的连通或两个元件的相互作用关系，除非另有明确的限定，对于本领域的普通技术人员而言，可以根据具体情况理解上述术语在本实用新型中的具体含义。

[0020] 另外还需要说明的是，为了便于描述，附图中仅示出了与有关公开相关的部分。在不冲突的情况下，本公开中的实施例及实施例中的特征可以相互组合；需要注意，本公开中提及的“第一”、“第二”等概念仅用于对不同的装置、模块或单元进行区分，并非用于限定这些装置、模块或单元所执行的功能的顺序或者相互依存关系；需要注意，本公开中提及的“一个”、“多个”的修饰是示意性而非限制性的，本领域技术人员应当理解，除非在上下文另有明确指出，否则应该理解为“一个或多个”；本公开实施方式中的多个装置之间所交互的消息或者信息的名称仅用于说明性的目的，而并不是用于对这些消息或信息的范围进行限制。

[0021] 在本实用新型中，涉及到的一些“元素”、“成分”和“材质”等字样，只是便于相关技术人员理解并实现其起到的作用，而不是对其成分的限定与保护。

[0022] 尽管已经示出和描述了本实用新型的实施例，对于本领域的普通技术人员而言，可以理解在不脱离本实用新型的原理和精神的情况下可以对这些实施例进行多种变化、修改、替换和变型，本实用新型的范围由所附权利要求及其等同物限定。

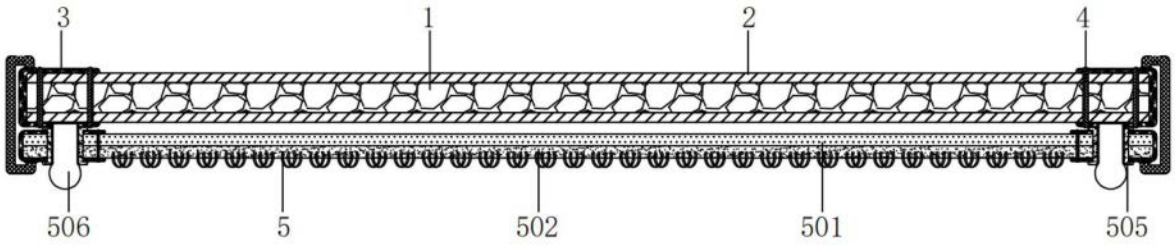

图1

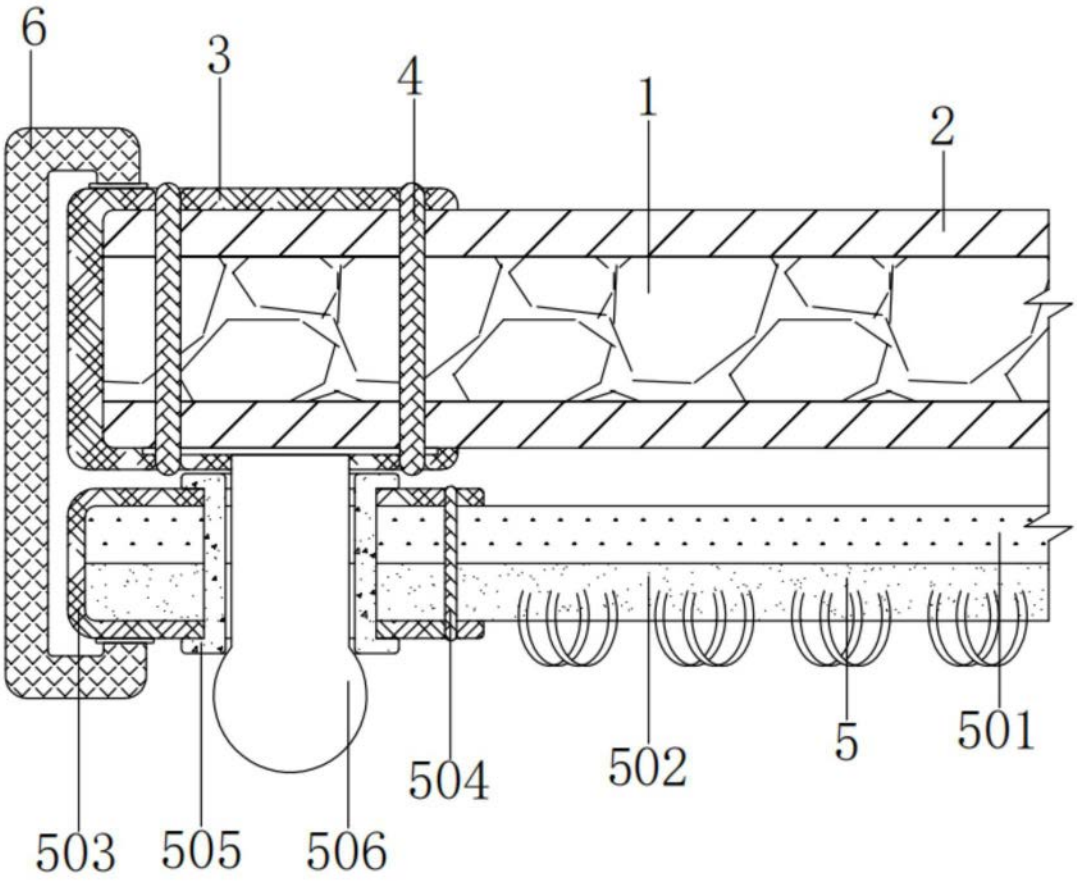

图2