(19)国家知识产权局

(12)实用新型专利

(10)授权公告号 CN 218464211 U
(45)授权公告日 2023.02.10

(21)申请号 202222833975.5

(22)申请日 2022.10.26

(73)专利权人 昆山集萃模塑有限公司
地址 215000 江苏省苏州市昆山市玉山镇红杨路1166号5号厂房

(72)发明人 肖海波

(51)Int.Cl.
B65D 25/02(2006.01)
A47G 19/22(2006.01)

权利要求书1页 说明书3页 附图4页

(54)实用新型名称

一种具有分层机构的塑料杯

(57)摘要

本实用新型公开了一种具有分层机构的塑料杯，括杯体，杯体上端设置有杯盖，杯体内部设置有分层装置，分层装置包括：限位块、环形块、放置框、过滤网、过滤板、料包、拉手、固定块、定位块、连接块、装置槽、限位弹簧，通过打开过滤板将料包放置进去，料包放置在过滤网上端进行使用，然后关上过滤板并将放置框放入杯体中进行使用，放置框通过其上端固定连接的环形块与杯体侧壁的限位块进行卡接方便人们进行使用，为杯体内部提供分层作用，连接块下端的弧形块会被斜型槽口的侧壁进行挤压，使弧形块向内挤压限位弹簧从而进入装置槽内部，从而进入定位块内部，当弧形块向下运动至弧形槽位置后，弧形块不再被斜型槽口挤压。

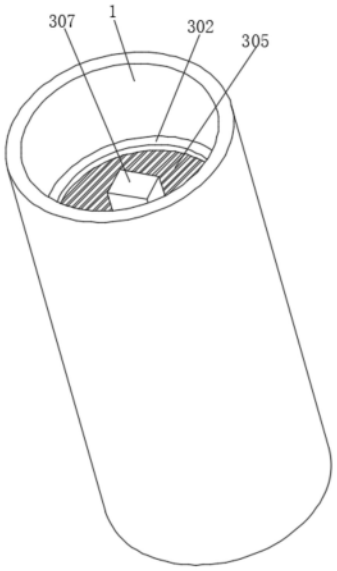

CN 218464211 U

1.一种具有分层机构的塑料杯,包括杯体(1),所述杯体(1)上端设置有杯盖(2),其特征在于:所述杯体(1)内部设置有分层装置(3),所述分层装置(3)包括:

限位块(301),所述限位块(301)固定连接在杯体(1)侧壁,所述限位块(301)上端设置有环形块(302),所述环形块(302)下端固定连接放置框(303),所述放置框(303)的下端固定连接有过滤网(304),所述放置框(303)上端设置有过滤板(305),所述过滤网(304)上端放置有料包(306),所述过滤板(305)上端固定连接拉手(307);

固定块(308),所述过滤板(305)下端固定连接固定块(308),所述放置框(303)内侧壁固定连接定位块(309),所述固定块(308)下端固定连接有连接块(310),所述连接块(310)下端侧壁开设有装置槽(311),所述装置槽(311)内壁固定连接限位弹簧(312),所述限位弹簧(312)靠近放置框(303)内壁的一端固定连接弧形块(313),所述定位块(309)内部开设有弧形槽(314)。

2.如权利要求1所述的一种具有分层机构的塑料杯,其特征在于:所述限位块(301)设置有两组,两组所述限位块(301)以杯体(1)的中心线为对称轴对称设置。

3.如权利要求1所述的一种具有分层机构的塑料杯,其特征在于:所述固定块(308)、定位块(309)、连接块(310)、装置槽(311)、限位弹簧(312)、弧形块(313)、弧形槽(314)设置有两组,两组所述固定块(308)、定位块(309)、连接块(310)、装置槽(311)、限位弹簧(312)、弧形块(313)、弧形槽(314)以放置框(303)的中心线为对称轴对称设置。

4.如权利要求1所述的一种具有分层机构的塑料杯,其特征在于:所述放置框(303)的侧壁开设有网格状开口。

5.如权利要求1所述的一种具有分层机构的塑料杯,其特征在于:所述环形块(302)大小与杯体(1)相适配,所述弧形块(313)与弧形槽(314)相适配。

6.如权利要求1所述的一种具有分层机构的塑料杯,其特征在于:所述定位块(309)内部开设有斜型槽口(4),所述斜型槽口(4)从上至下角度越来越小。

一种具有分层机构的塑料杯

技术领域

[0001] 本实用新型涉及塑料杯技术领域，具体为一种具有分层机构的塑料杯。

背景技术

[0002] 塑料杯，指的是用来装饮料和茶的容器。属于不可降解的产品，是“白色污染”的主要来源，塑料杯使用量最大的一般是饮料店、热冷饮店、奶茶店、酒店、餐厅和咖啡店，提供各种塑料杯装的外带饮品和现场使用，现在也常常用来制作大肚杯吨吨杯等被子进行使用。

[0003] 目前人们通常使用的塑料杯是多为单层过滤或者无过滤装置，人们通常通过直接将茶包或者配料放入杯中进行使用，或者通过一个小型过滤网状的放置座对茶包和配料进行放置，方便人们进行使用

[0004] 但是人们通过直接将茶包或者一些配料直接放在放置座上进行使用后，后续对其进行喝水时，通常还是会喝到一些飘落在水面上的原料，容易影响口感；鉴于此，我们提出了一种具有分层机构的塑料杯。

实用新型内容

[0005] (一)解决的技术问题

[0006] 针对现有技术的不足，本实用新型提供了一种具有分层机构的塑料杯，解决了塑料杯进行冲泡茶水和一些配料时无法对原料进行完全隔离的问题。

[0007] (二)技术方案

[0008] 为实现以上目的，本实用新型通过以下技术方案予以实现：一种具有分层机构的塑料杯，包括杯体，所述杯体上端设置有杯盖，所述杯体内部设置有分层装置，所述分层装置包括：

[0009] 限位块，所述限位块固定连接在杯体侧壁，所述限位块上端设置有环形块，所述环形块下端固定连接放置框，所述放置框的下端固定连接有过滤网，所述放置框上端设置有过滤板，所述过滤网上端放置有料包，所述过滤板上端固定连接拉手；

[0010] 固定块，所述过滤板下端固定连接固定块，所述放置框内侧壁固定连接定位块，所述固定块下端固定连接有连接块，所述连接块下端侧壁开设有装置槽，所述装置槽内壁固定连接限位弹簧，所述限位弹簧靠近放置框内壁的一端固定连接弧形块，所述定位块内部开设有弧形槽。

[0011] 优选的，所述限位块设置有两组，两组所述限位块以杯体的中心线为对称轴对称设置。

[0012] 优选的，所述固定块、定位块、连接块、装置槽、限位弹簧、弧形块、弧形槽设置有两组，两组所述固定块、定位块、连接块、装置槽、限位弹簧、弧形块、弧形槽以放置框的中心线为对称轴对称设置。

[0013] 优选的，所述放置框的侧壁开设有网格状开口。

[0014] 优选的，所述环形块大小与杯体相适配，所述弧形块与弧形槽相适配。

[0015] 优选的，所述定位块内部开设有斜型槽口，所述斜型槽口从上至下角度越来越小。

[0016] (三)有益效果

[0017] 本实用新型提供了一种具有分层机构的塑料杯。具备以下有益效果：

[0018] (1)、通过设置了分层装置方便人们对放入杯体内部的茶叶和配料等进行更好的分离，方便人们进行使用，通过打开过滤板将料包放置进去，料包放置在过滤网上端进行使用，然后关上过滤板将放置框放入杯体中进行使用，放置框通过其上端固定连接环形块与限位块进行卡接方便人们进行使用，为杯体内部提供分层作用。

[0019] (2)、通过设置了固定块、定位块、连接块、装置槽、限位弹簧、弧形块、弧形槽方便人们对过滤板与放置框的打开与关闭，当人们需要对过滤板与放置框进行关闭时，可以通过将过滤板向着放置框进行移动，此时过滤板下端的连接块上的弧形块通过挤压斜型槽口使其一直向装置槽内部运动，当弧形块运动至弧形槽位置后不再被限位进行复位对定位块进行卡接，方便人们进行使用。

附图说明

[0020] 图1为本实用新型整体装置的结构示意图；

[0021] 图2为本实用新型正面剖视的结构示意图；

[0022] 图3为本实用新型A部分放大结构示意图；

[0023] 图4为本实用新型B部分放大结构示意图。

[0024] 图中：1、杯体；2、杯盖；3、分层装置；301、限位块；302、环形块；303、放置框；304、过滤网；305、过滤板；306、料包；307、拉手；308、固定块；309、定位块；310、连接块；311、装置槽；312、限位弹簧；313、弧形块；314、弧形槽；4、斜型槽口。

具体实施方式

[0025] 下面将结合本实用新型实施例中的附图，对本实用新型实施例中的技术方案进行清楚、完整地描述，显然，所描述的实施例仅仅是本实用新型一部分实施例，而不是全部的实施例。基于本实用新型中的实施例，本领域普通技术人员在没有做出创造性劳动前提下所获得的所有其他实施例，都属于本实用新型保护的范围。

[0026] 请参阅图1-图4，本实用新型提供一种技术方案：一种具有分层机构的塑料杯，包括杯体1，杯体1上端设置有杯盖2，杯体1内部设置有分层装置3，分层装置3包括：限位块301，限位块301固定连接在杯体1侧壁，限位块301上端设置有环形块302，环形块302下端固定连接放置框303，放置框303的下端固定连接有过滤网304，放置框303上端设置有过滤板305，过滤网304上端放置有料包306，过滤板305上端固定连接拉手307，在过滤板305下端固定连接固定块308，放置框303内侧壁固定连接定位块309，固定块308下端固定连接有连接块310，连接块310下端侧壁开设有装置槽311，装置槽311内壁固定连接限位弹簧312，限位弹簧312靠近放置框303内壁的一端固定连接弧形块313，定位块309内部开设有弧形槽314。

[0027] 具体而言，本实用新型技术方案的分层装置3包括：限位块301、环形块302、放置框303、过滤网304、过滤板305、料包306、拉手307、固定块308、定位块309、连接块310、装置槽311、限位弹簧312、弧形块313、弧形槽314。

[0028] 在本实用新型的一实施方式中，限位块301固定连接在杯体1侧壁，限位块301上端设置有环形块302，环形块302下端固定连接放置框303，通过设置了放置框303对料包306进行放置方便人们使用，通过在放置框303上端固定连接环形块302方便人们对其进行放置，使其在杯体1内部不会掉落影响后期将其拿出来，放置框303的下端固定连接有过滤网304，放置框303上端设置有过滤板305，过滤网304上端放置有料包306，过滤板305上端固定连接拉手307，通过设置了过滤网304和过滤板305方便人们对放入杯体1内部的茶叶和配料等进行更好的分离，方便人们进行使用，通过打开过滤板305将料包306放置进去，料包306放置在过滤网304上端进行使用，然后关上过滤板305并将放置框303放入杯体1中进行使用，放置框303通过其上端固定连接的环形块302与杯体1侧壁的限位块301进行卡接方便人们进行使用，为杯体1内部提供分层作用，在过滤板305下端固定连接固定块308，放置框303内侧壁固定连接定位块309，固定块308下端固定连接有连接块310，连接块310下端侧壁开设有装置槽311，装置槽311内壁固定连接限位弹簧312，限位弹簧312靠近放置框303内壁的一端固定连接弧形块313，定位块309内部开设有弧形槽314，当人们需要对过滤板305与放置框303进行固定时，人们可以将放置框303进行拿取，然后将过滤板305向着放置框303内部进行移动，此时过滤板305下端的连接块310向下移动，连接块310下端的弧形块313会被斜型槽口4的侧壁进行挤压，使弧形块313向内挤压限位弹簧312从而进入装置槽311内部，从而进入定位块309内部，当弧形块313向下运动至弧形槽314位置后，弧形块313不再被斜型槽口4挤压，然后弧形块313在限位弹簧312弹性力作用下进行复原，弧形块313与弧形槽314卡接方便人过滤板305与放置框303进行固定和拆卸，方便人们进行使用。

[0029] 请继续参阅图1-图4，限位块301设置有两组，两组限位块301以杯体1的中心线为对称轴对称设置，固定块308、定位块309、连接块310、装置槽311、限位弹簧312、弧形块313、弧形槽314设置有两组，两组固定块308、定位块309、连接块310、装置槽311、限位弹簧312、弧形块313、弧形槽314以放置框303的中心线为对称轴对称设置，放置框303的侧壁开设有网格状开口，环形块302大小与杯体1相适配，弧形块313与弧形槽314相适配，定位块309内部开设有斜型槽口4，斜型槽口4从上至下角度越来越小。

[0030] 本实用新型的实施方式中，为了方便人们对弧形块313的内壁进行挤压，所以在定位块309内部开设有斜型槽口4，斜型槽口4从上至下角度越来越小方便人们对弧形块313进行挤压。

[0031] 使用时，首先打开过滤板305将料包306放置进去，料包306放置在过滤网304上端进行使用，然后将过滤板305向着放置框303内部进行移动，此时过滤板305下端的连接块310向下移动，连接块310下端的弧形块313会被斜型槽口4的侧壁进行挤压，使弧形块313向内挤压限位弹簧312从而进入装置槽311内部，从而进入定位块309内部，当弧形块313向下运动至弧形槽314位置后，弧形块313不再被斜型槽口4挤压，然后弧形块313在限位弹簧312弹性力作用下进行复原进行卡接方便人们对其进行固定，然后将放置框303放入杯体1内部进行使用，杯体1通过其上端固定连接的环形块302与杯体1侧壁的限位块301进行卡接方便人们进行使用，为杯体1内部提供分层作用。

[0032] 尽管已经示出和描述了本实用新型的实施例，对于本领域的普通技术人员而言，可以理解在不脱离本实用新型的原理和精神的情况下可以对这些实施例进行多种变化、修改、替换和变型，本实用新型的范围由所附权利要求及其等同物限定。

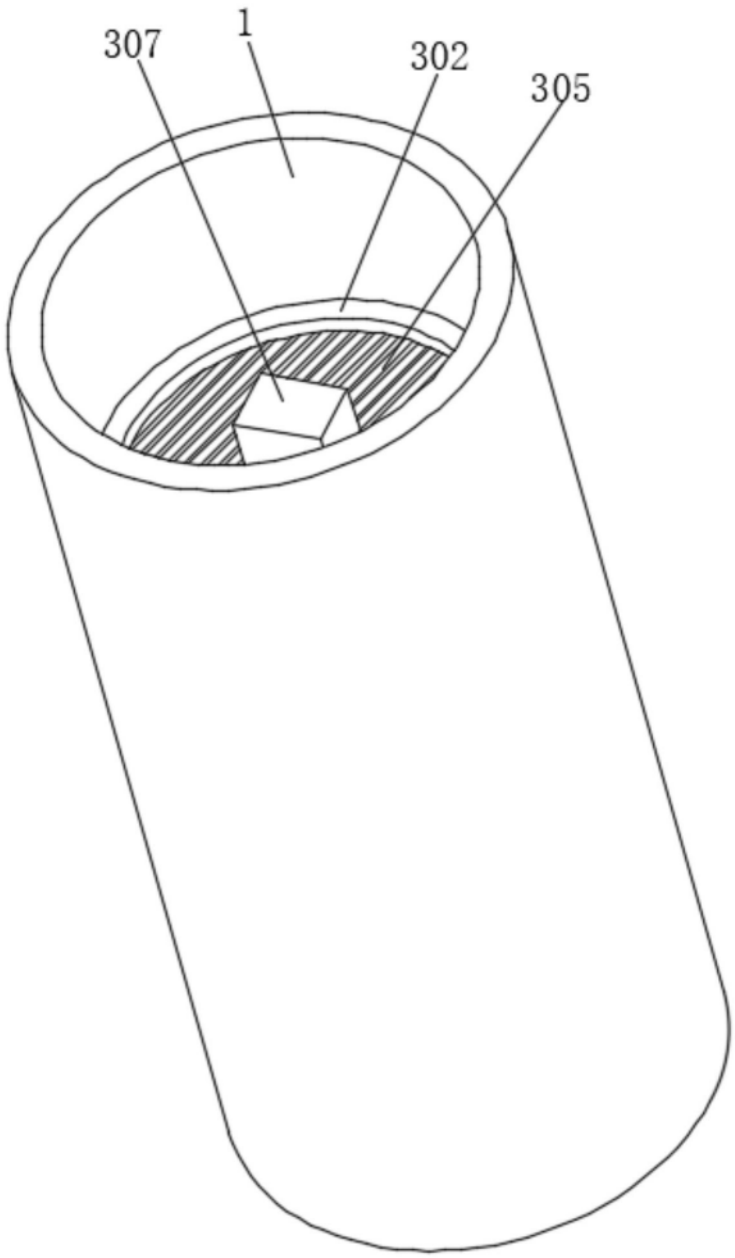

图1

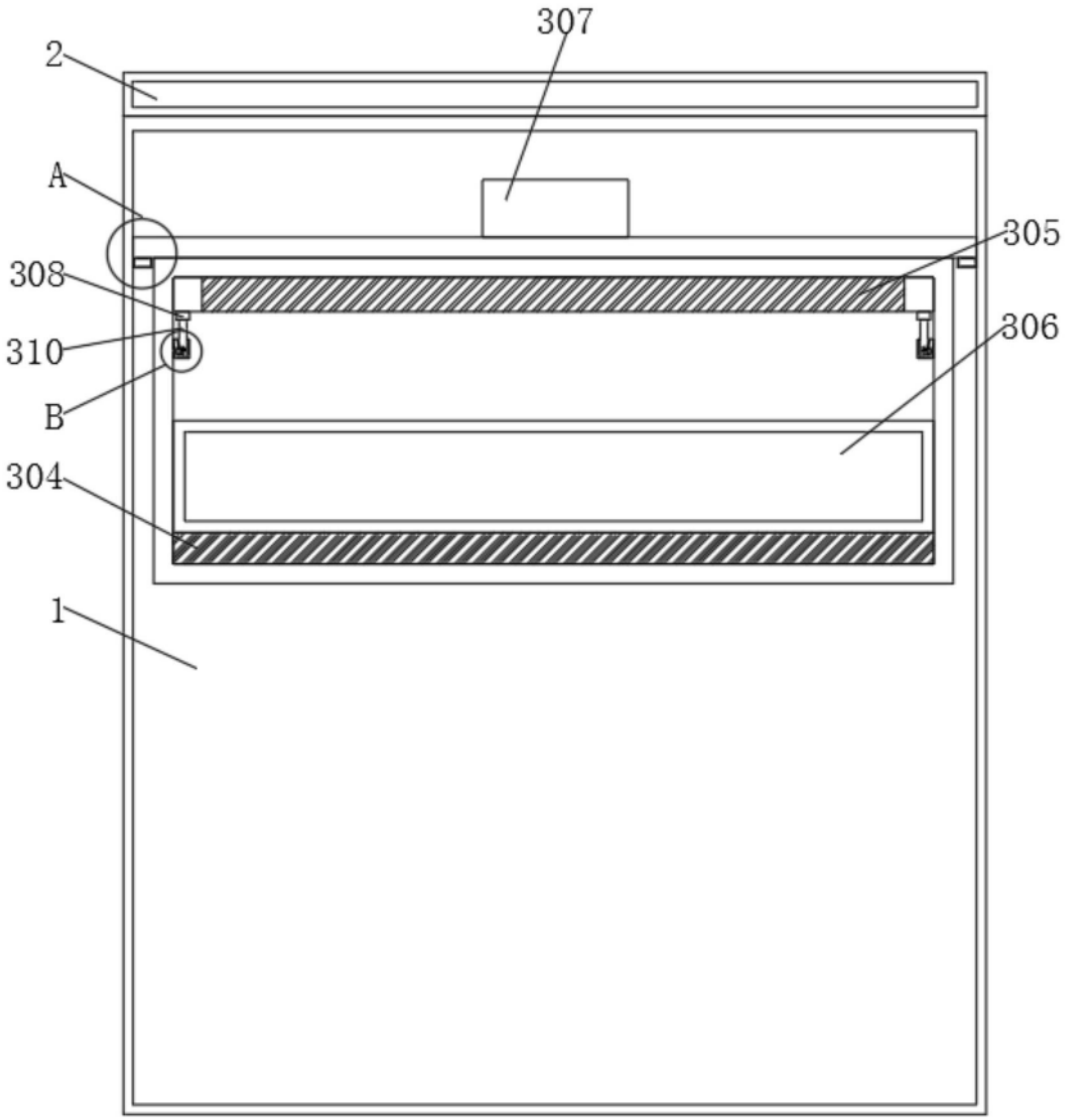

图2

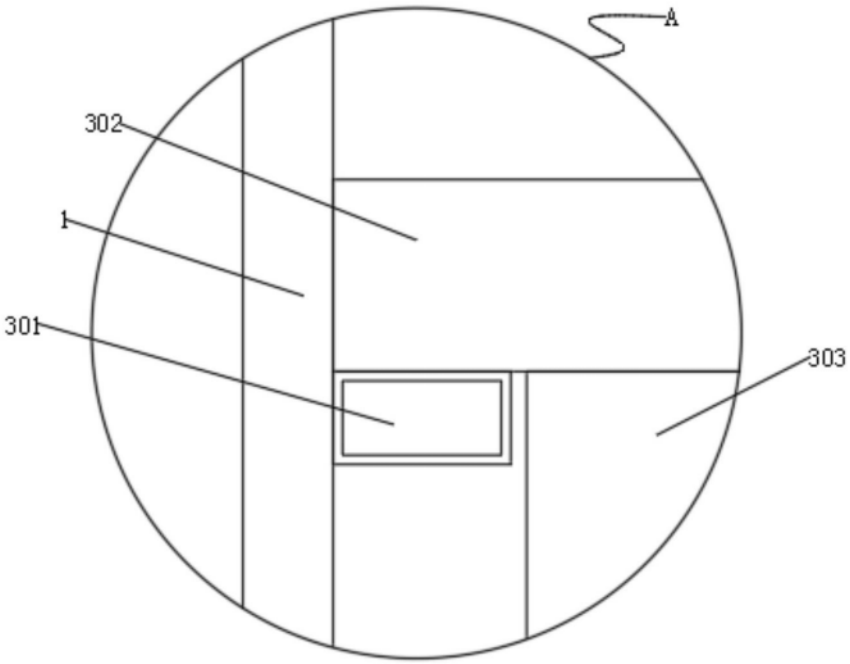

图3

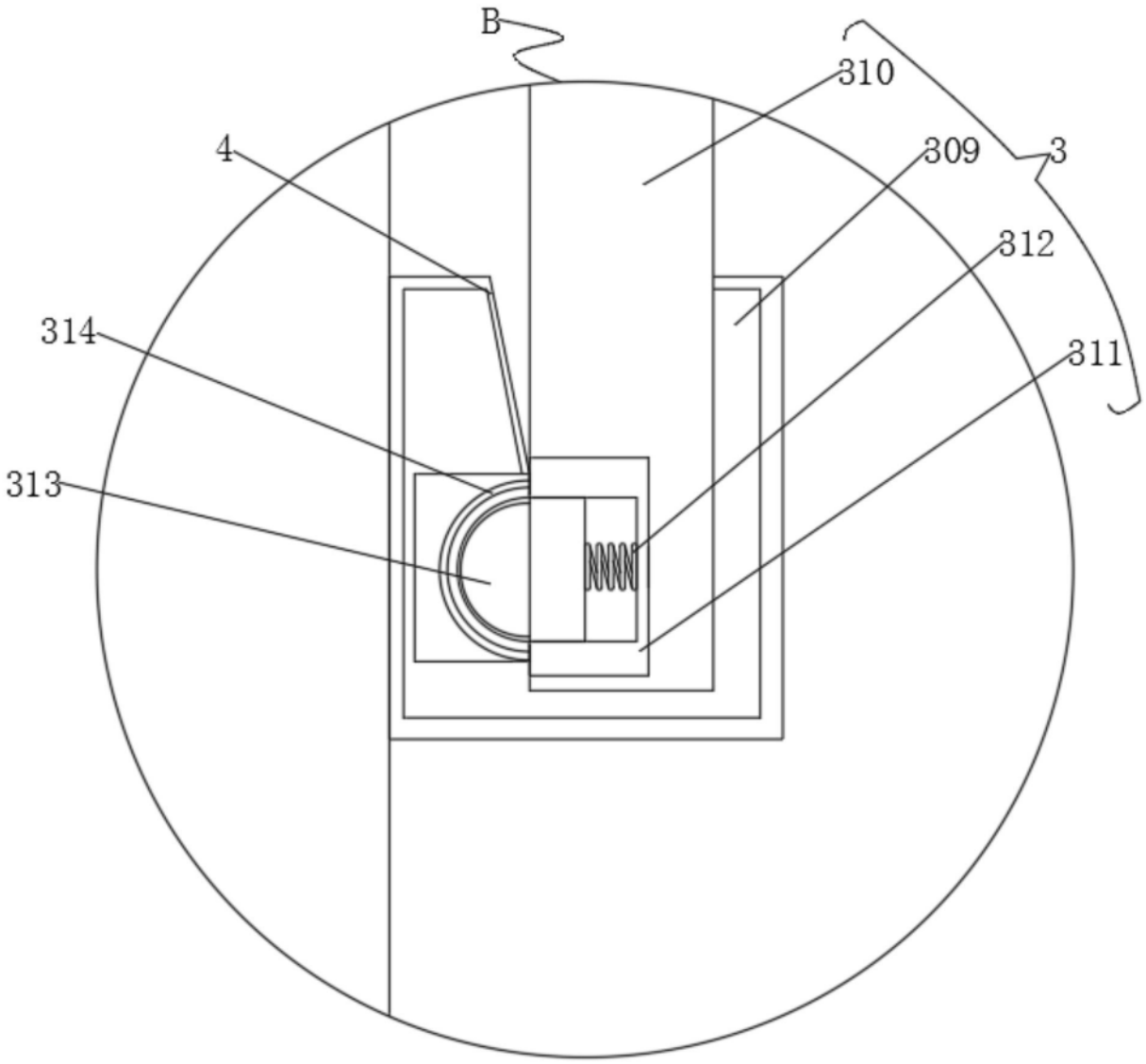

图4