(19)中华人民共和国国家知识产权局

(12)实用新型专利

(10)授权公告号 CN 206407316 U
(45)授权公告日 2017.08.15

(21)申请号 201621408486.3

(22)申请日 2016.12.21

(73)专利权人 乌鲁木齐市康和塑业有限公司
地址 831400 新疆维吾尔自治区乌鲁木齐市米东区化工工业园金汇东路1288号

(72)发明人 林康平

(74)专利代理机构 常州佰业腾飞专利代理事务所(普通合伙) 32231
代理人 康潇

(51)Int.Cl.
B65D 25/24(2006.01)
B65D 25/00(2006.01)
B65D 6/10(2006.01)
B65D 43/02(2006.01)

权利要求书1页 说明书3页 附图1页

(54)实用新型名称

一种透气式塑料箱

(57)摘要

本实用新型公开了一种透气式塑料箱，包括内箱体和外箱体，所述内箱体固定连接在外箱体的内部，所述内箱体与外箱体之间配合形成空腔，所述空腔内固定连接有防水隔板，所述防水隔板两侧的顶部均通过第一连接件与外箱体固定连接，防水隔板两侧的底部均通过第二连接件与外箱体固定连接，防水隔板的顶部通过第一弹性构件与内箱体固定连接，防水隔板内壁的两侧通过第二弹性构件与内箱体固定连接，防水隔板底部的左侧通过第三连接件与外箱体固定连接，防水隔板底部的右侧通过第四连接件与外箱体固定连接，外箱体的两侧均开设有外部通风口。本实用新型通过内箱体、外箱体和防水隔板的配合，在保证防水性的同时使塑料箱更具透气性。

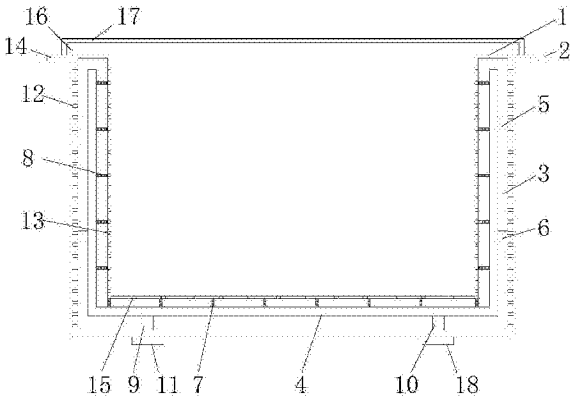

CN 206407316 U

1.一种透气式塑料箱，包括内箱体(1)和外箱体(2)，其特征在于：所述内箱体(1)固定连接在外箱体(2)的内部，所述内箱体(1)与外箱体(2)之间配合形成空腔(3)，所述空腔(3)内固定连接有防水隔板(4)，所述防水隔板(4)两侧的顶部均通过第一连接件(5)与外箱体(2)固定连接，所述防水隔板(4)两侧的底部均通过第二连接件(6)与外箱体(2)固定连接，所述防水隔板(4)的顶部通过第一弹性构件(7)与内箱体(1)固定连接，所述防水隔板(4)内壁的两侧通过第二弹性构件(8)与内箱体(1)固定连接，所述防水隔板(4)底部的左侧通过第三连接件(9)与外箱体(2)固定连接，所述防水隔板(4)底部的右侧通过第四连接件(10)与外箱体(2)固定连接，所述外箱体(2)的两侧均开设有外部通风口(12)，所述内箱体(1)的两侧均开设有内部通风口(13)。

2.根据权利要求1所述的一种透气式塑料箱，其特征在于：所述外箱体(2)的底部且对应第三连接件(9)的位置固定连接有第一软脚垫(11)。

3.根据权利要求1所述的一种透气式塑料箱，其特征在于：所述外箱体(2)的底部且对应第四连接件(10)的位置固定连接有第二软脚垫(18)。

4.根据权利要求1所述的一种透气式塑料箱，其特征在于：所述外箱体(2)顶部的两侧均开设有矩形孔(14)，所述内箱体(1)的底部开设有底部通风口(15)。

5.根据权利要求1所述的一种透气式塑料箱，其特征在于：所述外箱体(2)顶部的两侧均固定连接有固定凸起(16)，所述外箱体(2)的顶部活动连接有箱盖(17)。

一种透气式塑料箱

技术领域

[0001] 本实用新型涉及塑料制品技术领域，具体为一种透气式塑料箱。

背景技术

[0002] 塑料箱选用具有高冲击强度的HDPE(低压高密度聚乙烯)和PP(聚丙烯)为原料注塑而成，方便零件周转便捷、堆放整齐，便于管理，其合理的设计，优良的品质，适用于工厂物流中的运输、配送、储存、流通加工等环节，箱体工艺大多都为一次注塑而成，但是传统的塑料箱，对于一些易碎品如玻璃瓶的搬运，不能起到很好的保护作用，使得产品破损，增加成本，中国实用新型CN106115041A中提到一种双层塑料箱，该实用新型通过外箱体、内箱体和弹性件的配合解决了传统塑料箱对易碎品保护不够的问题，但该实用新型仅仅在外箱体的底部增加了透气孔，透气效果不佳，为此，我们提出一种透气式塑料箱。

实用新型内容

[0003] 本实用新型的目的在于提供一种透气式塑料箱，具备防水透气的优点，解决了传统塑料箱透气效果不佳的问题。

[0004] 为实现上述目的，本实用新型提供如下技术方案：一种透气式塑料箱，包括内箱体和外箱体，所述内箱体固定连接在外箱体的内部，所述内箱体与外箱体之间配合形成空腔，所述空腔内固定连接有防水隔板，所述防水隔板两侧的顶部均通过第一连接件与外箱体固定连接，所述防水隔板两侧的底部均通过第二连接件与外箱体固定连接，所述防水隔板的顶部通过第一弹性构件与内箱体固定连接，所述防水隔板内壁的两侧通过第二弹性构件与内箱体固定连接，所述防水隔板底部的左侧通过第三连接件与外箱体固定连接，所述防水隔板底部的右侧通过第四连接件与外箱体固定连接，所述外箱体的两侧均开设有外部通风口，所述内箱体的两侧均开设有内部通风口。

[0005] 优选的，所述外箱体的底部且对应第三连接件的位置固定连接有第一软脚垫。

[0006] 优选的，所述外箱体的底部且对应第四连接件的位置固定连接有第二软脚垫。

[0007] 优选的，所述外箱体顶部的两侧均开设有矩形孔，所述内箱体的底部开设有底部通风口。

[0008] 优选的，所述外箱体顶部的两侧均固定连接有固定凸起，所述外箱体的顶部活动连接有箱盖。

[0009] 与现有技术相比，本实用新型的有益效果如下：

[0010] 1、本实用新型通过在内箱体上增加了内部通风口，提高了内箱体的透气性，通过在外箱体上增加了外部通风口，增加了外箱体的透气性，通过在内箱体与外箱体之间增加了空腔，使内箱体内部的空气能与外界连通，通过在内箱体与外箱体之间增加了防水隔板，在保证透气性的同时提高了塑料箱的防水性，通过内箱体、外箱体和防水隔板的配合，在保证防水性的同时使塑料箱更具透气性。

[0011] 2、本实用新型通过在外箱体的底部增加了第一软脚垫和第二软脚垫，提高了塑料

箱的抗震性和防水性，通过在外箱体的顶部设置矩形孔，方便工作人员进行运输，通过在内箱体的底部设置底部通风口，提高了内箱体的通风性，通过在外箱体的顶部设置箱盖，加强了对运输物品的保护，保证了塑料盒内的物品不被雨水浸湿，通过在外箱体的顶部设置固定凸起，使箱盖与外箱体连接更加紧密。

附图说明

[0012] 图1为本实用新型结构示意图。

[0013] 图2为本实用新型内箱体俯视图。

具体实施方式

[0014] 下面将结合本实用新型实施例中的附图，对本实用新型实施例中的技术方案进行清楚、完整地描述，显然，所描述的实施例仅仅是本实用新型一部分实施例，而不是全部的实施例。基于本实用新型中的实施例，本领域普通技术人员在没有做出创造性劳动前提下所获得的所有其他实施例，都属于本实用新型保护的范围。

[0015] 请参阅图1-2，一种透气式塑料箱，包括内箱体1和外箱体2，内箱体1固定连接在外箱体2的内部，外箱体2顶部的两侧均开设有矩形孔14，内箱体1的底部开设有底部通风口15，通过在外箱体2的顶部设置矩形孔14，方便工作人员进行运输，通过在内箱体1的底部设置底部通风口15，提高了内箱体1的通风性，外箱体2顶部的两侧均固定连接有固定凸起16，外箱体2的顶部活动连接有箱盖17，通过在外箱体2的顶部设置箱盖17，加强了对运输物品的保护，保证了塑料盒内的物品不被雨水浸湿，通过在外箱体2的顶部设置固定凸起16，使箱盖17与外箱体2连接更加紧密，内箱体1与外箱体2之间配合形成空腔3，空腔3内固定连接有防水隔板4，防水隔板4两侧的顶部均通过第一连接件5与外箱体2固定连接，防水隔板4两侧的底部均通过第二连接件6与外箱体2固定连接，防水隔板4的顶部通过第一弹性构件7与内箱体1固定连接，防水隔板4内壁的两侧通过第二弹性构件8与内箱体1固定连接，防水隔板4底部的左侧通过第三连接件9与外箱体2固定连接，外箱体2的底部且对应第三连接件9的位置固定连接有第一软脚垫11，防水隔板4底部的右侧通过第四连接件10与外箱体2固定连接，外箱体2的底部且对应第四连接件10的位置固定连接有第二软脚垫18，通过在外箱体2的底部增加了第一软脚垫11和第二软脚垫18，提高了塑料箱的抗震性和防水性，外箱体2的两侧均开设有外部通风口12，内箱体1的两侧均开设有内部通风口13，通过在内箱体1上增加了内部通风口13，提高了内箱体1的透气性，通过在外箱体2上增加了外部通风口12，增加了外箱体2的透气性，通过在内箱体1与外箱体2之间增加了空腔3，使内箱体1内部的空气能与外界连通，通过在内箱体1与外箱体2之间增加了防水隔板4，在保证透气性的同时提高了塑料箱的防水性，通过内箱体1、外箱体2和防水隔板4的配合，在保证防水性的同时使塑料箱更具透气性，工作人员可以通过矩形孔14对塑料箱进行搬运。

[0016] 使用时，通过在内箱体1上增加了内部通风口13，通过在内箱体1的底部设置底部通风口15，提高了内箱体1的透气性，通过在外箱体2上增加了外部通风口12，增加了外箱体2的透气性，通过在内箱体1与外箱体2之间增加了空腔3，使内箱体1内部的空气能与外界连通，通过在内箱体1与外箱体2之间增加了防水隔板4，在保证透气性的同时提高了塑料箱的防水性，通过内箱体1、外箱体2和防水隔板4的配合，在保证防水性的同时使塑料箱更具透

气性。

[0017] 综上所述：该透气式塑料箱，通过内箱体1、外箱体2、空腔3、防水隔板4、第一连接件5、第二连接件6、第一弹性构件7、第二弹性构件8、第三连接件9、第四连接件10、外部通风口12、内部通风口13、矩形孔14和底部通风口15的配合，解决了传统塑料箱透气效果不佳的问题。

[0018] 尽管已经示出和描述了本实用新型的实施例，对于本领域的普通技术人员而言，可以理解在不脱离本实用新型的原理和精神的情况下可以对这些实施例进行多种变化、修改、替换和变型，本实用新型的范围由所附权利要求及其等同物限定。

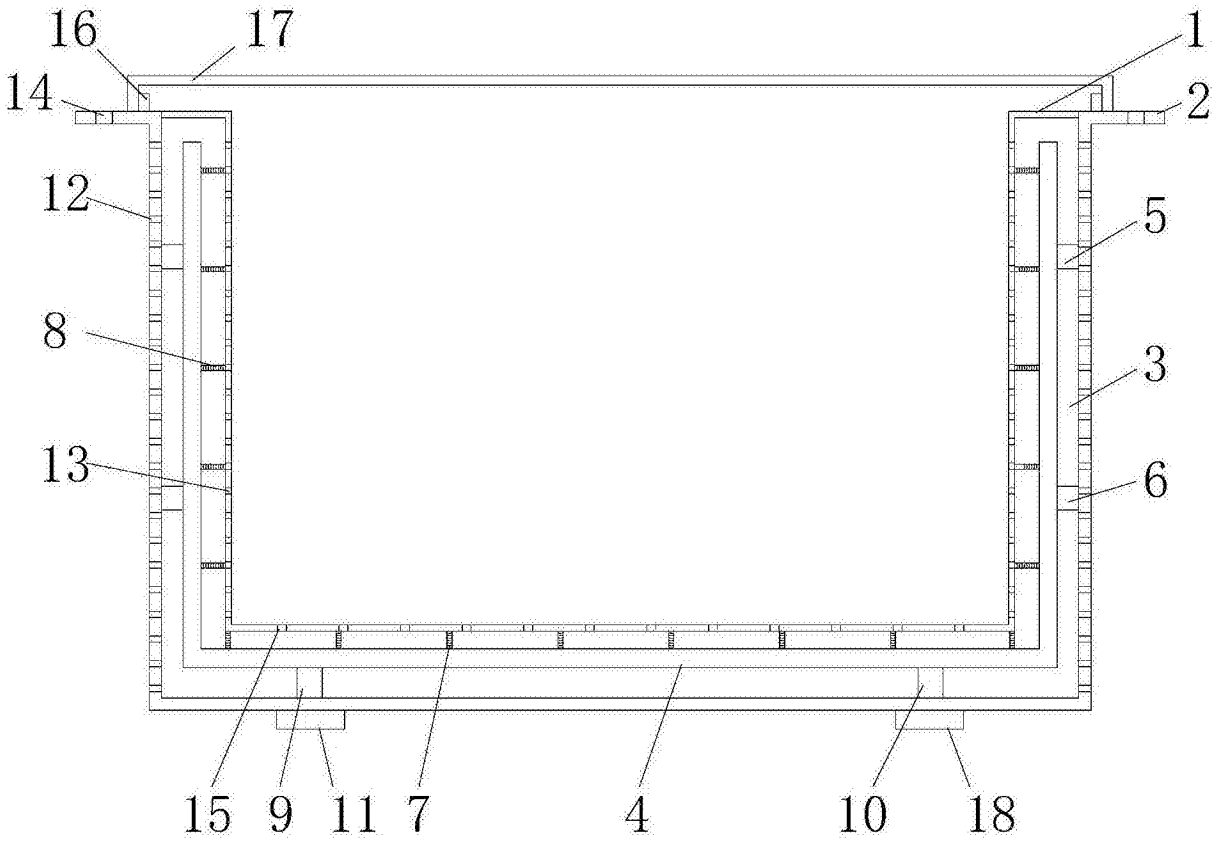

图1

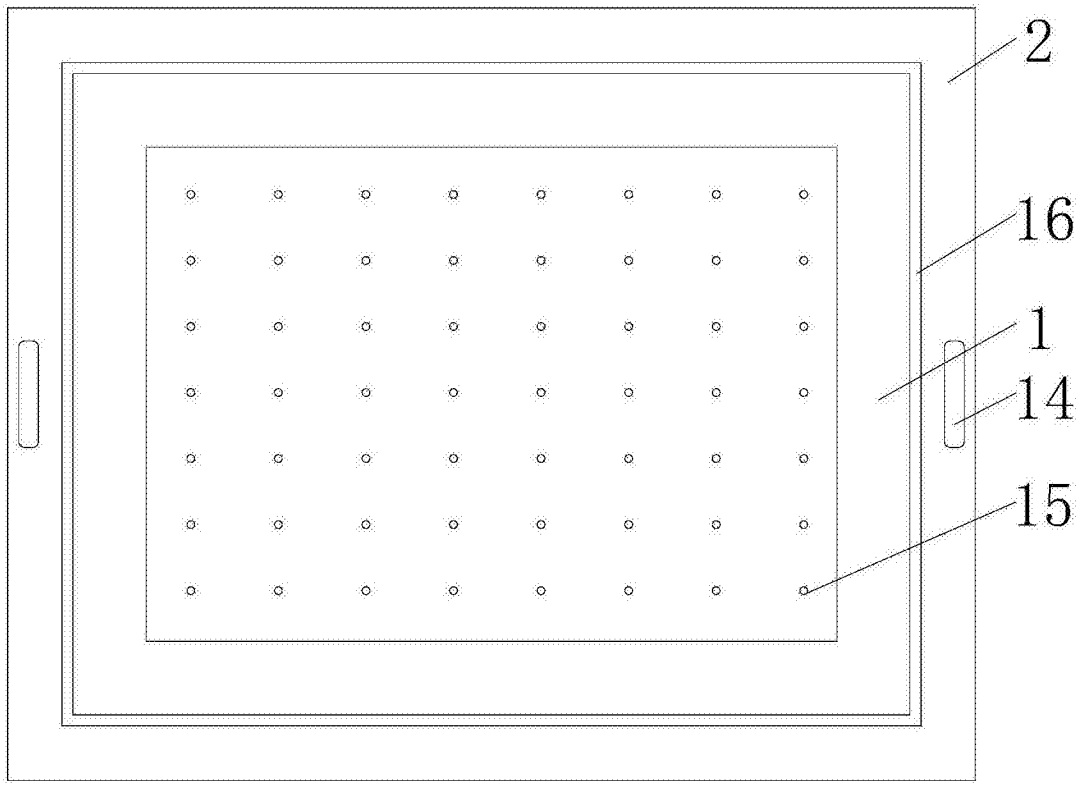

图2