SUOMI – FINLAND
(FI)

PATENTTI- JA REKISTERIHALLITUS
PATENT- OCH REGISTERSTYRELSEN

[L] TIIVISTELMÄ - SAMMANDRAG

(11) (21) **Patenttihakemus - Patentansökan** **20090481**

(51) Kv.lk. - Int.kl.

F23G 1/00 (2006.01)
F23L 1/02 (2006.01)

(22) Saapumispäivä - Ankomstdag **16.12.2009**

(24) Tekemispäivä - Ingivningsdag **16.12.2009**

(41) Tullut julkiseksi - Blivit offentlig **17.06.2011**

(71) Hakija - Sökande

1 •**Termorak Oy,** Aittomäentie 3, 33880 LEMPÄÄLÄ, SUOMI - FINLAND, (FI)

(72) Keksijä - Uppfinnare

1 •**Pitkänen, Seppo,** Tampere, SUOMI - FINLAND, (FI)

(74) Asiamies - Ombud

Patenttimies V. Pitkänen Oy, Sorinkatu 4 C, 33100 TAMPERE

(54) Keksinnön nimitys - Uppfinningens benämning

Krematorio
Krematorium

(57) Tiivistelmä - Sammandrag

Tämän keksinnön kohteena on krematorio tai vastaava laitos ihmisruumiin tai eläinruhon polttamiseksi eli tuhkaamiseksi. Keksinnön mukaisessa ratkaisussa palamisilma (10) johdetaan polttokammioon (5) sen pohjassa (6) olevista aukoista (11). Poltettavan kohteen (4) ollessa tavallista pienempi tai pienentyessä palamisilma (10) ohjataan juuri siihen.
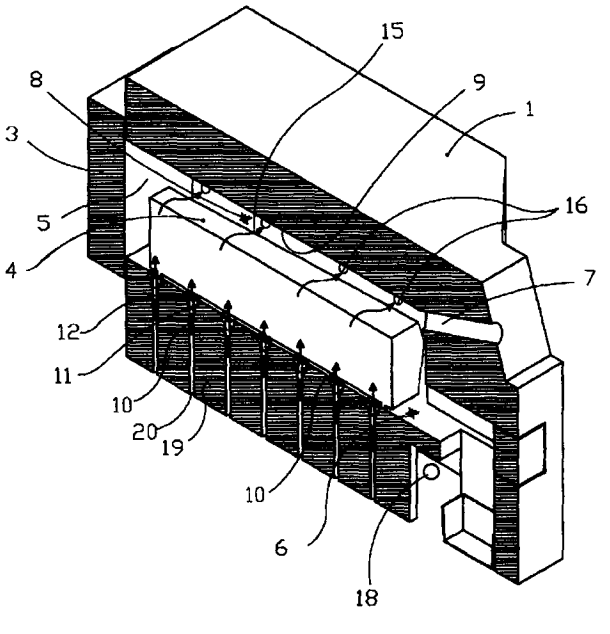
Uppfinningen avser ett krematorium eller motsvarande anläggning för att bränna eller kremera en människo- e1ler djurkropp. 1 lösningen enligt uppfinningen leds förbränningsluft (10) till brännkammaren (5) genom öppningar (11) i dess botten (6). Om kroppen som ska brännas (4) är mindre än vanligt eller när den blir mindre leds förbränningsluften (10) exakt på kroppen.