(19)国家知识产权局

(12)实用新型专利

(10)授权公告号 CN 218923063 U
(45)授权公告日 2023.04.28

(21)申请号 202221499964.1

(22)申请日 2022.06.16

(73)专利权人 深圳市第二人民医院(深圳市转化医学研究院)
地址 518000 广东省深圳市福田区华富街道笋岗西路3002号

(72)发明人 周利枚 孙丽莹

(74)专利代理机构 北京汇众通达知识产权代理事务所(普通合伙) 11622
专利代理师 余淑琴

(51)Int.Cl.
A61G 12/00(2006.01)

权利要求书1页 说明书3页 附图4页

(54)实用新型名称

一种新型换药车

(57)摘要

本实用新型公开了一种新型换药车,包括底板,所述底板的顶部固定连接有主体箱,所述底板的顶部固定连接有推杆,所述底板的底部固定连接有万向轮,所述底板的顶部固定连接有挡板,所述挡板的内侧固定连接有控制器,所述底板的内部设置有放药装置、回收装置与动力装置,所述主体箱的内部开设有盛放槽,所述垃圾箱滑动连接在该盛放槽内部,本实用新型涉及换药车技术领域;该新型换药车,通过根据需要使用的药,通过控制器控制对应电动伸缩杆工作,通过移动板将放药装置从主体箱内部移动出来,从而拿取需要的药,换药方便,换药时产生的废料通过打开活动板,将废料放入底部垃圾箱内部,垃圾箱可抽出,方便清理垃圾。

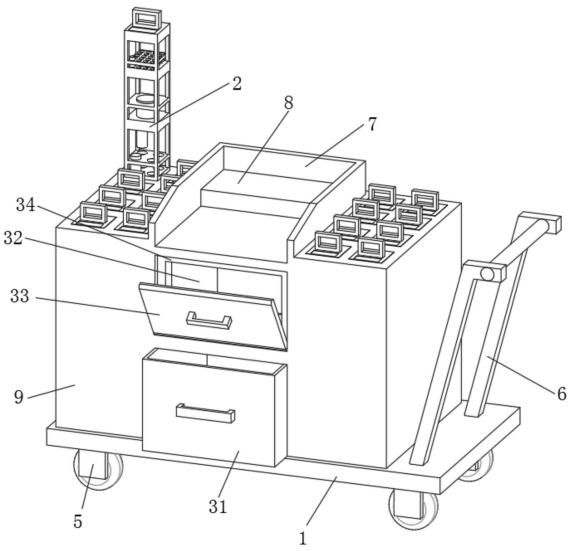

CN 218923063 U

1.一种新型换药车,包括底板(1),其特征在于:所述底板(1)的顶部固定连接有主体箱(9),所述底板(1)的顶部固定连接有推杆(6),所述底板(1)的底部固定连接有万向轮(5),所述底板(1)的顶部固定连接有挡板(7),所述挡板(7)的内侧固定连接有控制器(8),所述底板(1)的内部设置有放药装置(2)、回收装置(3)与动力装置(4);

所述回收装置(3)包括垃圾箱(31)、回收槽(32)、活动板(33)与固定框(34),所述主体箱(9)的内部开设有盛放槽,所述垃圾箱(31)滑动连接在该盛放槽内部,所述回收槽(32)开设在主体箱(9)的正面,所述回收槽(32)位于垃圾箱(31)上方,所述回收槽(32)与盛放槽相连通,所述活动板(33)活动连接在回收槽(32)内部,所述固定框(34)位于回收槽(32)内部,所述固定框(34)的正面固定连接有磁铁,所述活动板(33)为铁制板。

2.根据权利要求1所述的一种新型换药车,其特征在于:所述推杆(6)位于主体箱(9)的右侧,所述挡板(7)位于主体箱(9)内部盛放槽的正上方,所述控制器(8)与挡板(7)的内后壁相互接触,所述控制器(8)的正面与主体箱(9)顶部的最前方之间为操作台。

3.根据权利要求1所述的一种新型换药车,其特征在于:所述放药装置(2)包括顶块(22)于底块(21),所述底块(21)与顶块(22)之间固定连接有支撑杆(23),所述支撑杆(23)固定连接在顶块(22)与底块(21)相对应的四角处,所述顶块(22)的顶部固定连接有把手(24),所述顶块(22)的顶部开设有标签槽(25)。

4.根据权利要求3所述的一种新型换药车,其特征在于:所述支撑杆(23)之间固定连接有多对固定板(26)与稳定板(27),每对固定板(26)与稳定板(27)上的槽直径均相同,每对固定板(26)与稳定板(27)上的槽内部均盛放有与此槽形状一致的药瓶,且药瓶的底部位于固定板(26)的槽内,药瓶顶部穿过稳定板(27)内的槽。

5.根据权利要求1所述的一种新型换药车,其特征在于:所述主体箱(9)的内部开设有若干个放置槽,该放置槽的开口位于主体箱(9)的顶部,且放置槽均位于挡板(7)的左右两侧,所述放药装置(2)位于对应放置槽内部。

6.根据权利要求1所述的一种新型换药车,其特征在于:所述动力装置(4)包括电动伸缩杆(41),所述电动伸缩杆(41)的顶部固定连接有移动板(42),所述移动板(42)的顶部固定连接有插块(43),所述插块(43)的顶部固定连接有铁板(45)。

7.根据权利要求3所述的一种新型换药车,其特征在于:所述底块(21)的底部开设有插槽,插块(43)与铁板(45)插接在该插槽内部,所述插槽的内顶部固定连接有固定磁铁(44),所述固定磁铁(44)与铁板(45)相互接触,相互吸引。

8.根据权利要求6所述的一种新型换药车,其特征在于:所述电动伸缩杆(41)位于主体箱(9)内部放置槽的底壁内部,所述电动伸缩杆(41)与控制器(8)之间电性连接。

一种新型换药车

技术领域

[0001] 本实用新型涉及换药车技术领域，具体是一种新型换药车。

背景技术

[0002] 换药本是医院里医务人员做的事，但在一些特殊情况下，如轻伤或伤口长期不愈、病床紧张而住不进医院，或是老弱残疾行动不便时，伤口换药往往需要在家里进行，在医院进行换药时需要使用到换药车。

[0003] 专利公开号“CN215652273U”描述的“一种新型换药车，包括车体、顶板和扶手，还包括防止药品在运输中发生破裂的防护结构、加大药品排放数量的延伸结构和加大摆放空间的扩展结构”，但是该装置存在以下不足：一是药品存放时没有对其进行很好的分类，导致找药较为麻烦，二是取药时需要弯腰从侧面将药品取出，取药十分麻烦。

[0004] 为此，本实用新型提供了一种新型换药车，以解决上述问题。

实用新型内容

[0005] 针对现有技术的不足，本实用新型提供了一种新型换药车，解决了上述问题。

[0006] 为实现以上目的，本实用新型通过以下技术方案予以实现：一种新型换药车，包括底板，所述底板的顶部固定连接有主体箱，所述底板的顶部固定连接有推杆，所述底板的底部固定连接有万向轮，所述底板的顶部固定连接有挡板，所述挡板的内侧固定连接有控制器，所述底板的内部设置有放药装置、回收装置与动力装置；

[0007] 所述回收装置包括垃圾箱、回收槽、活动板与固定框，所述主体箱的内部开设有盛放槽，所述垃圾箱滑动连接在该盛放槽内部，所述回收槽开设在主体箱的正面，所述回收槽位于垃圾箱上方，所述回收槽与盛放槽相连通，所述活动板活动连接在回收槽内部，所述固定框位于回收槽内部，所述固定框的正面固定连接有磁铁，所述活动板为铁制板。

[0008] 优选的，所述推杆位于主体箱的右侧，所述挡板位于主体箱内部盛放槽的正上方，所述控制器与挡板的内后壁相互接触，所述控制器的正面与主体箱顶部的最前方之间为操作台。

[0009] 优选的，所述放药装置包括顶块于底块，所述底块与顶块之间固定连接有支撑杆，所述支撑杆固定连接在顶块与底块相对应的四角处，所述顶块的顶部固定连接有把手，所述顶块的顶部开设有标签槽。

[0010] 优选的，所述支撑杆之间固定连接有多对固定板与稳定板，每对固定板与稳定板上的槽直径均相同，每对固定板与稳定板上的槽内部均盛放有与此槽形状一致的药瓶，且药瓶的底部位于固定板的槽内，药瓶顶部穿过稳定板内的槽。

[0011] 优选的，所述主体箱的内部开设有若干个放置槽，该放置槽的开口位于主体箱的顶部，且放置槽均位于挡板的左右两侧，所述放药装置位于对应放置槽内部。

[0012] 优选的，所述动力装置包括电动伸缩杆，所述电动伸缩杆的顶部固定连接有移动板，所述移动板的顶部固定连接有插块，所述插块的顶部固定连接有铁板。

[0013] 优选的，所述底块的底部开设有插槽，插块与铁板插接在该插槽内部，所述插槽的内顶部固定连接有固定磁铁，所述固定磁铁与铁板相互接触，相互吸引。

[0014] 优选的，所述电动伸缩杆位于主体箱内部放置槽的底壁内部，所述电动伸缩杆与控制器之间电性连接。

[0015] 有益效果

[0016] 本实用新型提供了一种新型换药车。与现有技术相比具备以下有益效果：

[0017] (1)、该新型换药车，通过根据需要使用的药，通过控制器控制对应电动伸缩杆工作，通过移动板将放药装置从主体箱内部移动出来，从而拿取需要的药，换药方便，换药时产生的废料通过打开活动板，将废料放入底部垃圾箱内部，垃圾箱可抽出，方便清理垃圾。

[0018] (2)、该新型换药车，通过用力拉扯把手可将整个放药装置拿下，方便存药与取药，放药装置上设置的多个不同的固定板与稳定板可以存放不同类型的药，且存放时通过固定板与稳定板对药瓶进行稳定，防止药瓶乱晃。

附图说明

[0019] 图1是本实用新型的外部结构立体图；

[0020] 图2是本实用新型的外部整体立体图；

[0021] 图3是本实用新型的放药装置立体图；

[0022] 图4是本实用新型的内部结构示意图。

[0023] 图中1、底板；2、放药装置；21、底块；22、顶块；23、支撑杆；24、把手；25、标签槽；26、固定板；27、稳定板；3、回收装置；31、垃圾箱；32、回收槽；33、活动板；34、固定框；4、动力装置；41、电动伸缩杆；42、移动板；43、插块；44、固定磁铁；45、铁板；5、万向轮；6、推杆；7、挡板；8、控制器；9、主体箱。

具体实施方式

[0024] 下面将结合本实用新型实施例中的附图，对本实用新型实施例中的技术方案进行清楚、完整地描述，显然，所描述的实施例仅仅是本实用新型一部分实施例，而不是全部的实施例。基于本实用新型中的实施例，本领域普通技术人员在没有做出创造性劳动前提下所获得的所有其他实施例，都属于本实用新型保护的范围。

[0025] 实施例一：

[0026] 请参阅图1-4，一种新型换药车，包括底板1，底板1的顶部固定连接有主体箱9，底板1的顶部固定连接有推杆6，底板1的底部固定连接有万向轮5，底板1的顶部固定连接有挡板7，推杆6位于主体箱9的右侧，挡板7位于主体箱9内部盛放槽的正上方，控制器8与挡板7的内后壁相互接触，控制器8的正面与主体箱9顶部的最前方之间为操作台，挡板7的内侧固定连接有控制器8，底板1的内部设置有放药装置2、回收装置3与动力装置4，回收装置3包括垃圾箱31、回收槽32、活动板33与固定框34，主体箱9的内部开设有盛放槽，垃圾箱31滑动连接在该盛放槽内部，回收槽32开设在主体箱9的正面，回收槽32位于垃圾箱31上方，回收槽32与盛放槽相连通，活动板33活动连接在回收槽32内部，固定框34位于回收槽32内部，固定框34的正面固定连接有磁铁，活动板33为铁制板，动力装置4包括电动伸缩杆41，电动伸缩杆41的顶部固定连接有移动板42，移动板42的顶部固定连接有插块43，插块43的顶部固定

连接有铁板45，底块21的底部开设有插槽，插块43与铁板45插接在该插槽内部，插槽的内顶部固定连接有固定磁铁44，固定磁铁44与铁板45相互接触，相互吸引，电动伸缩杆41位于主体箱9内部放置槽的底壁内部，电动伸缩杆41与控制器8之间电性连接。

[0027] 根据需要使用的药，通过控制器8控制对应电动伸缩杆41工作，通过移动板42将放药装置2从主体箱9内部移动出来，从而拿取需要的药，换药方便，换药时产生的废料通过打开活动板33，将废料放入底部垃圾箱31内部，垃圾箱31可抽出，方便清理垃圾。

[0028] 实施例二：

[0029] 请参阅图1-4，本实施例在实施例一的基础上提供了一种技术方案：一种新型换药车，包括底板1，底板1的顶部固定连接有主体箱9，底板1的顶部固定连接有推杆6，底板1的底部固定连接有万向轮5，底板1的顶部固定连接有挡板7，挡板7的内侧固定连接有控制器8，底板1的内部设置有放药装置2、回收装置3与动力装置4，放药装置2包括顶块22于底块21，底块21与顶块22之间固定连接有支撑杆23，支撑杆23固定连接在顶块22与底块21相对应的四角处，顶块22的顶部固定连接有把手24，顶块22的顶部开设有标签槽25，支撑杆23之间固定连接有多对固定板26与稳定板27，每对固定板26与稳定板27上的槽直径均相同，每对固定板26与稳定板27上的槽内部均盛放有与此槽形状一致的药瓶，且药瓶的底部位于固定板26的槽内，药瓶顶部穿过稳定板27内的槽，主体箱9的内部开设有若干个放置槽，该放置槽的开口位于主体箱9的顶部，且放置槽均位于挡板7的左右两侧，放药装置2位于对应放置槽内部。

[0030] 通过用力拉扯把手24可将整个放药装置2拿下，方便存药与取药，放药装置2上设置的多个不同的固定板26与稳定板27可以存放不同类型的药，且存放时通过固定板26与稳定板27对药瓶进行稳定，防止药瓶乱晃。

[0031] 同时本说明书中未作详细描述的内容均属于本领域技术人员公知的现有技术。

[0032] 工作时，首先换药时，根据需要使用的药，通过控制器8控制对应电动伸缩杆41工作，通过移动板42将放药装置2从主体箱9内部移动出来，从而拿取需要的药，换药方便，换药时产生的废料通过打开活动板33，将废料放入底部垃圾箱31内部，垃圾箱31可抽出，方便清理垃圾，通过用力拉扯把手24可将整个放药装置2拿下，方便存药与取药，放药装置2上设置的多个不同的固定板26与稳定板27可以存放不同类型的药，且存放时通过固定板26与稳定板27对药瓶进行稳定，防止药瓶乱晃。

[0033] 需要说明的是，在本文中，诸如第一和第二等之类的关系术语仅仅用来将一个实体或者操作与另一个实体或操作区分开来，而不一定要求或者暗示这些实体或操作之间存在任何这种实际的关系或者顺序。而且，术语“包括”、“包含”或者其任何其他变体意在涵盖非排他性的包含，从而使得包括一系列要素的过程、方法、物品或者设备不仅包括那些要素，而且还包括没有明确列出的其他要素，或者是还包括为这种过程、方法、物品或者设备所固有的要素。

[0034] 尽管已经示出和描述了本实用新型的实施例，对于本领域的普通技术人员而言，可以理解在不脱离本实用新型的原理和精神的情况下可以对这些实施例进行多种变化、修改、替换和变型，本实用新型的范围由所附权利要求及其等同物限定。

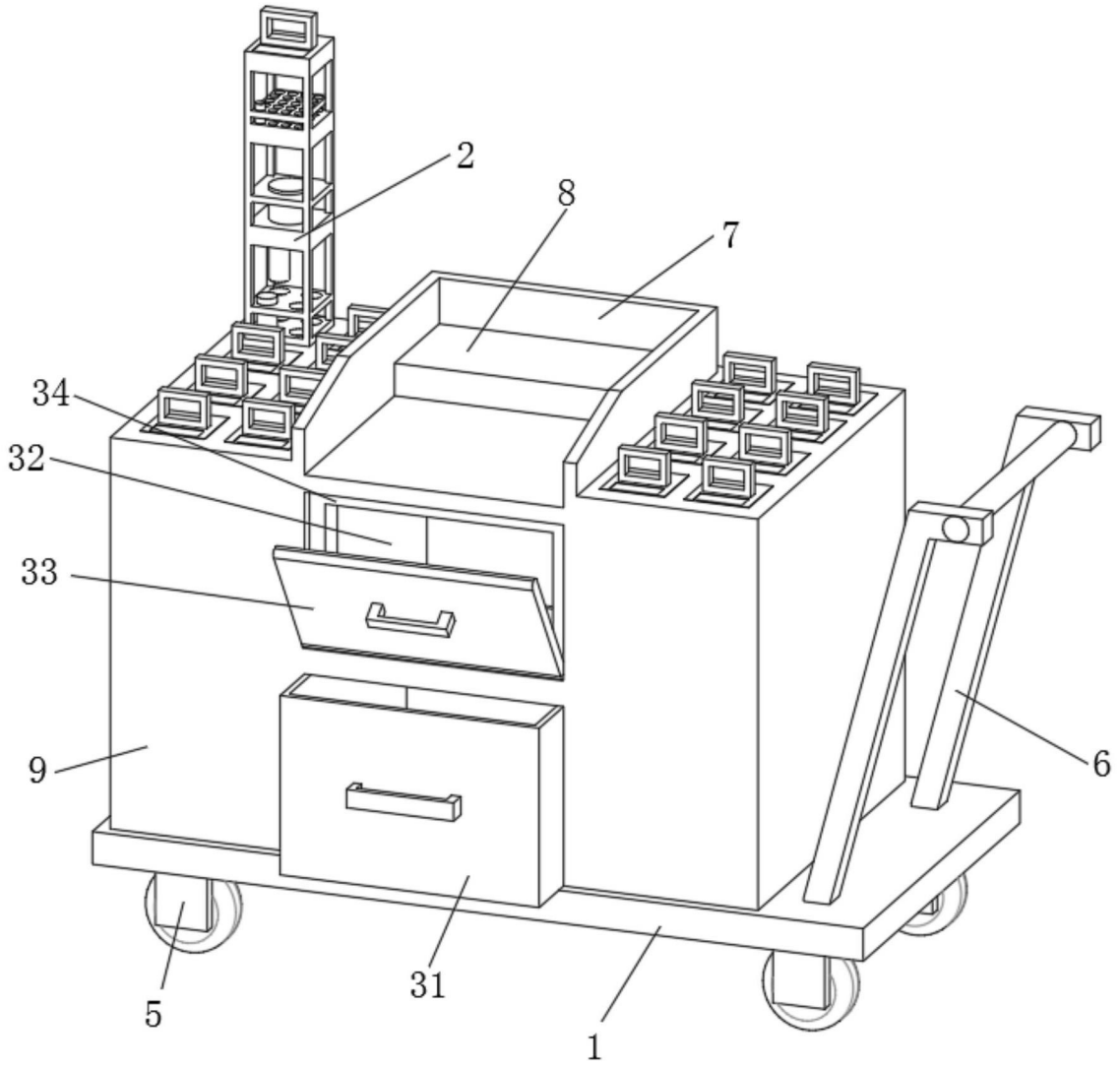

图1

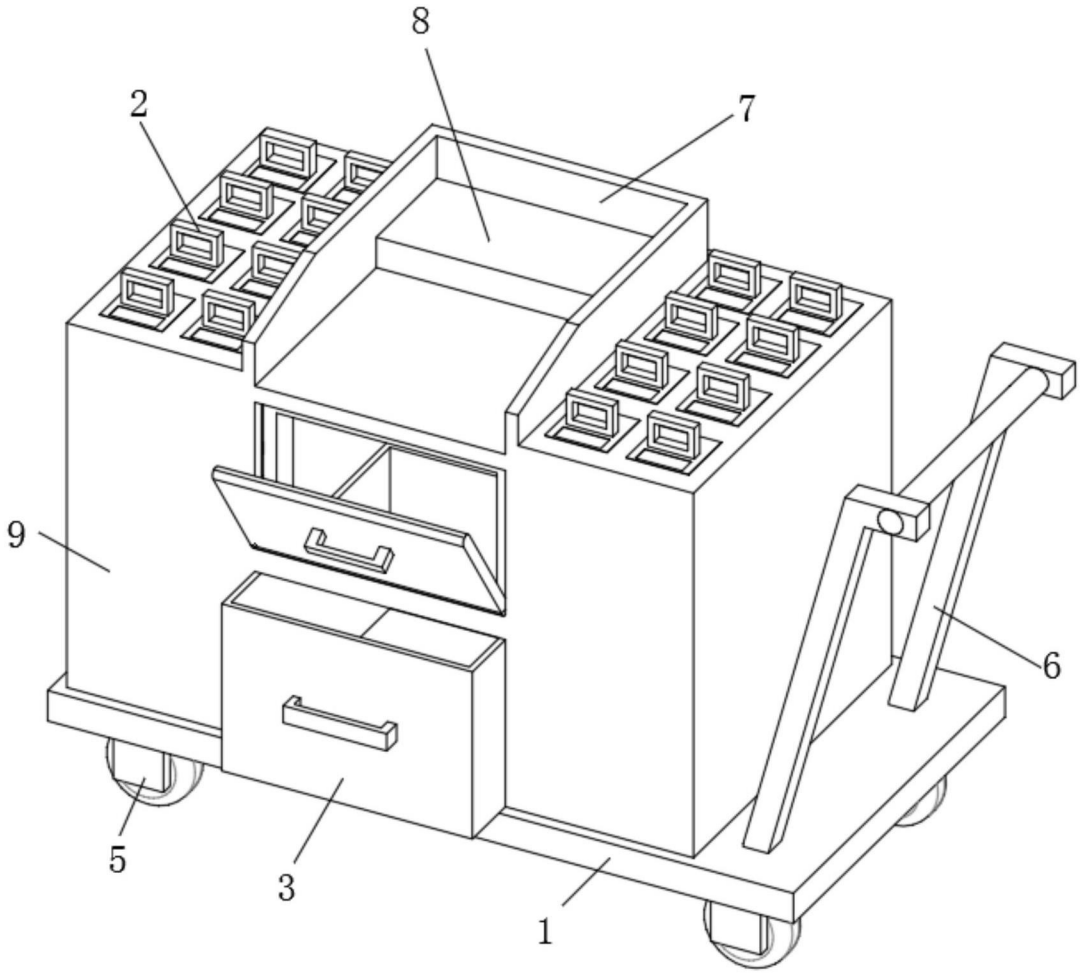

图2

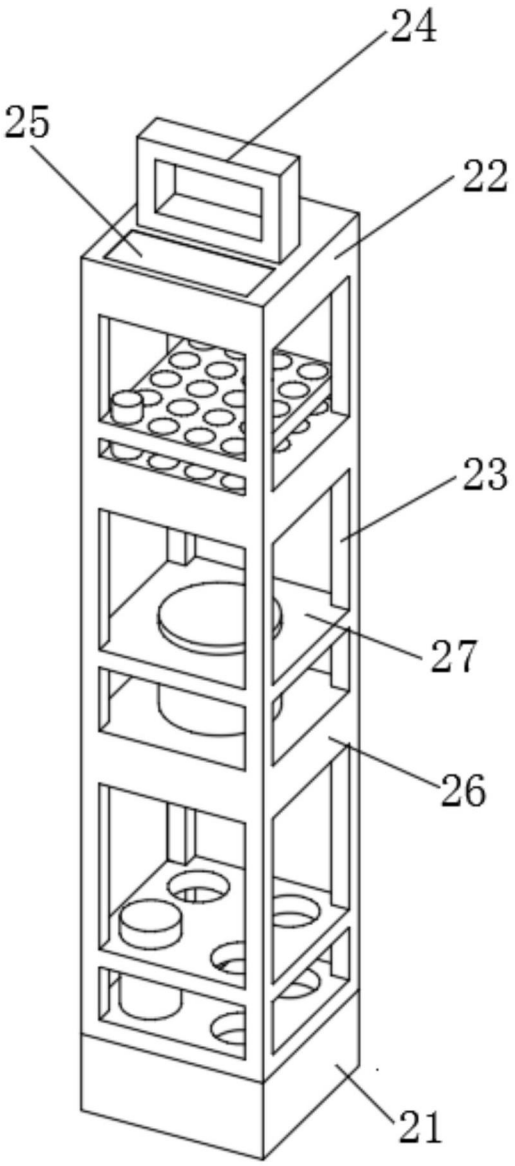

图3

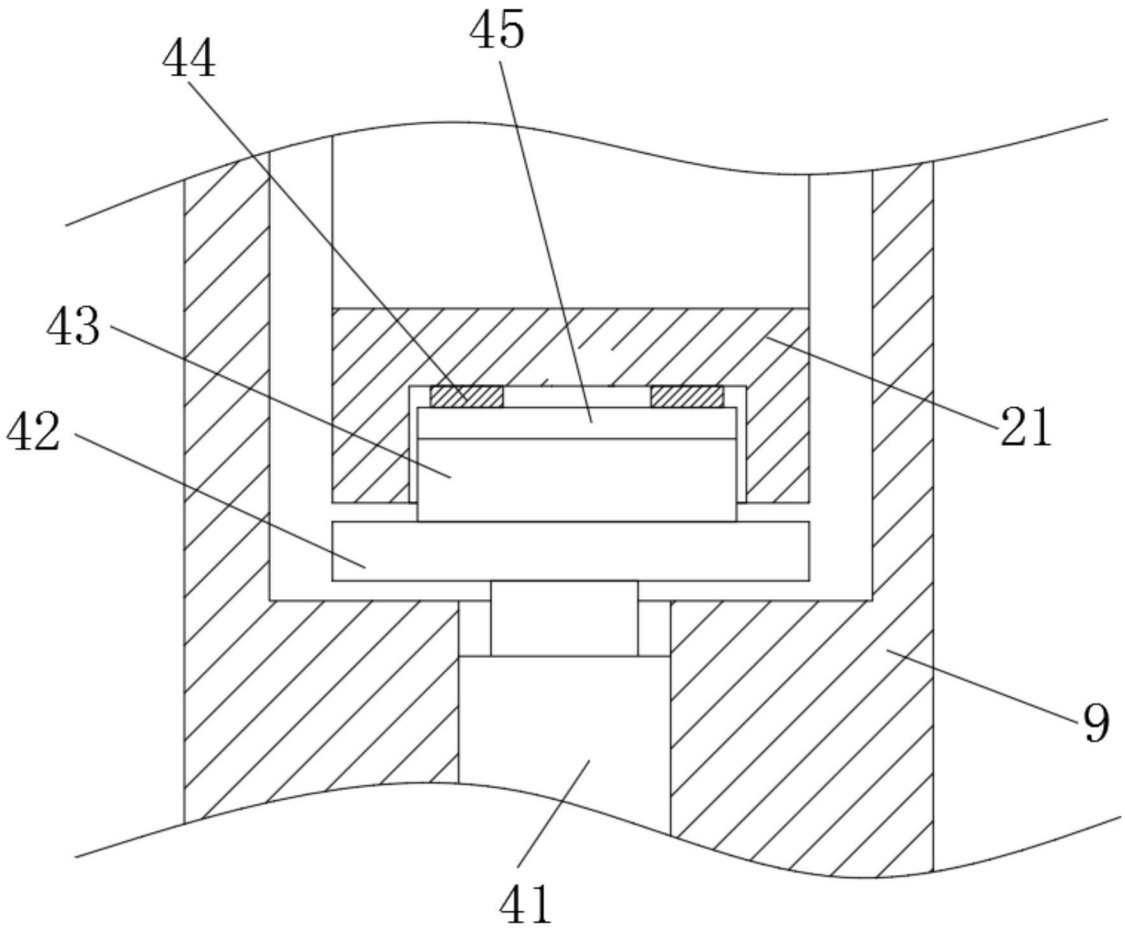

图4