(19)中华人民共和国国家知识产权局

(12)实用新型专利

(10)授权公告号 CN 210407160 U
(45)授权公告日 2020.04.28

(21)申请号 201921298099.2

(22)申请日 2019.08.12

(73)专利权人 泉州海泓上品智能科技有限公司
地址 362000 福建省泉州市丰泽区华大街道华园南路99号2号楼308室

(72)发明人 吴志辉

(51)Int.Cl.
A41D 13/005(2006.01)
A41D 27/00(2006.01)
A41D 27/20(2006.01)

权利要求书1页 说明书3页 附图2页

(54)实用新型名称

一种石墨烯发热服装

(57)摘要

本实用新型公开了一种石墨烯发热服装，包括服装外套，所述服装外套的顶部一侧外壁固定连接有第一衣袖，所述服装外套的顶部另一侧外壁固定连接有第二衣袖，所述第一衣袖远离服装外套的一端内表面缝制有第一松紧带，所述第二衣袖远离服装外套的一端内表面缝制有第二松紧带，所述服装外套的底部内表面缝制有第三松紧带，所述服装外套的前侧外表面一侧位置固定连接有电源收纳袋。本实用新型将传统的固定式石墨烯发热结构改为可拆卸式石墨烯发热结构，方便人们根据实际的不同需求对石墨烯发热结构进行任意的拆装，避免人们清洗衣物时对石墨烯发热结构造成的不良影响，延长石墨烯发热服装的使用寿命，同时具有良好的保温效果。

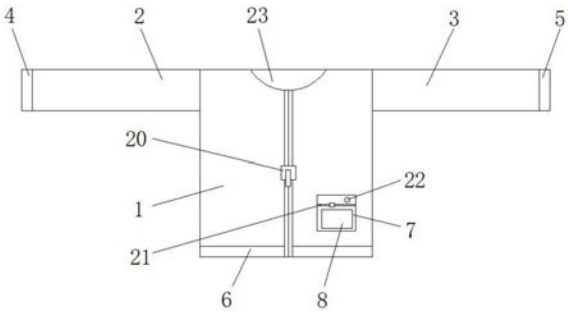

CN 210407160 U

1.一种石墨烯发热服装，包括服装外套(1)，其特征在于，所述服装外套(1)的顶部一侧外壁固定连接有第一衣袖(2)，所述服装外套(1)的顶部另一侧外壁固定连接有第二衣袖(3)，所述第一衣袖(2)远离服装外套(1)的一端内表面缝制有第一松紧带(4)，所述第二衣袖(3)远离服装外套(1)的一端内表面缝制有第二松紧带(5)，所述服装外套(1)的底部内表面缝制有第三松紧带(6)，所述服装外套(1)的前侧外表面一侧位置固定连接有电源收纳袋(7)，所述电源收纳袋(7)的内部设有移动电源(8)，所述服装外套(1)的内壁上固定连接有第一魔术母贴片(9)、第二魔术母贴片(10)、第三魔术母贴片(11)和第四魔术母贴片(12)，所述第一魔术母贴片(9)、第二魔术母贴片(10)、第三魔术母贴片(11)、第四魔术母贴片(12)远离服装外套(1)的一侧外壁粘接有同一个石墨烯发热膜组件(13)，所述石墨烯发热膜组件(13)包括环胸石墨烯发热膜(14)、暖胃石墨烯发热膜(15)、暖腹石墨烯发热膜(16)和发热开关(17)，所述环胸石墨烯发热膜(14)、暖胃石墨烯发热膜(15)、暖腹石墨烯发热膜(16)、发热开关(17)的一侧外表面均固定连接有魔术子贴片(18)。

2.根据权利要求1所述的一种石墨烯发热服装，其特征在于，所述发热开关(17)的下端固定连接有电源接头(19)，且发热开关(17)通过电源接头(19)与所述移动电源(8)电性连接。

3.根据权利要求1所述的一种石墨烯发热服装，其特征在于，所述发热开关(17)通过三个电导线分别与环胸石墨烯发热膜(14)、暖胃石墨烯发热膜(15)、暖腹石墨烯发热膜(16)电性连接。

4.根据权利要求1所述的一种石墨烯发热服装，其特征在于，所述服装外套(1)的前侧外壁中间位置安装有第一拉链(20)。

5.根据权利要求1所述的一种石墨烯发热服装，其特征在于，所述电源收纳袋(7)的前侧外壁安装有第二拉链(21)，且第二拉链(21)的上方设有电源线通孔(22)。

6.根据权利要求1所述的一种石墨烯发热服装，其特征在于，所述服装外套(1)的上表面开设有领口(23)。

一种石墨烯发热服装

技术领域

[0001] 本实用新型涉及石墨烯发热服技术领域，尤其涉及一种石墨烯发热服装。

背景技术

[0002] 目前，人们所用的保暖措施大多是通过棉、绒、化纤布料等保暖效果好的材料制成各种衣服。然而当气温过低时，普通的衣服保暖性有限，穿着后感觉仍然寒冷，保暖性较差。为解决这一问题，在授权公告号为CN206836284U的中国实用新型专利中，公开了一种石墨烯远红外发热衣服，包括绝缘层和锂电池，绝缘层的下方设置有石墨烯发热层。通过锂电池为石墨烯发热层供电，石墨烯发热层将电能转化为热能，从而产生热量，使人穿着温暖。

[0003] 不过，现有的这种石墨烯远红外发热衣服在使用时，仍然存在一定的弊端，例如，其石墨烯发热膜为固定安装在衣服内部，人们在清洁衣物时容易造成电路电源线的损坏，严重甚至造成石墨烯发热膜的损坏，进而造成石墨烯发热衣服使用寿命的降低，没有针对石墨烯发热膜的便于拆装结构设置，在实际的使用过程中造成了一定的不良影响，因此，我们对现有的石墨烯发热衣服作出改进，提出了一种石墨烯发热服装。

实用新型内容

[0004] 本实用新型的目的是为了解决现有技术中存在的缺点，而提出的一种石墨烯发热服装。

[0005] 为了实现上述目的，本实用新型采用了如下技术方案：

[0006] 一种石墨烯发热服装，包括服装外套，所述服装外套的顶部一侧外壁固定连接有第一衣袖，所述服装外套的顶部另一侧外壁固定连接有第二衣袖，所述第一衣袖远离服装外套的一端内表面缝制有第一松紧带，所述第二衣袖远离服装外套的一端内表面缝制有第二松紧带，所述服装外套的底部内表面缝制有第三松紧带，所述服装外套的前侧外表面一侧位置固定连接有电源收纳袋，所述电源收纳袋的内部设有移动电源，所述服装外套的内壁上固定连接有第一魔术母贴片、第二魔术母贴片、第三魔术母贴片和第四魔术母贴片，所述第一魔术母贴片、第二魔术母贴片、第三魔术母贴片、第四魔术母贴片远离服装外套的一侧外壁粘接有同一个石墨烯发热膜组件，所述石墨烯发热膜组件包括环胸石墨烯发热膜、暖胃石墨烯发热膜、暖腹石墨烯发热膜和发热开关，所述环胸石墨烯发热膜、暖胃石墨烯发热膜、暖腹石墨烯发热膜、发热开关的一侧外表面均固定连接有魔术子贴片。

[0007] 优选的，所述发热开关的下端固定连接有电源接头，且发热开关通过电源接头与所述移动电源电性连接。

[0008] 优选的，所述发热开关通过三个电导线分别与环胸石墨烯发热膜、暖胃石墨烯发热膜、暖腹石墨烯发热膜电性连接。

[0009] 优选的，所述服装外套的前侧外壁中间位置安装有第一拉链。

[0010] 优选的，所述电源收纳袋的前侧外壁安装有第二拉链，且第二拉链的上方设有电源线通孔。

[0011] 优选的，所述服装外套的上表面开设有领口。

[0012] 与现有技术相比，本实用新型的有益效果是：

[0013] 1、本实用新型中，通过设置第一魔术母贴片、第二魔术母贴片、第三魔术母贴片、第四魔术母贴片、石墨烯发热膜组件、环胸石墨烯发热膜、暖胃石墨烯发热膜、暖腹石墨烯发热膜、发热开关、魔术子贴片和移动电源，将传统的固定式石墨烯发热结构改为可拆卸式石墨烯发热结构，进而方便人们根据实际的不同需求，对石墨烯发热结构进行任意的拆装，避免人们清洗衣物时对石墨烯发热结构造成的不良影响，进而延长石墨烯发热服装的使用寿命；

[0014] 2、本实用新型中，通过设置第一松紧带、第二松紧带和第三松紧带，能够为服装外套增加良好的保温结构，降低衣服内空气的流通速度，进而起到良好的保温效果；

[0015] 综上，本实用新型将传统的固定式石墨烯发热结构改为可拆卸式石墨烯发热结构，方便人们根据实际的不同需求对石墨烯发热结构进行任意的拆装，避免人们清洗衣物时对石墨烯发热结构造成的不良影响，延长石墨烯发热服装的使用寿命，同时具有良好的保温效果。

附图说明

[0016] 图1为本实用新型提出的一种石墨烯发热服装的结构示意图；

[0017] 图2为本实用新型提出的一种石墨烯发热服装的服装外套的展开图；

[0018] 图3为本实用新型提出的一种石墨烯发热服装的石墨烯发热膜组件的结构示意图；

[0019] 图4为本实用新型提出的一种石墨烯发热服装的电路框图。

[0020] 图中：1服装外套、2第一衣袖、3第二衣袖、4第一松紧带、5 第二松紧带、6第三松紧带、7电源收纳袋、8移动电源、9第一魔术母贴片、10第二魔术母贴片、11第三魔术母贴片、12第四魔术母贴片、13石墨烯发热膜组件、14环胸石墨烯发热膜、15暖胃石墨烯发热膜、16暖腹石墨烯发热膜、17发热开关、18魔术子贴片、19电源接头、20第一拉链、21第二拉链、22电源线通孔、23领口。

具体实施方式

[0021] 下面将结合本实用新型实施例中的附图，对本实用新型实施例中的技术方案进行清楚、完整地描述，显然，所描述的实施例仅仅是本实用新型一部分实施例，而不是全部的实施例。

[0022] 参照图1-4，一种石墨烯发热服装，包括服装外套1，服装外套 1的顶部一侧外壁固定连接有第一衣袖2，服装外套1的顶部另一侧外壁固定连接有第二衣袖3，第一衣袖2远离服装外套1的一端内表面缝制有第一松紧带4，第二衣袖3远离服装外套1的一端内表面缝制有第二松紧带5，服装外套1的底部内表面缝制有第三松紧带6，服装外套1的前侧外表面一侧位置固定连接有电源收纳袋7，电源收纳袋7的内部设有移动电源8，服装外套1的内壁上固定连接有第一魔术母贴片9、第二魔术母贴片10、第三魔术母贴片11和第四魔术母贴片12，第一魔术母贴片9、第二魔术母贴片10、第三魔术母贴片11、第四魔术母贴片12远离服装外套1的一侧外壁粘接有同一个石墨烯发热膜组件13，石墨烯发热膜组件13包括环胸石墨

烯发热膜 14、暖胃石墨烯发热膜15、暖腹石墨烯发热膜16和发热开关17，环胸石墨烯发热膜14、暖胃石墨烯发热膜15、暖腹石墨烯发热膜16、发热开关17的一侧外表面均固定连接有魔术子贴片18。

[0023] 发热开关17的下端固定连接有电源接头19，且发热开关17通过电源接头19与移动电源8电性连接，发热开关17通过三个电导线分别与环胸石墨烯发热膜14、暖胃石墨烯发热膜15、暖腹石墨烯发热膜16电性连接，服装外套1的前侧外壁中间位置安装有第一拉链 20，电源收纳袋7的前侧外壁安装有第二拉链21，且第二拉链21的上方设有电源线通孔22，服装外套1的上表面开设有领口23。

[0024] 工作原理：在使用时，通过将带有魔术子贴片18的石墨烯发热膜组件13中的环胸石墨烯发热膜14、暖胃石墨烯发热膜15、暖腹石墨烯发热膜16和发热开关17分别粘接在服装外套1的第一魔术母贴片9、第二魔术母贴片10、第三魔术母贴片11和第四魔术母贴片12位置，并将电源接头19插接在移动电源8上，将移动电源8放入电源收纳袋7内，电源接头19可以通过电源线通孔22穿过电源收纳袋 7，此时打开发热开关17，环胸石墨烯发热膜14、暖胃石墨烯发热膜 15、暖腹石墨烯发热膜16能够分别对着使用者的胸部、胃部和腹部进行局部发热，避免全身发热而造成的人体的不适，发热效果好，同时第一松紧带4、第二松紧带5和第三松紧带6可以起到很好的保温作用，人们在需要清洗服装时，仅通过将四个魔术子贴片18与四个魔术母贴片进行分离，即可完成石墨烯发热膜组件13与服装外套1 的分离，便于人们对服装的清洗，对于石墨烯发热膜组件13的保护效果好，本实用新型将传统的固定式石墨烯发热结构改为可拆卸式石墨烯发热结构，方便人们根据实际的不同需求对石墨烯发热结构进行任意的拆装，避免人们清洗衣物时对石墨烯发热结构造成的不良影响，延长石墨烯发热服装的使用寿命，同时具有良好的保温效果。

[0025] 以上所述，仅为本实用新型较佳的具体实施方式，但本实用新型的保护范围并不局限于此，任何熟悉本技术领域的技术人员在本实用新型揭露的技术范围内，根据本实用新型的技术方案及其实用新型构思加以等同替换或改变，都应涵盖在本实用新型的保护范围之内。

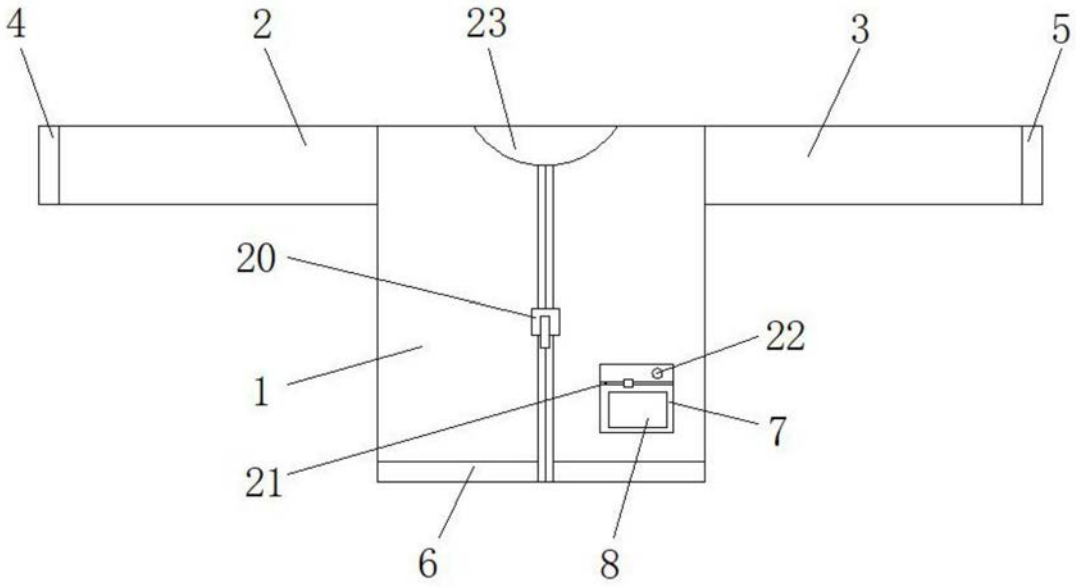

图1

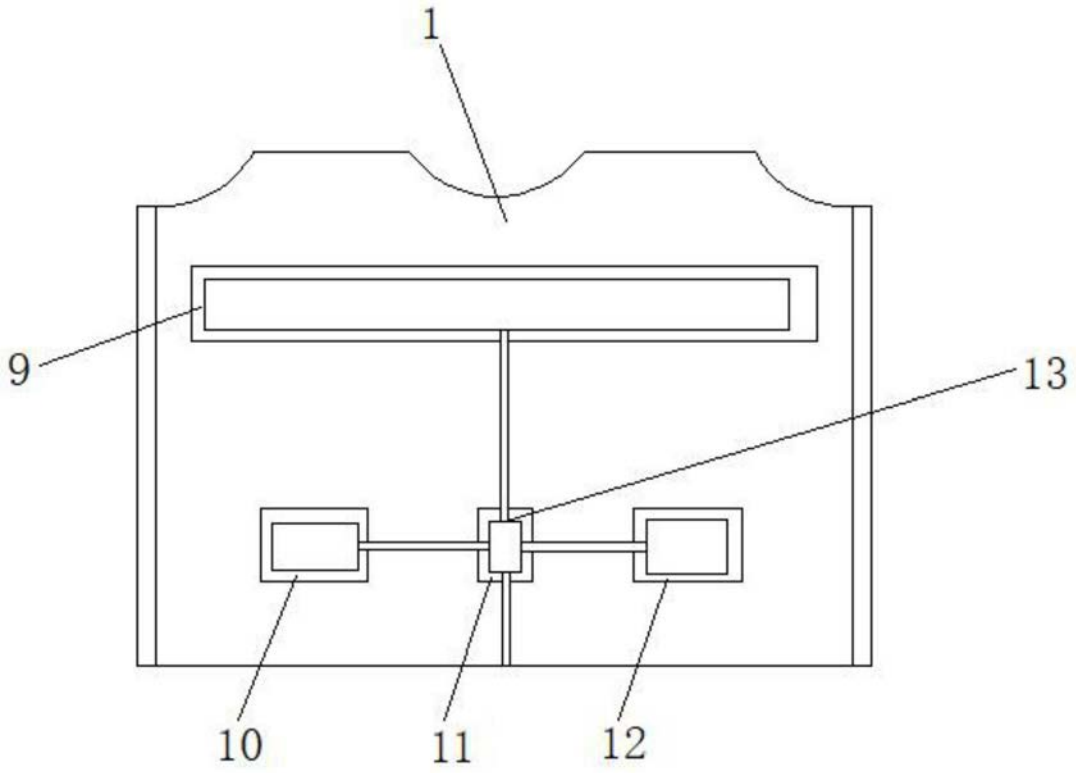

图2

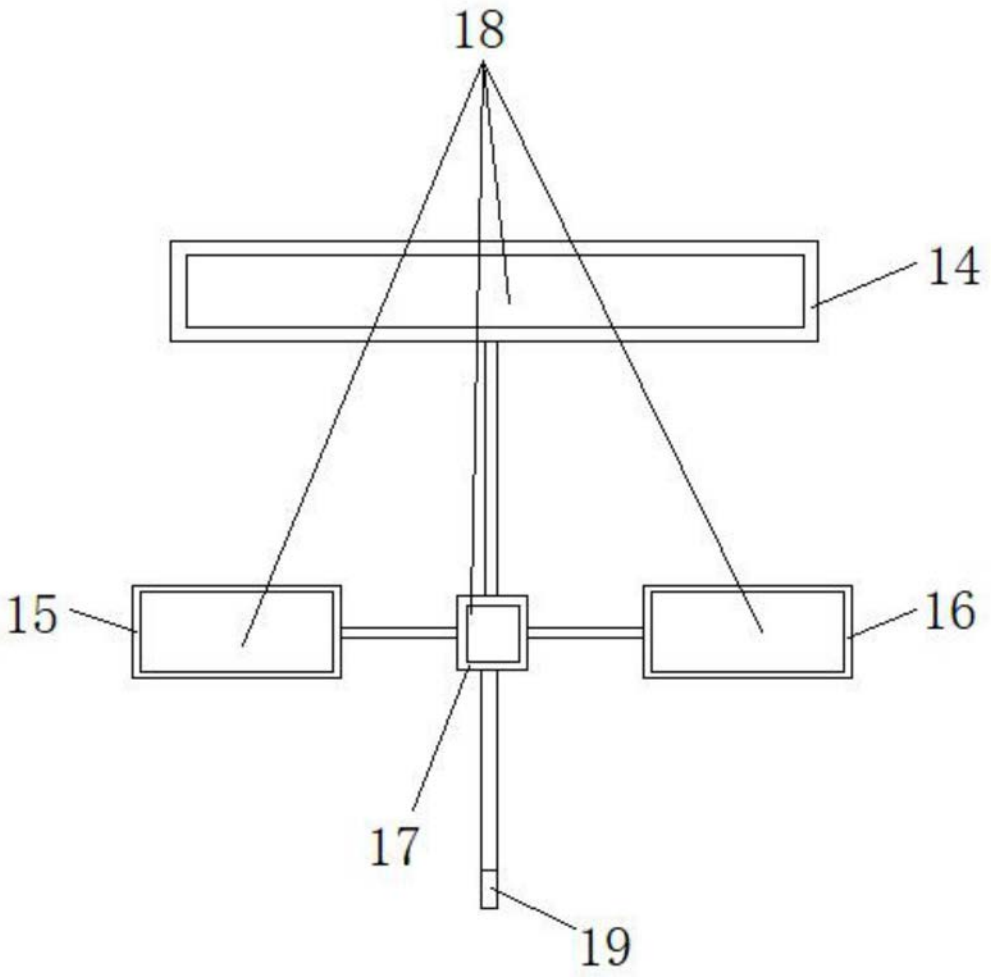

图3

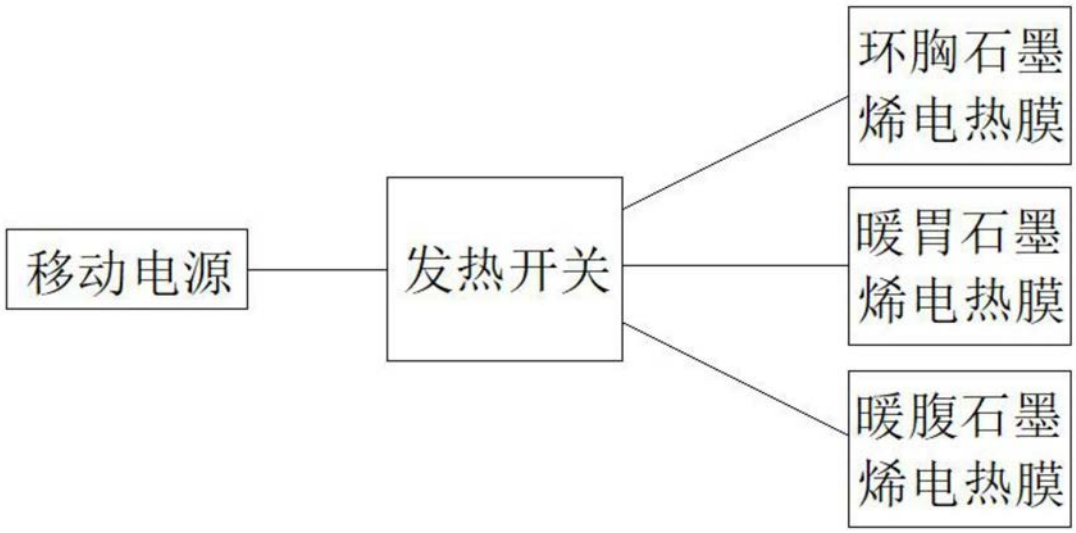

图4