(19)中华人民共和国国家知识产权局

(12)实用新型专利

(10)授权公告号 CN 203302786 U
(45)授权公告日 2013.11.27

(21)申请号 201320363619.X

(22)申请日 2013.06.24

(73)专利权人 陆锦雄
地址 521000 广东省潮州市湘桥区布梳街41号201房

(72)发明人 陆锦雄

(51)Int.Cl.
A47G 19/22(2006.01)

权利要求书1页 说明书2页 附图3页

(54)实用新型名称

一种感温变色陶瓷保温杯

(57)摘要

本实用新型属于日常生活用品领域，特别是一种感温变色陶瓷保温杯。主要包括杯体和盖合在杯体上的盖体，所述杯体为陶瓷内胆和透明外杯组成的双层保温结构，所述陶瓷内胆的外壁贴设有一感温变色层，解决陶瓷双层保温杯的示温功能，具有环保卫生、保温示温、美观高雅的优点。

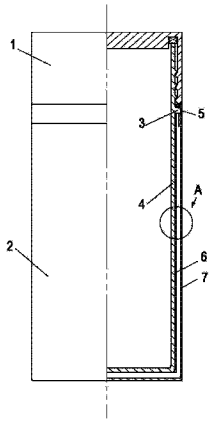

CN 203302786 U

1. 一种感温变色陶瓷保温杯，包括杯体和盖合在杯体上的盖体，其特征在于所述杯体为陶瓷内胆和透明外杯组成的双层保温结构，所述陶瓷内胆的外壁贴设有一感温变色层。

2. 根据权利要求 1 所述的一种感温变色陶瓷保温杯，其特征在于所述感温变色层由一图案层及一覆盖在图案层上的温变材料变色层组成。

3. 根据权利要求 2 所述的一种感温变色陶瓷保温杯，其特征在于所述图案层为贴花纸。

4. 根据权利要求 2 所述的一种感温变色陶瓷保温杯，其特征在于所述图案层为彩绘图案。

5. 根据权利要求 2 至 4 中任一所述的一种感温变色陶瓷保温杯，其特征在于所述温变材料变色层随温升而由不透明渐变为透明无色。

6. 根据权利要求 1 所述的一种感温变色陶瓷保温杯，其特征在于所述陶瓷内胆的外壁包括陶瓷内胆的外侧壁和外底壁。

一种感温变色陶瓷保温杯

技术领域

[0001] 本实用新型属于日常生活用品领域，特别是一种感温变色陶瓷保温杯。

背景技术

[0002] 现有技术中，双层保温杯由于外层壁的隔热而使杯内盛液的温度不太容易被感知，难以给使用者以警示，给饮用带来不便。

发明内容

[0003] 本实用新型的目的是要提供一种感温变色陶瓷保温杯，解决陶瓷双层保温杯的示温功能，达到即保温又能直观示温的目的。

[0004] 实现上述目的，本实用新型采用如下技术方案，本实用新型一种感温变色陶瓷保温杯，包括杯体和盖合在杯体上的盖体，所述杯体为陶瓷内胆和透明外杯组成的双层保温结构，所述陶瓷内胆的外壁贴设有一感温变色层。

[0005] 上述感温变色层由一图案层及一覆盖在图案层上的温变材料变色层组成。

[0006] 上述图案层为贴花纸。

[0007] 上述图案层为彩绘图案。

[0008] 上述温变材料变色层随温升而由不透明渐变为透明无色。

[0009] 上述陶瓷内胆的外壁包括陶瓷内胆的外侧壁和外底壁。

[0010] 采用上述技术方案，本实用新型与现有技术相比具有如下有益效果：杯体为陶瓷内胆和透明外杯组成的双层保温结构，陶瓷内胆的外壁贴设有一感温变色层，首先陶瓷内胆有利于饮用的环保卫生，而且贴设的感温层对陶瓷内胆形成包裹的保温作用，再加以双层的结构从而更有利于提高杯的保温性能。其次是透明外杯对陶瓷内胆而形成保护外罩，令其不易碎坏。再者是感温变色层中的温变材料变色层随温升而由不透明渐变为透明无色，透过透明外杯而显露出图案层的原貌，对杯内温度起到直观的警示作用的同时又能美化杯子的外观。

附图说明

[0011] 图 1 是本实用新型的结构半剖示意图。

[0012] 图 2 是图 1 所示 A 部位的局部放大示意图。

[0013] 图 3 是本实用新型的另一种实施例示意图。

[0014] 图中，1 盖体，2 杯体，3 凸肩，4 陶瓷内胆，5 导接环，6 感温变色层，7 透明外杯，8 图案层，9 温变材料变色层，10 外底壁。

具体实施方式

[0015] 如图 1 所示，本实用新型一种感温变色陶瓷保温杯，包括杯体 2 和盖合在杯体 2 上的盖体 1，杯体 2 包括陶瓷内胆 4 和透明外杯 7，陶瓷内胆 4 上端部设有一凸肩 3，导接环 5

套接在凸肩 3 并与透明外杯 7 相接而形成双层保温结构。陶瓷内胆 4 的外壁贴设有由一图案层 8 及一涂覆在图案层 8 上的温变材料变色层 9 组成的感温变色层 6。为了美化温变效果，在实际应用中，优选方案是上述图案层 8 为贴花纸或彩绘图案，并且温变材料变色层 9 随温升而由不透明渐变为透明无色，这样，当杯子盛装热水时，一方面在感温层以及双层结构的隔热功效作用下，杯内持续保温，另一方面，温变材料变色层 9 在高温时变为透明无色，图案层 8 的图案透过透明外杯 7 可直观地显现出来，当温度下降至温冷时温变材料变色层 9 变为不透明，图案层 8 的图案被掩盖，适合饮用。

[0016] 另一种实施方式，由于透明外杯 7 的侧壁及底壁均为可视透明状，如图 3 所示，这样，感温变色层 6 也可贴设在陶瓷内胆的外侧壁和外底壁 10 上。应当理解，上述实施方式及附图只是用于解释本实用新型的结构特征，而并不是对本实用新型的限制，显然，在具体应用时，根据本实用新型的精神，陶瓷内胆 4 的形状还可视实际应用可以有不同的变化，而且图案的内容也千变万化，这些也应当落入本实用新型的保护范围，具体应由权利要求书来限定。

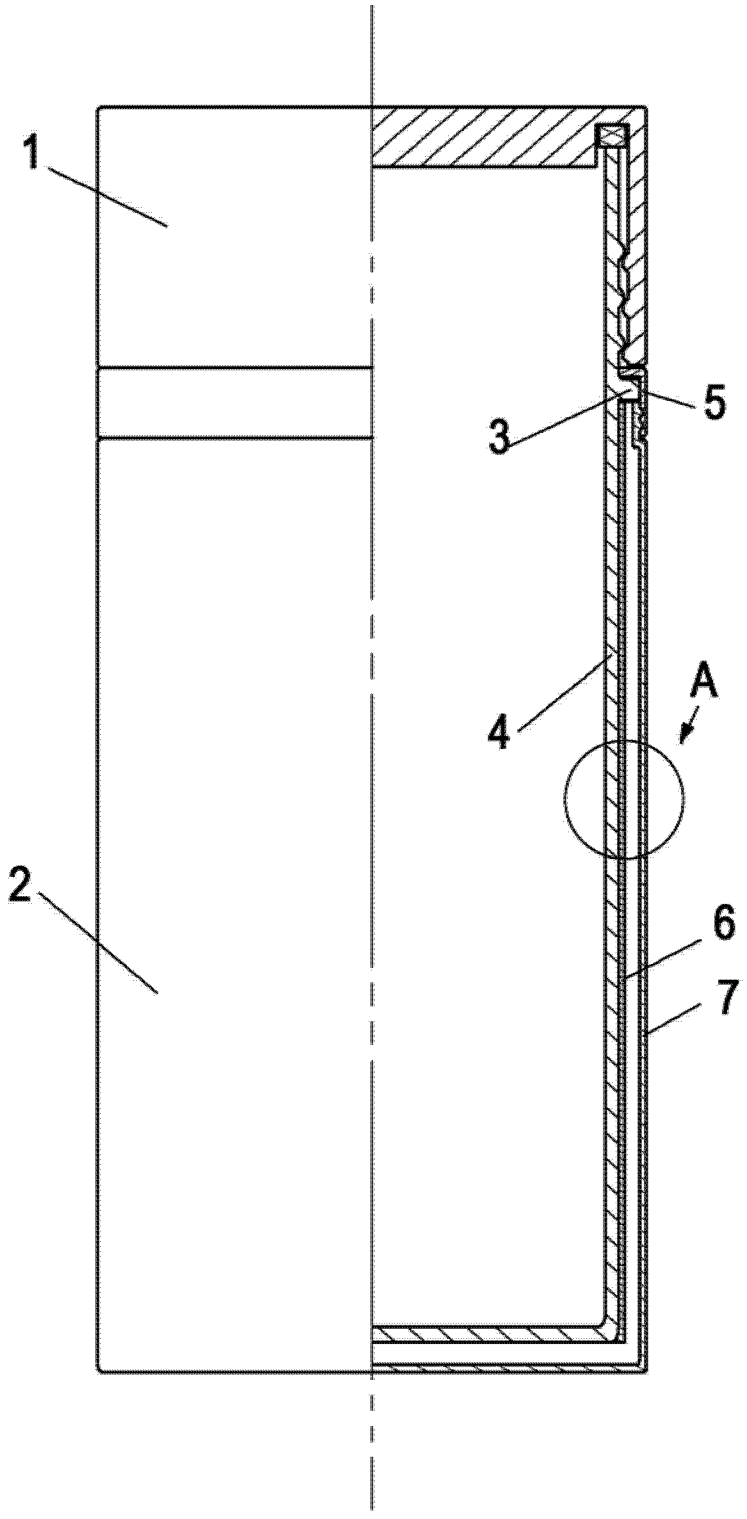

图 1

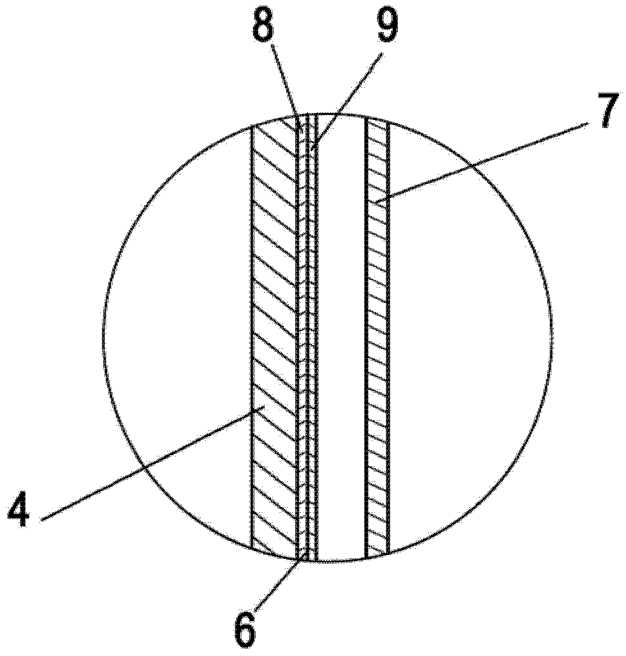

图 2

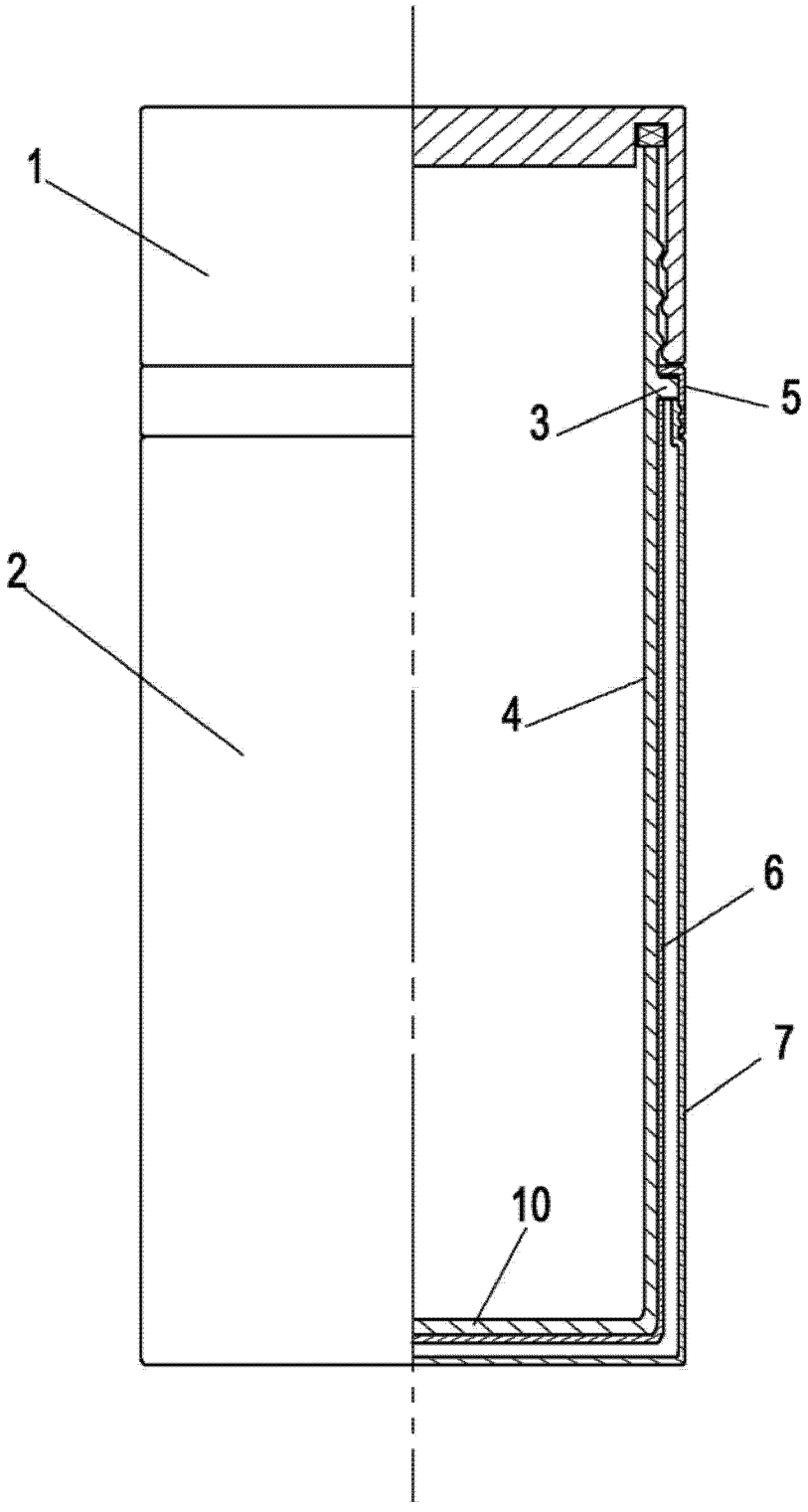

图 3