(19)中华人民共和国国家知识产权局

(12)实用新型专利

(10)授权公告号 CN 203221101 U
(45)授权公告日 2013.10.02

(21)申请号 201320149640.X

(22)申请日 2013.03.29

(73)专利权人 滁州市精华模具制造有限公司
地址 239000 安徽省滁州市经济技术开发区花山西路588号

(72)发明人 贾俊 陈华 辛开梅 徐汝玉

(51)Int.Cl.
B21D 28/14(2006.01)

权利要求书1页 说明书1页 附图1页

(54)实用新型名称

一种冲裁模结构

(57)摘要

本实用新型公开了一种冲裁模结构，包括下模座和模柄，其特征在于：所述下模座上方设有垫块，所述垫块上设有凹模板，所述垫块内设有销钉，所述销钉贯穿垫块与下模座，所述模柄下方设有橡皮，所述橡皮内设有凸模，所述凸模贯穿橡皮插入模柄。本实用新型的有益效果是：结构简单合理、生产成本低、提高了生产质量。

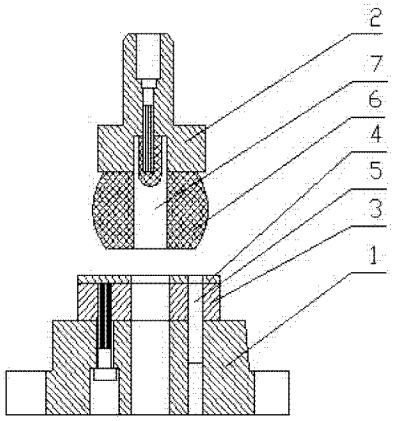

CN 203221101 U

1. 一种冲裁模结构，包括下模座和模柄，其特征在于：所述下模座上方设有垫块，所述垫块上设有凹模板，所述垫块内设有销钉，所述销钉贯穿垫块与下模座，所述模柄下方设有橡皮，所述橡皮内设有凸模，所述凸模贯穿橡皮插入模柄。

一种冲裁模结构

技术领域

[0001] 本实用新型涉及一种模具结构，具体涉及一种冲裁模结构。

背景技术

[0002] 零件的冲压设计是根据已有的生产条件，综合考虑影响生产过程顺利进行的各方面因素，合理安排零件的生产工序，在根据所冲零件的工艺参数的大小进行冲压，传统冲压机构消耗的材料较多，工序复杂，会出现修配钢模间隙的难题，费时费力，且生产质量不高，因此对现有的冲压机构应有结构和技术上的改进。

发明内容

[0003] 本实用新型所要解决的技术问题在于提供一种结构简单合理、生产成本低、提高了生产质量。

[0004] 本实用新型所要解决的技术问题采用以下技术方案来实现：

[0005] 一种冲裁模结构，包括下模座和模柄，其特征在于：所述下模座上方设有垫块，所述垫块上设有凹模板，所述垫块内设有销钉，所述销钉贯穿垫块与下模座，所述模柄下方设有橡皮，所述橡皮内设有凸模，所述凸模贯穿橡皮插入模柄。

[0006] 本实用新型的有益效果是：结构简单合理、生产成本低、提高了生产质量。

附图说明

[0007] 图 1 为本实用新型结构示意图。

具体实施方式

[0008] 为了使本实用新型实现的技术手段、创作特征、达成目的与功效易于明白了解，下面结合具体图示，进一步阐述本实用新型。

[0009] 如图 1 所示，一种冲裁模结构，包括下模座 1 和模柄 2，下模座 1 上方设有垫块 3，垫块 3 上设有凹模板 4，垫块 3 内设有销钉 5，销钉 5 贯穿垫块 3 与下模座 1，模柄 2 下方设有橡皮 6，橡皮 6 内设有凸模 7，凸模 7 贯穿橡皮 6 插入模柄 2。

[0010] 以上显示和描述了本实用新型的基本原理和主要特征和本实用新型的优点。本行业的技术人员应该了解，本实用新型不受上述实施例的限制，上述实施例和说明书中描述的只是说明本实用新型的原理，在不脱离本实用新型精神和范围的前提下，本实用新型还会有各种变化和改进，这些变化和改进都落入要求保护的本实用新型范围内。本实用新型要求保护范围由所附的权利要求书及其等效物界定。

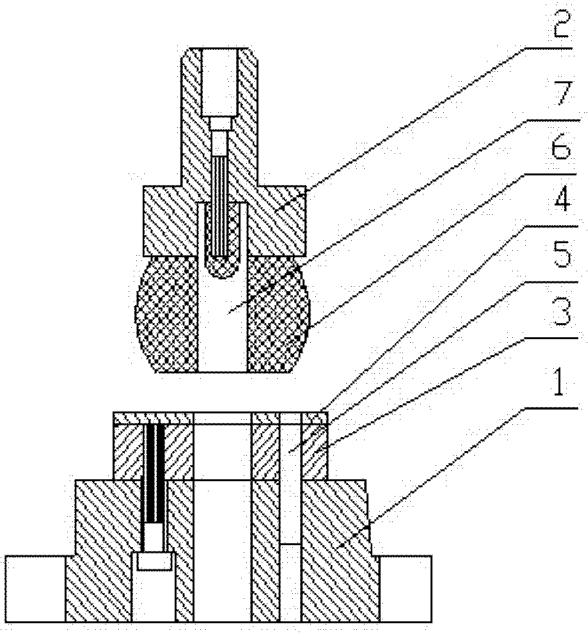

图 1