(19)中华人民共和国国家知识产权局

(12)实用新型专利

(10)授权公告号 CN 211984329 U
(45)授权公告日 2020.11.24

(21)申请号 202020261994.3

(22)申请日 2020.03.06

(73)专利权人 吴昊
地址 163000 黑龙江省大庆市卡尔加里路11号大庆医学高等专科学校

(72)发明人 吴昊 王矗 王敏 刘飞 徐亮亮

(51)Int.Cl.
A47B 19/10(2006.01)
A47B 97/04(2006.01)
A47B 97/00(2006.01)
A47B 91/06(2006.01)

权利要求书1页 说明书3页 附图3页

(54)实用新型名称

教育管理用教学装置

(57)摘要

本实用新型公开了一种教育管理用教学装置，包括底板，所述底板的顶部固定连接有框体，所述框体的表面设置有铰链，所述框体通过铰链固定连接有箱门，所述箱门的表面设置有把手锁，所述框体的上侧设置有抽屉，所述框体的顶部固定连接有讲台，所述框体的侧壁设置有支撑装置，本实用新型涉及教育管理技术领域。该一种教育管理用教学装置，达到了在传统的讲台上设置展示板，且设置有扩展板，可以根据使用需求进行翻转，在框体侧壁设置支撑装置，利用支撑装置调节展示板的高度，方便教师进行实物展示，提高教学效果，且框体的侧壁设置有托板，同样可以放置物品展示，提高讲台的空间利用率，便于实物展示，满足使用需求的目的。

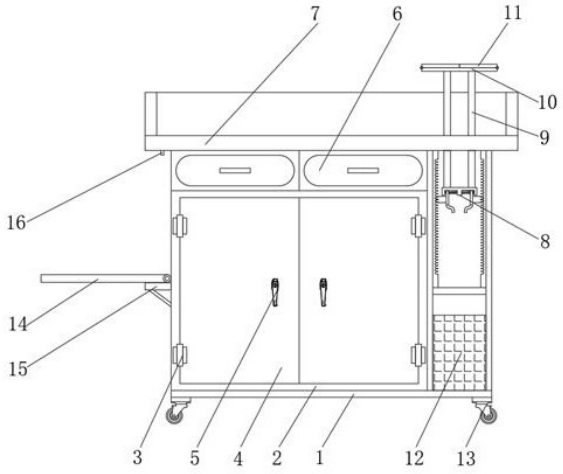

CN 211984329 U

1.一种教育管理用教学装置,包括底板(1),其特征在于:所述底板(1)的顶部固定连接有框体(2),所述框体(2)的表面设置有铰链(3),所述框体(2)通过铰链(3)固定连接有箱门(4),所述箱门(4)的表面设置有把手锁(5),所述框体(2)的上侧设置有抽屉(6),所述框体(2)的顶部固定连接有讲台(7);

所述框体(2)的侧壁设置有支撑装置(8),所述支撑装置(8)的顶部固定连接有运动杆(9),所述运动杆(9)与讲台(7)滑动连接,所述运动杆(9)的顶部固定连接有展示板(10),所述展示板(10)的两侧转动连接有扩展板(11)。

2.根据权利要求1所述的教育管理用教学装置,其特征在于:所述支撑装置(8)的下方设置有垃圾桶(12),所述底板(1)的底部两侧均固定连接有万向轮(13)。

3.根据权利要求1所述的教育管理用教学装置,其特征在于:所述支撑装置(8)包括卡槽(81),所述卡槽(81)与框体(2)固定连接,所述卡槽(81)的间隙设置有运动块(83),所述运动块(83)的底部固定连接有滑动杆(84),所述滑动杆(84)滑动连接有运动架(85),所述运动架(85)的侧壁固定连接有支撑弹簧(86),所述支撑弹簧(86)与滑动杆(84)套接,所述运动架(85)的底部固定连接有按压块(87),所述运动架(85)的侧壁固定连接有卡爪(82),所述运动架(85)通过卡爪(82)与卡槽(81)卡接。

4.根据权利要求1所述的教育管理用教学装置,其特征在于:所述框体(2)的侧壁转动连接有托板(14),所述框体(2)的侧壁固定连接有挡块(15),所述托板(14)与挡块(15)相对应,所述讲台(7)的顶部设置有限位装置(16),所述限位装置(16)与托板(14)相对应。

5.根据权利要求4所述的教育管理用教学装置,其特征在于:所述限位装置(16)包括限位框(161),所述限位框(161)位于讲台(7)的内部,所述限位框(161)的内壁固定连接有压缩弹簧(162),所述限位框(161)通过压缩弹簧(162)固定连接有支撑块(163),所述支撑块(163)的底部固定连接有卡杆(164),所述卡杆(164)与托板(14)相对应。

教育管理用教学装置

技术领域

[0001] 本实用新型涉及教育管理领域，更具体地说，涉及一种教育管理用教学装置。

背景技术

[0002] 教育管理就是管理者通过组织协调教育队伍，充分发挥教育人力、财力、物力等信息的作用，利用教育内部各种有利条件，高效率的实现教育管理目标的活动过程，是国家对教育系统进行组织协调控制的一系列活动，分为教育行政管理和学校管理。教师在进行教学过程中，通常需要使用讲台进行教学，目前，现有的教育管理用教学装置，往往结构固定，不可以调节，当教师在进行实物展示时，需要教师长时间托举，费时费力，无法满足使用需求。

实用新型内容

[0003] 1.要解决的技术问题

[0004] 针对现有技术中存在的现有的教育管理用教学装置，往往结构固定，不可以调节，当教师在进行实物展示时，需要教师长时间托举，费时费力，无法满足使用需求的问题，本实用新型的目的在于提供一种教育管理用教学装置，它可以实现在传统的讲台上设置展示板，且设置有扩展板，可以根据使用需求进行翻转，在框体侧壁设置支撑装置，利用支撑装置调节展示板的高度，方便教师进行实物展示，提高教学效果，且框体的侧壁设置有托板，同样可以放置物品展示，提高讲台的空间利用率，便于实物展示，满足使用需求。

[0005] 2.技术方案

[0006] 为解决上述问题，本实用新型采用如下的技术方案。

[0007] 一种教育管理用教学装置，包括底板，所述底板的顶部固定连接有框体，所述框体的表面设置有铰链，所述框体通过铰链固定连接有箱门，所述箱门的表面设置有把手锁，所述框体的上侧设置有抽屉，所述框体的顶部固定连接有讲台；

[0008] 所述框体的侧壁设置有支撑装置，所述支撑装置的顶部固定连接有运动杆，所述运动杆与讲台滑动连接，所述运动杆的顶部固定连接有展示板，所述展示板的两侧转动连接有扩展板。

[0009] 优选的，所述支撑装置的下方设置有垃圾桶，所述底板的底部两侧均固定连接有万向轮。

[0010] 优选的，所述支撑装置包括卡槽，所述卡槽与框体固定连接，所述卡槽的间隙设置有运动块，所述运动块的底部固定连接有滑动杆，所述滑动杆滑动连接有运动架，所述运动架的侧壁固定连接有支撑弹簧，所述支撑弹簧与滑动杆套接，所述运动架的底部固定连接有按压块，所述运动架的侧壁固定连接有卡爪，所述运动架通过卡爪与卡槽卡接。

[0011] 优选的，所述框体的侧壁转动连接有托板，所述框体的侧壁固定连接有挡块，所述托板与挡块相对应，所述讲台的顶部设置有限位装置，所述限位装置与托板相对应。

[0012] 优选的，所述限位装置包括限位框，所述限位框位于讲台的内部，所述限位框的内

壁固定连接有压缩弹簧，所述限位框通过压缩弹簧固定连接有支撑块，所述支撑块的底部固定连接有卡杆，所述卡杆与托板相对应。

[0013] 3.有益效果

[0014] 相比于现有技术，本实用新型的优点在于：通过框体与讲台构成一个整体，便于教师进行教学，框体内可以放置教学器材，方便使用，在讲台顶部设置展示板，且展示板的两侧转动连接有扩展板，便于增大面积，方便进行展示，老师可以利用支撑装置调整展示板的高度，进行实物展示，方便教学，当需要调整展示板的高度时，按压按压块，带动运动架运动，带动卡爪运动，解除卡爪与卡槽的限制，增加支撑弹簧的弹性势能，即可调整运动块的高度，带动运动杆运动，带动展示板运动，到达指定位置时，松开按压块，支撑弹簧弹性势能转化为动能，带动卡爪复位，使得卡爪与卡槽进行卡接，即可快速调整展示板的高度，方便使用，在框体的侧壁设置托板，可以根据使用需要，将托板展开，放置教学器械，设置限位装置，可以对托板进行固定，便于收纳，当需要将托板展开时，向上按压卡杆，带动支撑块运动，增加压缩弹簧的弹性势能，即可将托板进行展开，方便使用，达到了在传统的讲台上设置展示板，且设置有扩展板，可以根据使用需求进行翻转，在框体侧壁设置支撑装置，利用支撑装置调节展示板的高度，方便教师进行实物展示，提高教学效果，且框体的侧壁设置有托板，同样可以放置物品展示，提高讲台的空间利用率，便于实物展示，满足使用需求的目的。

附图说明

[0015] 图1为本实用新型的整体外部结构示意图；

[0016] 图2为本实用新型的整体内部结构示意图；

[0017] 图3为本实用新型图2的A处局部放大结构示意图；

[0018] 图4为本实用新型图2的B处局部放大结构示意图。

[0019] 图中标号说明：

[0020] 1、底板；2、框体；3、铰链；4、箱门；5、把手锁；6、抽屉；7、讲台；8、支撑装置；81、卡槽；82、卡爪；83、运动块；84、滑动杆；85、运动架；86、支撑弹簧；87、按压块；9、运动杆；10、展示板；11、扩展板；12、垃圾桶；13、万向轮；14、托板；15、挡块；16、限位装置；161、限位框；162、压缩弹簧；163、支撑块；164、卡杆。

具体实施方式

[0021] 下面将结合本实用新型实施例中的附图；对本实用新型实施例中的技术方案进行清楚、完整地描述；显然；所描述的实施例仅仅是本实用新型一部分实施例；而不是全部的实施例。基于本实用新型中的实施例；本领域普通技术人员在没有做出创造性劳动前提下所获得的所有其他实施例；都属于本实用新型保护的范围。

[0022] 实施例1：

[0023] 请参阅图1-4，本实用新型提供一种技术方案：一种教育管理用教学装置，包括底板1，底板1的顶部固定连接有框体2，框体2的表面设置有铰链3，框体2通过铰链3固定连接有箱门4，箱门4的表面设置有把手锁5，框体2的上侧设置有抽屉6，框体2的顶部固定连接有讲台7。框体2与讲台7构成一个整体，便于教师进行教学，框体2内可以放置教学器材，方便

使用。

[0024] 实施例2：

[0025] 请参阅图2，一种教育管理用教学装置，与实施例1基本相同，更进一步的是，框体2的侧壁设置有支撑装置8，支撑装置8的顶部固定连接有运动杆9，运动杆9与讲台7滑动连接，运动杆9的顶部固定连接有展示板10，展示板10的两侧转动连接有扩展板11。在讲台7顶部设置展示板10，且展示板10的两侧转动连接有扩展板11，便于增大面积，方便进行展示，老师可以利用支撑装置8调整展示板10的高度，进行实物展示，方便教学。

[0026] 实施例3：

[0027] 请参阅图2，一种教育管理用教学装置，与实施例2基本相同，更进一步的是，支撑装置8的下方设置有垃圾桶12，底板1的底部两侧均固定连接有万向轮13。设置垃圾桶12，便于粉笔头等垃圾的处理。

[0028] 实施例4：

[0029] 请参阅图3，一种教育管理用教学装置，与实施例2基本相同，更进一步的是，支撑装置8包括卡槽81，卡槽81与框体2固定连接，卡槽81的间隙设置有运动块83，运动块83的底部固定连接有滑动杆84，滑动杆84滑动连接有运动架85，运动架85的侧壁固定连接有支撑弹簧86，支撑弹簧86与滑动杆84套接，运动架85的底部固定连接有按压块87，运动架85的侧壁固定连接有卡爪82，运动架85通过卡爪82与卡槽81卡接。当需要调整展示板10的高度时，按压按压块87，带动运动架85运动，带动卡爪82运动，解除卡爪82与卡槽81的限制，增加支撑弹簧86的弹性势能，即可调整运动块83的高度，带动运动杆9运动，带动展示板10运动，到达指定位置时，松开按压块87，支撑弹簧86弹性势能转化为动能，带动卡爪82复位，使得卡爪82与卡槽81进行卡接，即可快速调整展示板10的高度，方便使用。

[0030] 实施例5：

[0031] 请参阅图2，一种教育管理用教学装置，与实施例1基本相同，更进一步的是，框体2的侧壁转动连接有托板14，框体2的侧壁固定连接有挡块15，托板14与挡块15相对应，讲台7的顶部设置有限位装置16，限位装置16与托板14相对应。在框体2的侧壁设置托板14，可以根据使用需要，将托板14展开，放置教学器械，设置限位装置16，可以对托板14进行固定，便于收纳。

[0032] 实施例6：

[0033] 请参阅图4，一种教育管理用教学装置，与实施例5基本相同，更进一步的是，限位装置16包括限位框161，限位框161位于讲台7的内部，限位框161的内壁固定连接有压缩弹簧162，限位框161通过压缩弹簧162固定连接有支撑块163，支撑块163的底部固定连接有卡杆164，卡杆164与托板14相对应。当需要将托板14展开时，向上按压卡杆164，带动支撑块163运动，增加压缩弹簧162的弹性势能，即可将托板14进行展开，方便使用。

[0034] 以上所述；仅为本实用新型较佳的具体实施方式；但本实用新型的保护范围并不局限于此；任何熟悉本技术领域的技术人员在本实用新型揭露的技术范围内；根据本实用新型的技术方案及其改进构思加以等同替换或改变；都应涵盖在本实用新型的保护范围内。

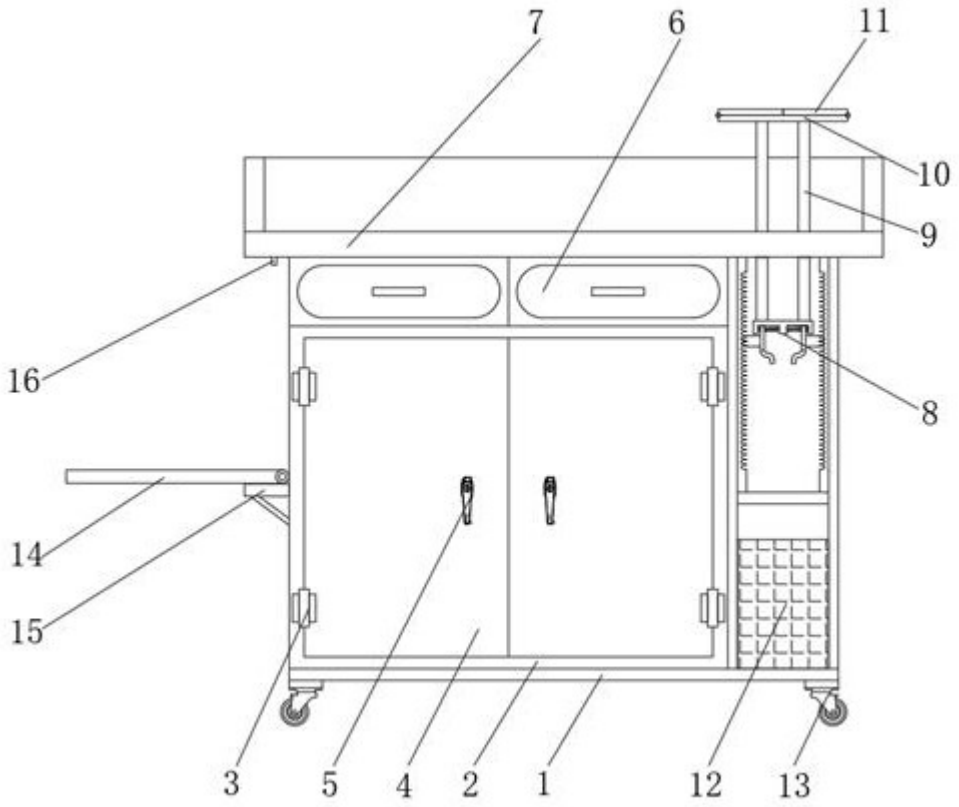

图1

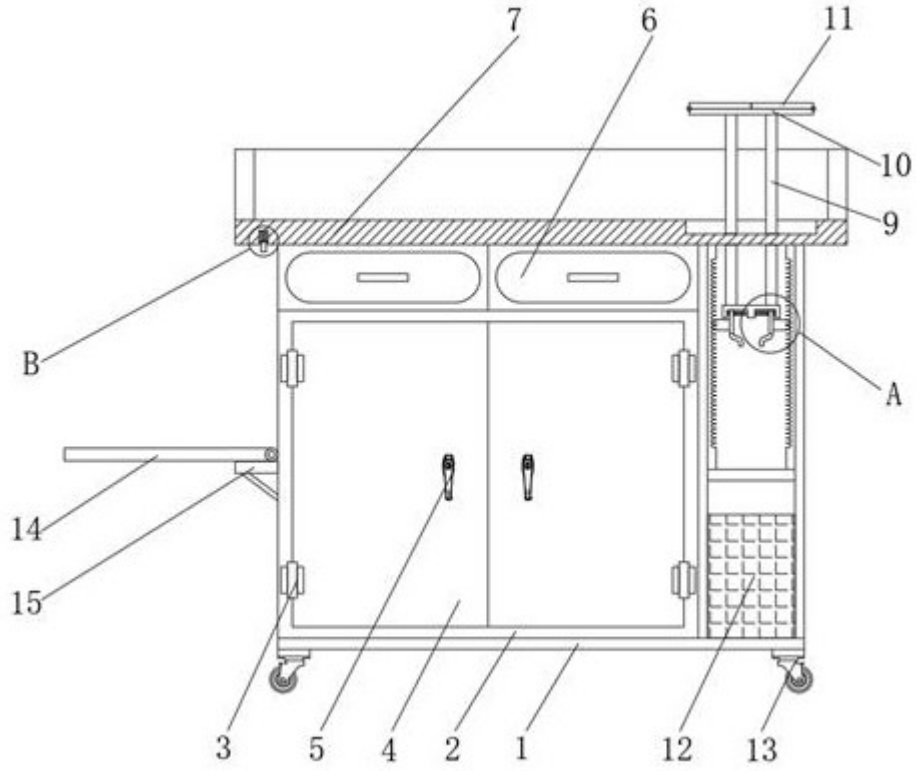

图2

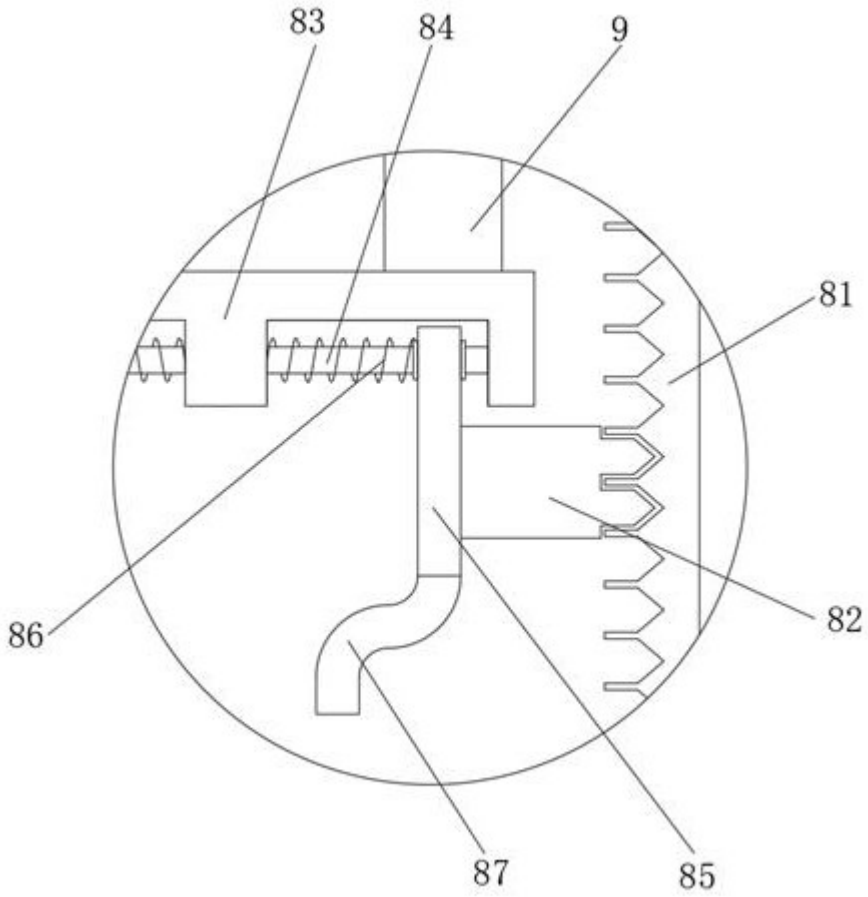

图3

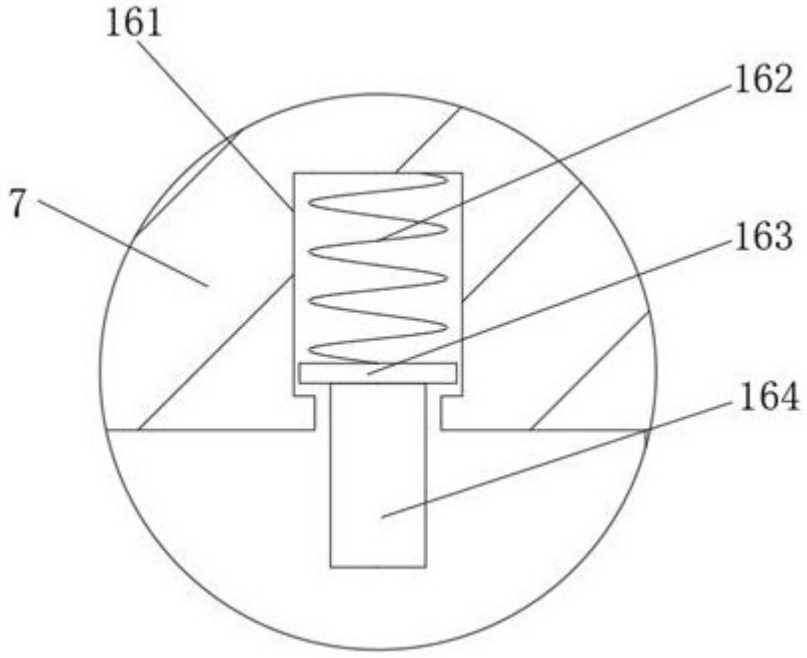

图4