(19)中华人民共和国国家知识产权局

(12)实用新型专利

(10)授权公告号 CN 212510586 U
(45)授权公告日 2021.02.09

(21)申请号 202021312669.1
(22)申请日 2020.07.07
(73)专利权人 宁波圣兰特电子科技有限公司
地址 315338 浙江省宁波市慈溪市慈东工业区观蜃北路518号
(72)发明人 宋仰治
(74)专利代理机构 慈溪久日专利代理事务所(普通合伙) 33299
代理人 赖泽银 陈超
(51)Int.Cl.
*F21L 4/00*(2006.01)
*F21V 15/01*(2006.01)
*F21V 19/00*(2006.01)
*F21V 23/00*(2015.01)
*F21V 23/04*(2006.01)
*F21Y 115/30*(2016.01)

权利要求书1页 说明书3页 附图3页

(54)实用新型名称

一种手指灯

(57)摘要

本实用新型公开了一种手指灯，包括壳体以及紧固带，所述壳体和紧固带连接成环形；光源组件位于所述壳体的内腔中；其特征在于：所述壳体上还设有激光头。本实用新型的有益效果在于：1、在外壳上设置激光头，可为使用者在特殊的环境条件下提供特殊的光照指示；2、本实用新型结构简单，携带方便，而且成本低，可推广使用。

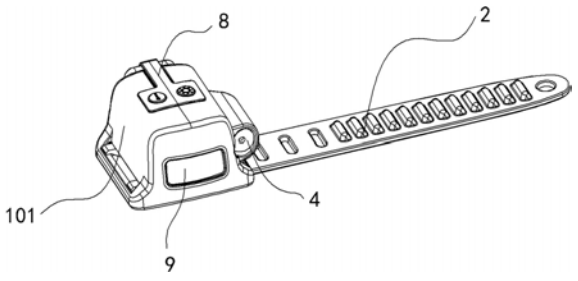


CN 212510586 U

1.一种手指灯，包括壳体以及紧固带，所述壳体和紧固带连接成环形；光源组件位于所述壳体的内腔中；其特征在于：所述壳体上还设有激光头。

2.根据权利要求1所述的手指灯，其特征在于：所述激光头位于凸设在所述壳体侧面的灯槽中，与内腔中的光源组件电性连接，且所述激光头的激光照射方向与所述光源组件的灯光照射方向一致。

3.根据权利要求1所述的手指灯，其特征在于：所述壳体上设有穿带环，所述紧固带穿设在所述壳体上。

4.根据权利要求1所述的手指灯，其特征在于：所述壳体包括一端开口的上壳以及嵌设在开口内的底盖，所述底盖的其中两边通过卡勾与上壳的穿带环卡接，所述底盖内侧设有与所述紧固带一体成型的防水垫。

5.根据权利要求4所述的手指灯，其特征在于：所述光源组件包括串联的COB光源、电池以及控制板，所述控制板上设有开关，控制电路的通断。

6.根据权利要求5所述的手指灯，其特征在于：所述控制板上还连接有USB充电口。

7.根据权利要求5所述的手指灯，其特征在于：所述上壳上开设有透光孔，COB光源位于所述透光孔内侧，所述透光孔和所述COB光源之间设有透光板；COB光源发出的光线通过透光孔照射到壳体的外部空间。

8.根据权利要求6所述的手指灯，其特征在于：所述壳体上与所述USB充电口位置对应的开设有插口。

9.根据权利要求5所述的手指灯，其特征在于：还包括有一体的硅胶塞，所述硅胶塞其中一端设有按钮，穿过壳体与内腔中的开关接触，另一端设有与插口配合的防水塞。

10.根据权利要求3所述的手指灯，其特征在于：所述穿带环有两个，且所述紧固带的一端与壳体的一侧固定，另一端穿设到另一边的穿带环中与壳体连接成环形。

# 一种手指灯

## 技术领域

[0001] 本实用新型涉及一种袖珍式照明装置，特别涉及一种能套在手指上照明的手指灯。

## 背景技术

[0002] 袖珍式照明装置，是人们在日常生活中经常使用的一种照明装置，主要是各种各样的小型手电筒，这些手电筒体积小巧，耗电少，携带方便，使用非常便利。但是，手电筒在使用时必须要是使用者握拿，这就给一些需要双手操作的特殊场合带来了不便。能解放双手的还有一些头戴式照明装置，但是这类照明装饰携带不方便，结构较复杂，并且价格昂贵，不适合日常使用。

[0003] 中国发明专利公开了一种手指灯，包括灯体、发光体、电池和开关，灯体为一微型长扁平体，其底面两侧各设一个长孔穿带环，一条紧固带穿过所述的两个穿带环后连接成环形，两个穿带环的内侧和灯体的底部为一连续弧面，沿所述穿带环和灯体底面结合部，分别向灯体前后端伸出两条凸筋，灯体内设一圆形电池槽，安放两粒纽扣电池，发光体采用高亮度发光二极管，灯体的尾部安装一微型开关，灯体分上下壳体，用四个螺钉在四角固定。

[0004] 该手指灯很好地解决了手电筒需要手握的缺点，可以戴在手上直接使用。该手指灯的作用仅限于日常小范围的照明，而无法为使用者在野外提供特殊的光照指示。

## 发明内容

[0005] 针对上述现有技术的现状，本实用新型提供了一种带激光的手指灯。

[0006] 本实用新型的具体方案为：一种手指灯，包括壳体以及紧固带，所述壳体和紧固带连接成环形；光源组件位于所述壳体的内腔中；其特征在于：所述壳体上还设有激光头。

[0007] 进一步的，所述激光头位于凸设在所述壳体侧面的灯槽中，与内腔中的光源组件电性连接，且所述激光头的激光照射方向与所述光源组件的灯光照射方向一致。

[0008] 进一步的，所述壳体上设有穿带环，所述紧固带穿设在所述壳体上。

[0009] 进一步的，所述壳体包括一端开口的上壳以及嵌设在开口内的底盖，所述底盖的其中两边通过卡勾与上壳的穿带环卡接，所述底盖内侧设有与所述紧固带一体成型的防水垫。

[0010] 进一步的，所述光源组件包括串联的COB光源、电池以及控制板，所述控制板上设有开关，控制电路的通断。

[0011] 进一步的，所述控制板上还连接有USB充电口。

[0012] 进一步的，所述上壳上开设有透光孔，COB光源位于所述透光孔内侧，所述透光孔和所述CPB光源之间设有透光板；COB光源发出的光线通过透光孔照射到壳体的外部空间。

[0013] 进一步的，所述壳体上与所述USB充电口位置对应的开设有插口。

[0014] 进一步的，还包括有一体的硅胶塞，所述硅胶塞其中一端设有按钮，穿过壳体与内腔中的开关接触，另一端设有与插口配合的防水塞。

[0015] 进一步的，所述穿带环2有两个，且所述紧固带的一端与壳体的一侧固定，另一端穿设到另一边的穿带环中与壳体连接成环形。

[0016] 本实用新型的有益效果在于：1、在外壳上设置激光头，可为使用者在特殊的环境条件下提供特殊的光照指示；2、本实用新型结构简单，携带方便，而且成本低，可推广使用。

## 附图说明

[0017] 图 1 为本实用新型的的整体结构示意图 。

[0018] 图2为本实用新型的爆炸图。

[0019] 图3为本实用新型的剖面视图。

[0020] 附图上标注：1、壳体，2、紧固带，4、激光头，5、光源组件，6、防水垫，7、USB充电口，8、硅胶塞，9、透光板，1011、穿带环， 1012、灯槽，101、上壳，102、底盖， 1021、卡勾，501、COB光源，502、电池，503、控制板，5031、开关， 1013、透光孔， 801、按钮，802、防水塞。

## 具体实施方式

[0021] 如图1~3所示，一种手指灯，包括壳体1以及紧固带2，所述壳体1和紧固带2连接成环形；光源组件5位于所述壳体1的内腔中；所述壳体1上还设有激光头4。

[0022] 作为上述技术方案的进一步描述：所述激光头4位于凸设在所述壳体1侧面的灯槽1012中，与内腔中的光源组件5电性连接，且所述激光头4的激光照射方向与所述光源组件5的灯光照射方向一致。

[0023] 作为上述技术方案的进一步描述：所述壳体1上设有穿带环1011，所述紧固带2穿设在所述壳体1上。

[0024] 作为上述技术方案的进一步描述：所述壳体1包括一端开口的上壳101以及嵌设在开口内的底盖102，所述底盖102的其中两边通过卡勾1021与上壳101的穿带环1011卡接，所述底盖102内侧设有与所述紧固带2一体成型的防水垫6。

[0025] 作为上述技术方案的进一步描述：所述光源组件5包括串联的COB光源501、电池502以及控制板503，所述控制板503上设有开关5031，控制电路的通断。所述开关5031有两个，分别控制COB光源501和激光头4的通断。

[0026] 作为上述技术方案的进一步描述：所述控制板503上还连接有USB充电口7。

[0027] 作为上述技术方案的进一步描述：所述上壳101上开设有透光孔1013，COB光源501位于所述透光孔1013内侧，所述透光孔1013和所述CPB光源501之间设有透光板9；COB光源501发出的光线经过透光板9，再通过透光孔1013照射到壳体1的外部空间。

[0028] 作为上述技术方案的进一步描述：所述壳体1上与所述USB充电口7位置对应的开设有插口。

[0029] 作为上述技术方案的进一步描述：还包括有一体的硅胶塞8，所述硅胶塞8其中一端设有按钮801，穿过壳体1与内腔中的开关7接触，另一端设有与插口配合的防水塞802。

[0030] 作为上述技术方案的进一步描述：所述穿带环10112有两个，且所述紧固带2的一端与壳体1的一侧固定，另一端穿设到另一边的穿带环1011中与壳体1连接成环形。

[0031] 本实施例的使用方式与现有的手指灯一致，在此不做赘述。

[0032] 本实用新型的好处在于：1、在外壳上设置激光头，可为使用者在特殊的环境条件

下提供特殊的光照指示;2、本实用新型结构简单,携带方便,而且成本低,可推广使用。

[0033] 以上,仅为本实用新型较佳的具体实施方式,但实用新型的保护范围并不局限于此,任何熟悉本技术领域的技术人员在本实用新型揭露的技术范围内,可轻易想到的变化或替换,都应涵盖在本实用新型的保护范围之内。因此,本实用新型的保护范围应该以权利要求书的保护范围为准。

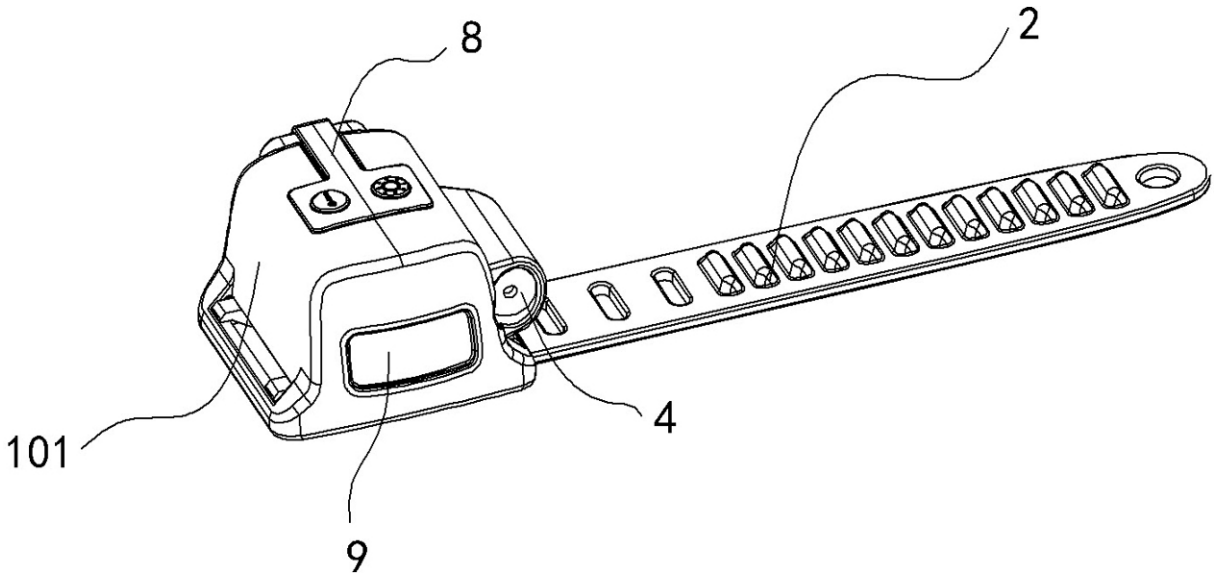


图1

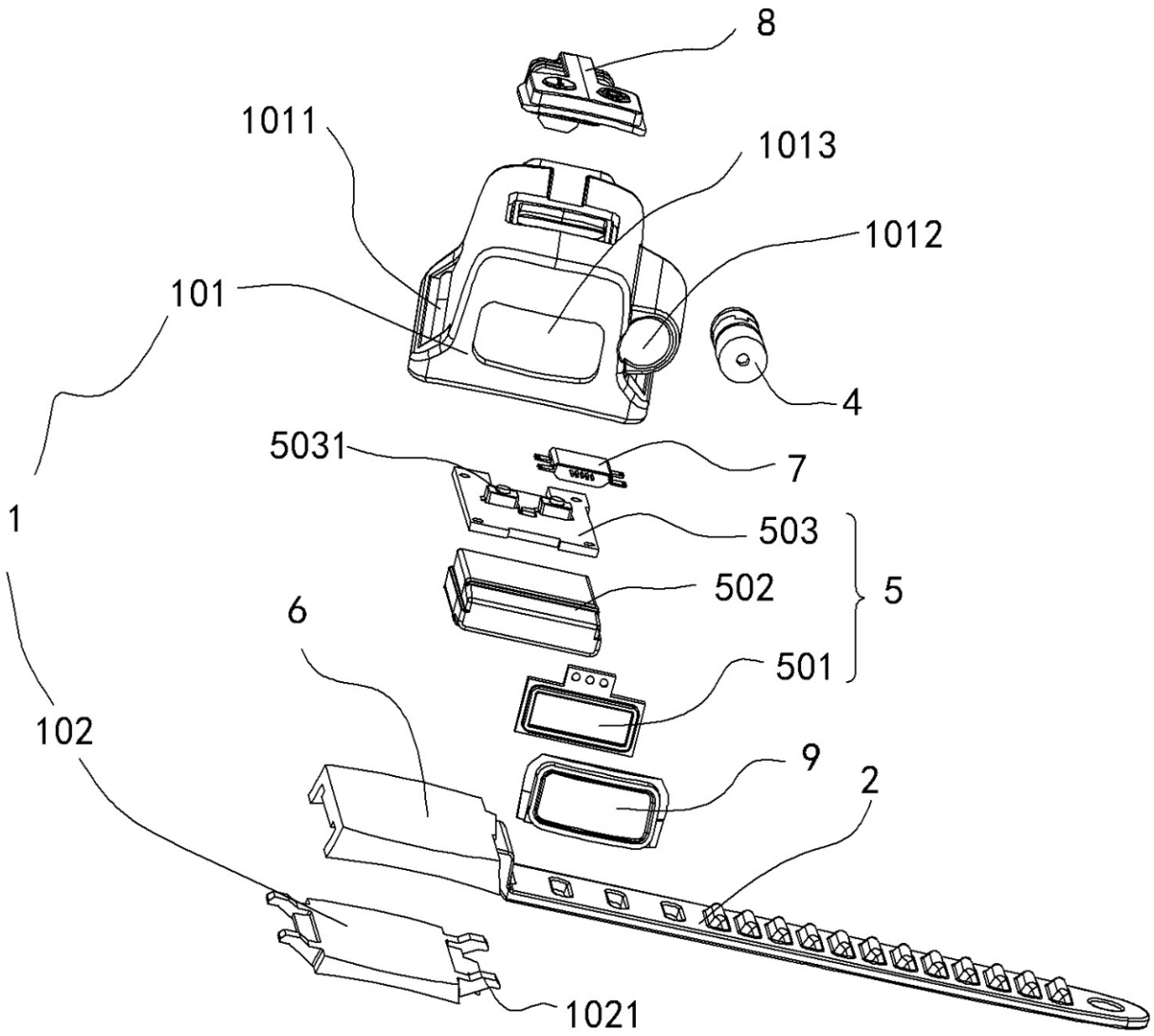


图2

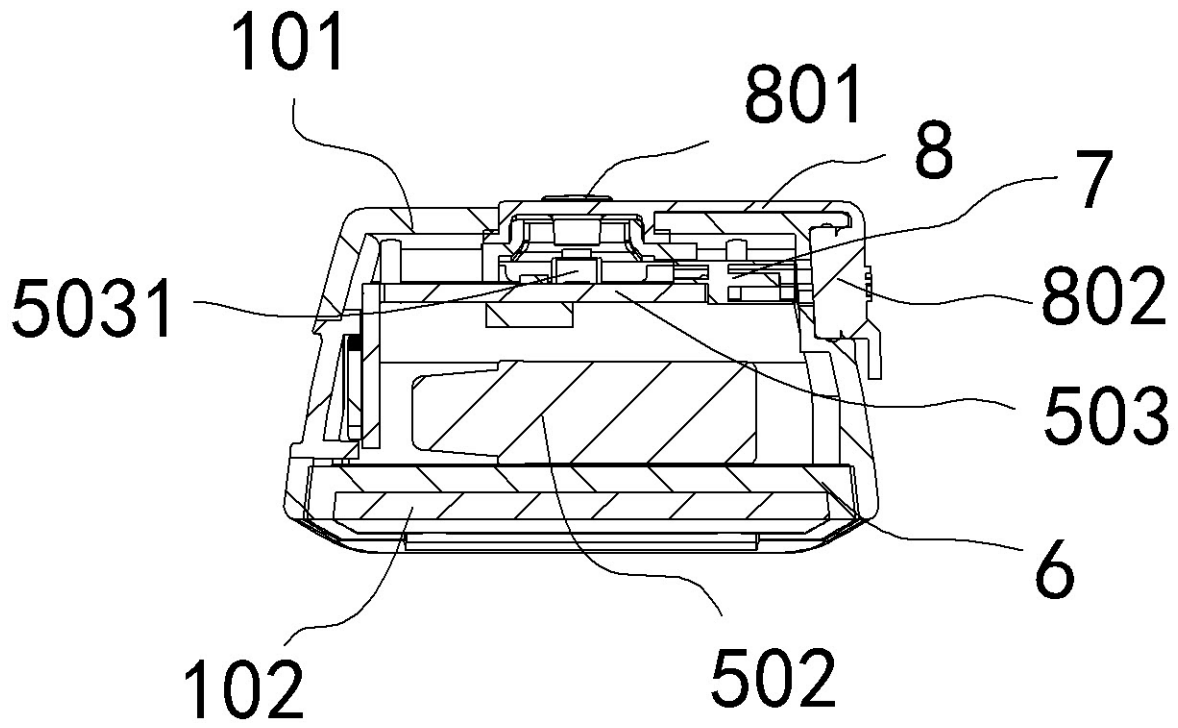


图3