(19)中华人民共和国国家知识产权局

(12)实用新型专利

(10)授权公告号 CN 201641193 U
(45)授权公告日 2010.11.24

(21)申请号 201020148533.1

(22)申请日 2010.04.02

(73)专利权人 吴显魁
地址 274502 山东省菏泽市东明县沙窝乡唐庄行政村孙庄村 55 号

(72)发明人 吴显魁

(74)专利代理机构 济南泉城专利商标事务所 37218
代理人 张贵宾

(51)Int.Cl.
A47C 27/05(2006.01)
A47C 27/12(2006.01)

(ESM)同样的发明创造已同日申请发明专利

权利要求书 1 页 说明书 2 页 附图 1 页

(54)实用新型名称

泡沫床垫

(57)摘要

本实用新型属于床上用品，特别公开了一种泡沫床垫。该泡沫床垫，其特征在于：包括高压泡沫垫和钢丝弹簧垫上下叠加成垫体，垫体外表面覆盖有布套。本实用新型结构简单，使用轻便、舒适，物美价廉，坚固耐用，携带方便，便于储存和运输。

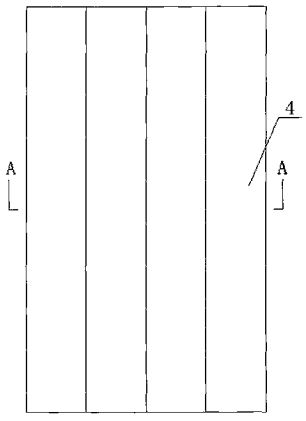

CN 201641193 U

1. 一种泡沫床垫，其特征在于：包括高压泡沫垫 (1) 和钢丝弹簧垫 (2) 上下叠加成垫体 (4)，垫体 (4) 外表面覆盖有布套 (3)。

2. 根据权利要求 1 所述的泡沫床垫，其特征在于：所述垫体 (4) 分为大小相同的若干个，分别装在与其大小一致的缝制相互连接的布套 (3) 内。

3. 根据权利要求 1 或 2 所述的泡沫床垫，其特征在于：所述高压泡沫垫 (1) 长 2.2 米，宽 2 米，重 4 公斤。

泡沫床垫

（一）技术领域

[0001] 本实用新型属于床上用品，特别涉及一种泡沫床垫。

（二）背景技术

[0002] 已有的床垫有下列两种，一种是弹簧床垫，由框架和钢丝弹簧垫外部包裹上面料构成，此床垫重大、成本高、制造复杂，长期使用弹簧受力易变形，造成床垫不平坦、人躺卧时感觉不舒适；另一种是海绵床垫，透气性差，空气湿度大时，床垫下面潮湿，这两种床垫只适于冷天使用，热天不适用，人睡下去，变形过大，身体扭曲严重，有些人不适应，睡后会感腰部酸痛。它们体积过大，制造、运输、销售、收藏均不方便。

（三）发明内容

[0003] 本实用新型为了弥补现有技术的不足，提供了一种使用舒适、坚固耐用的泡沫床垫。

[0004] 本实用新型是通过如下技术方案实现的：

[0005] 一种泡沫床垫，其特殊之处在于：包括高压泡沫垫和钢丝弹簧垫上下叠加成垫体，垫体外表面覆盖有布套。

[0006] 本实用新型在普通钢丝弹簧垫的基础上，添加高压泡沫垫，在一定程度上缓解床垫的软度和受压状况，增强人的使用舒适性。

[0007] 高压泡沫材料的床垫保温性能好，防潮性好，有效防护人在睡眠过程中因受寒所致的腰腿痛，另外，由于床垫的软度适中，关节着力好，有利于关节病痛的缓解。

[0008] 本实用新型的更优方案为：

[0009] 所述垫体分为大小相同的若干个，分别装在与其大小一致的缝制相互连接的布套内。

[0010] 本实用新型的垫体可做成折叠式的，一个成品垫体可分为大小相同的若干个，并通过相互连接的布套组合而成；也可以做成一个整体或组合式，便于使用。

[0011] 所述高压泡沫垫长 2.2 米，宽 2 米，重 4 公斤。针对现在床体的大小对垫体的大小进行限定，这种床垫可做大也可做小，既能使用在席梦思床上，也可适用于板床和各种大小床。

[0012] 本实用新型结构简单，使用轻便、舒适，物美价廉，坚固耐用，携带方便，便于储存和运输。

（四）附图说明

[0013] 下面结合附图对本实用新型作进一步的说明。

[0014] 图 1 为本实用新型折叠式的结构示意图；

[0015] 图 2 为图 1 所示 A-A 面剖面示意图。

[0016] 图中，1 高压泡沫垫，2 钢丝弹簧垫，3 布套，4 垫体。

（五）具体实施方式

[0017] 附图为本实用新型的一种具体实施例。该实施例包括高压泡沫垫 1 和钢丝弹簧垫 2 上下叠加成垫体 4，垫体 4 外表面覆盖有布套 3；所述垫体 4 分为大小相同的若干个，分别装在与其大小一致的缝制相互连接的布套 3 内；所述高压泡沫垫 1 长 2.2 米，宽 2 米，重 4 公斤。

[0018] 床垫在运输或储存时，折叠放置，以便于减小占用空间；使用时，伸展开铺在床上，柔软度适中，使用舒适。

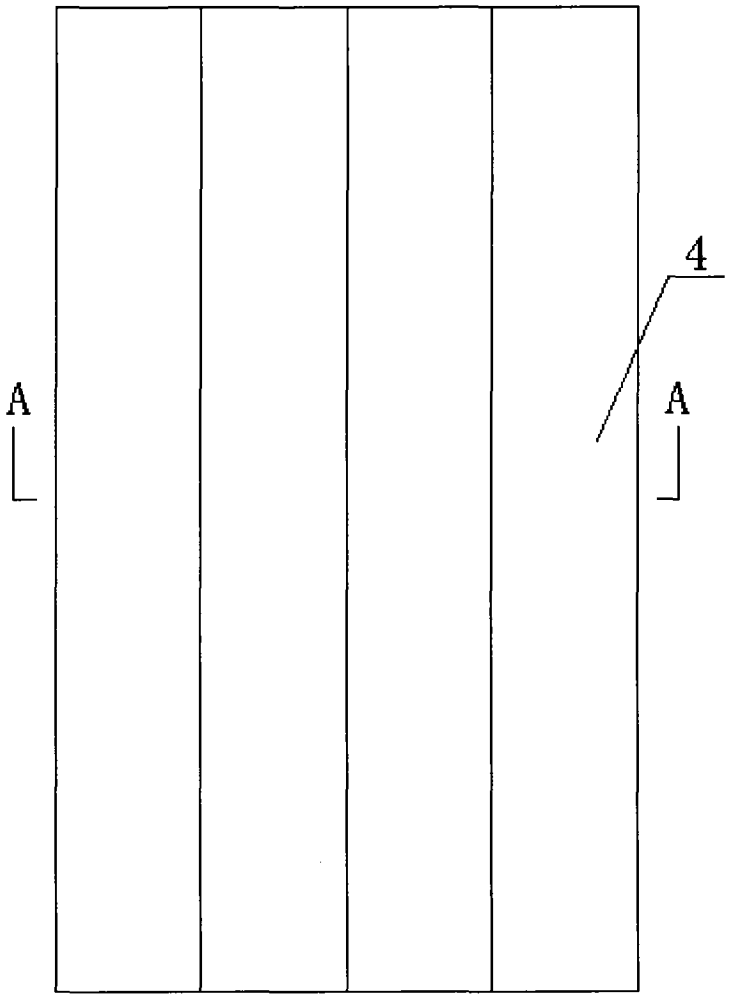

图 1

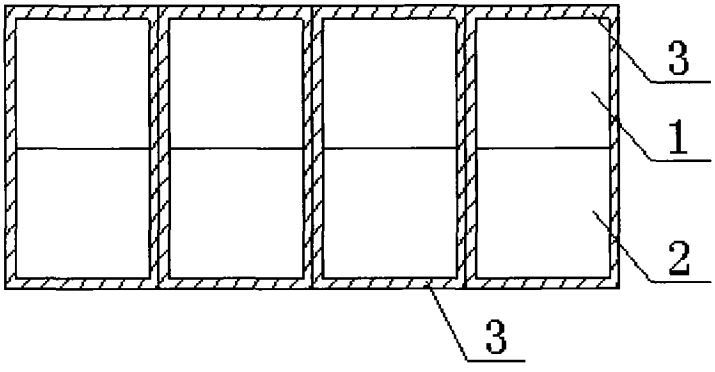

图 2