(19)中华人民共和国国家知识产权局

(12)发明专利申请

(10)申请公布号 CN 107802080 A
(43)申请公布日 2018.03.16

(21)申请号 201711197319.8

(22)申请日 2017.11.25

(71)申请人 珠海市奇润电子有限公司
地址 519000 广东省珠海市前山界涌山星一路28号117栋一层

(72)发明人 吉茂良 蔡传进

(74)专利代理机构 广州粤高专利商标代理有限公司 44102
代理人 林新中

(51)Int.Cl.
A45C 11/20(2006.01)
A45C 13/10(2006.01)

权利要求书1页 说明书2页 附图3页

(54)发明名称

靠旋转打开的防拆快餐盒

(57)摘要

一种靠旋转打开的防拆快餐盒，包括底盒和盒盖，在底盒上边缘的周壁上设有多个间隔分布的“十”字孔，其由插入锁孔和开盖解锁孔组成，而在盒盖的外边缘上设有与该插入锁孔相对应的“凸”字型卡扣，当要开盖时必须扭动卡扣或直接碰坏孔才能打开，这样在送餐过程中，如果发生人为揭开过盒盖时，就会在卡扣处存在扭动过的痕迹或在“十”字孔边上存在裂纹，于是点餐者就很容易发现在送餐途中有没有人打开过快餐盒，如发现盒盖被打开过，则可以作退餐、投诉处理以保障自身的权益，因此本发明的结构合理、更能保障用餐者的利益和食用安全。

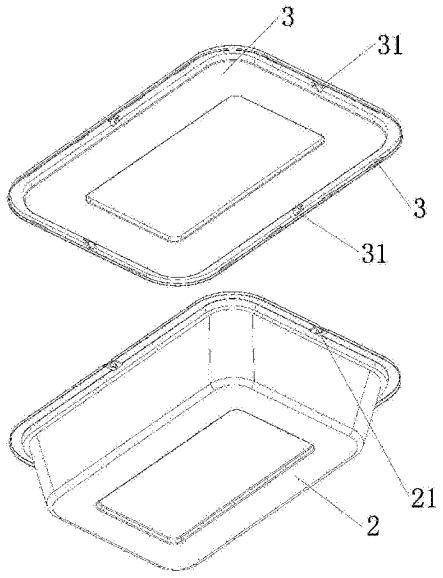

CN 107802080 A

1.一种靠旋转打开的防拆快餐盒，包括底盒(2)和盒盖(3)，其特征在于，在所述底盒(2)上边缘的周壁上设有多个间隔分布的“十”字孔(21)，其由插入锁孔(211)和开盖解锁孔(212)组成；在所述盒盖(3)的外边缘上设有与该插入锁孔(211)相对应的“凸”字型卡扣(31)；所述卡扣(31)的卡台部位(311)的宽度比该插入锁孔(211)长，比该开盖解锁孔(212)短。

2.根据权利要求1所述的靠旋转打开的防拆快餐盒，其特征在于，所述卡扣(31)的卡台部位(311)外端呈锥形。

靠旋转打开的防拆快餐盒

技术领域

[0001] 本发明涉及一种食品包装盒，尤其是指快餐盒。

背景技术

[0002] 我们知道，当快餐盒的底盒装上食物后，会把面盖压着盖上去，这时面盖的扣位会扣住底盒的边，使面盖和底盒扣紧。随着餐饮快送业的快速发展和人们工作的日益繁重、生活节奏的加快，餐饮外卖服务得到蓬勃发展。但由于缺少行业规范标准，以及外卖人员的素质参差不齐，时不时发生送餐员把客户点的菜吃掉或掉换一些较差的饭菜，进而损坏点餐者的利盖、食用安全。为了保障点餐者的利益和食品安全，以及防止饭盒被快餐员轻易打开，我们开发出了一种防轻易拆开的快餐盒。

发明内容

[0003] 本发明的目的在于克服现有技术的不足，提供一种结构合理、更能保障用餐者利益和食用安全的靠旋转打开的防拆快餐盒。

[0004] 为了解决上述存在的技术问题，本发明采用下述技术方案：

一种靠旋转打开的防拆快餐盒，包括底盒和盒盖，在所述底盒上边缘的周壁上设有多个间隔分布的“十”字孔，其由插入锁孔和开盖解锁孔组成；在所述盒盖的外边缘上设有与该插入锁孔相对应的“凸”字型卡扣；所述卡扣的卡台部位的宽度比该插入锁孔长，比该开盖解锁孔短。

[0005] 在对上述靠旋转打开的防拆快餐盒的改进方案中，所述卡扣的卡台部位外端呈锥形。

[0006]

与现有技术相比，本发明的有益效果：由于在底盒上边缘的周壁上设有多个间隔分布的“十”字孔，其由插入锁孔和开盖解锁孔组成，而在盒盖的外边缘上设有与该插入锁孔相对应的“凸”字型卡扣，当要开盖时必须扭动卡扣或直接碰坏孔才能打开，这样在送餐过程中，如果发生人为揭开过盒盖时，就会在卡扣处存在扭动过的痕迹或在“十”字孔边上存在裂纹，于是点餐者就很容易发现在送餐途中有没有人打开过快餐盒，如发现盒盖被打开过，则可以作退餐、投诉处理以保障自身的权益，因此本发明的结构合理、更能保障用餐者的利益和食用安全。

[0007] 下面结合附图与具体实施方式对本发明作进一步的详细描述：

【附图说明】

图1是本发明实施例的盒盖拆装示意图一（正视方向）；

图2是本发明实施例的盒盖拆装示意图二（仰视方向）；

图3 是本发明实施例在底盒的十字孔和盒盖的卡扣处的放大图。

[0008] 【具体实施方式】

本发明为一种靠旋转打开的防拆快餐盒，如图1至3所示，包括通过扣位结构1能扣合在

一起的底盒2和盒盖3，这跟当前的快餐盒结构一致，所不同的是，为了防止他人轻易拆开，在所述底盒2上边缘的周壁上设有多个间隔分布的“十”字孔21，其由插入锁孔211和开盖解锁孔212组成；在所述盒盖3的外边缘上设有与该插入锁孔211相对应的“凸”字型卡扣31；所述卡扣31的卡台部位311的宽度比该插入锁孔211长，比该开盖解锁孔212短，这样当要盖上盒盖时，盒盖上的每一个卡扣31均对准各自“十”字孔21的插入锁孔211，接下来按压盒盖使扣位结构1扣合的同时，卡扣31的卡台部位311稍微撑开插入锁孔211后就可以穿过插入锁孔211来挡在孔外，这时完成了快餐盒的合盖过程。当要打开盖子时，要人为拧动卡扣90度使卡扣31转到开盖解锁孔212位置时，就可以使卡扣31滑出开盖解锁孔212，进而打开盒盖；当然，点餐者在收到快餐时也可以直接碰坏掉“十”字孔来打开盒盖。

[0009] 在送餐过程中，如果发生人为揭开过盒盖时，就会在卡扣31处存在扭动过的痕迹或在“十”字孔21边上存在裂纹，这样一旦快餐送到点餐者手上时，点餐者就很容易发现在送餐途中有没有人打开过快餐盒，如发现盒盖被打开过，则可以作退餐、投诉处理以保障自身的权益，因此本发明的结构合理、更能保障用餐者的利益和食用安全。

[0010] 优选地，卡扣31的卡台部位311外端呈锥形，以利于卡扣插入到插入锁孔中。

[0011] 在本实施例中，底盒2和盒盖3呈长方形，并在每一边上各设一个卡扣31和“十”字孔21。当然，底盒2和盒盖3也可以正方形、多边形、圆形或椭圆形等。另外，底盒和盒盖可以是分体的，也可以是连体的；与此同时，也可以通过分格边将底盒和盒盖分成两格或多格式快餐盒。

[0012] 尽管参照上面实施例详细说明了本发明，但是通过本公开对于本领域技术人员显而易见的是，而在不脱离所述的权利要求限定的本发明的原理及精神范围的情况下，可对本发明做出各种变化或修改。因此，本公开实施例的详细描述仅用来解释，而不是用来限制本发明，而是由权利要求的内容限定保护的范围。

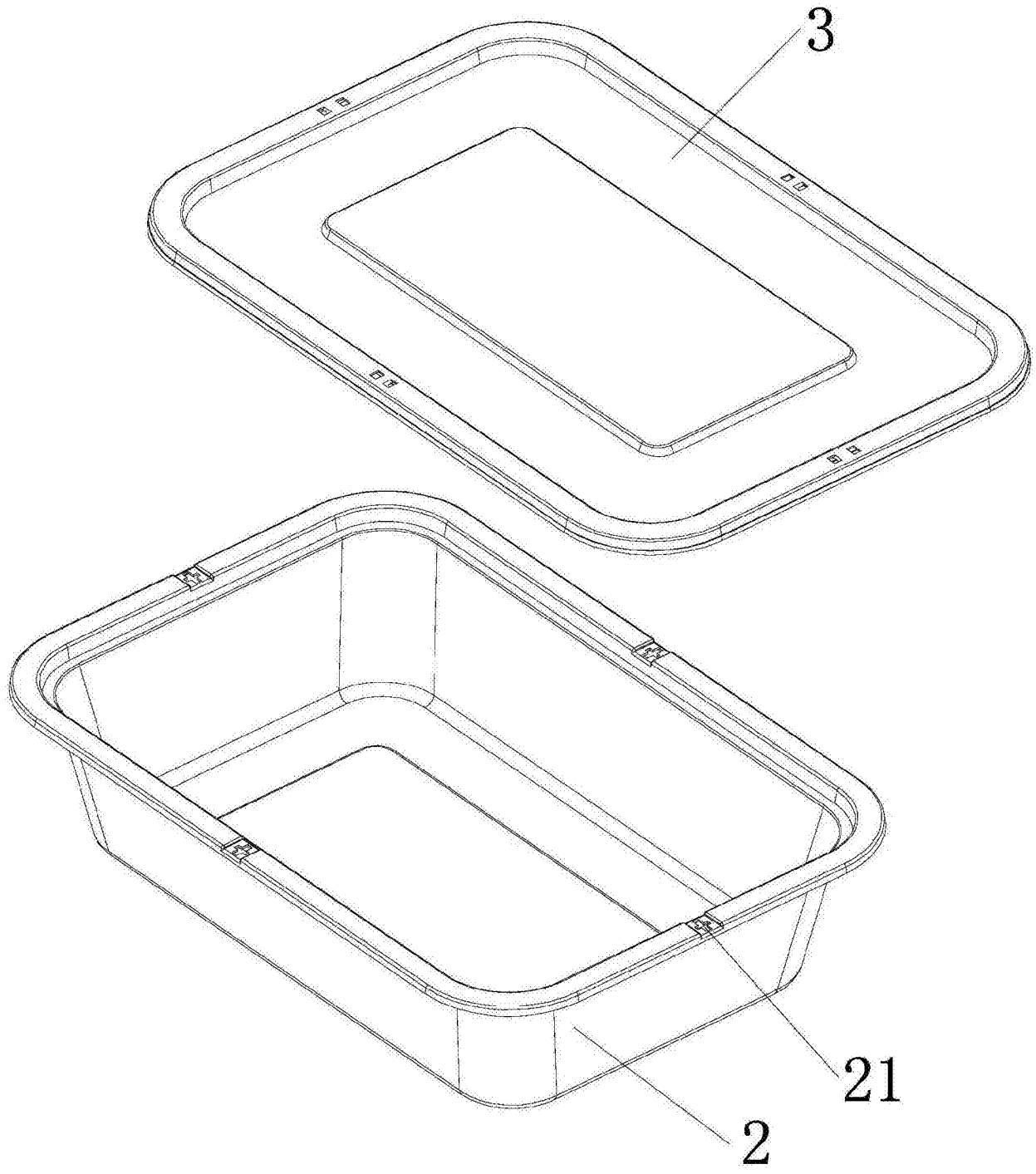

图1

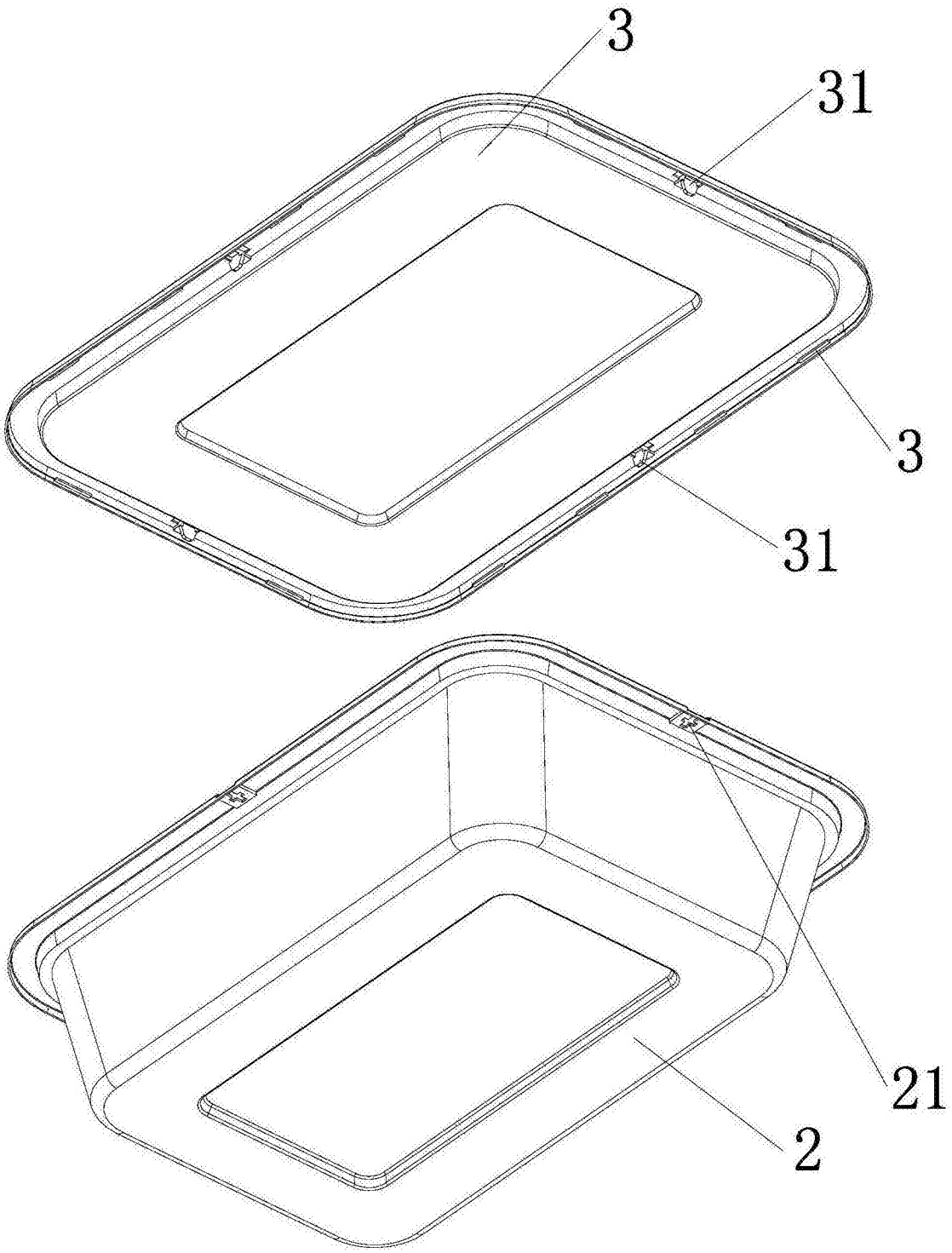

图2

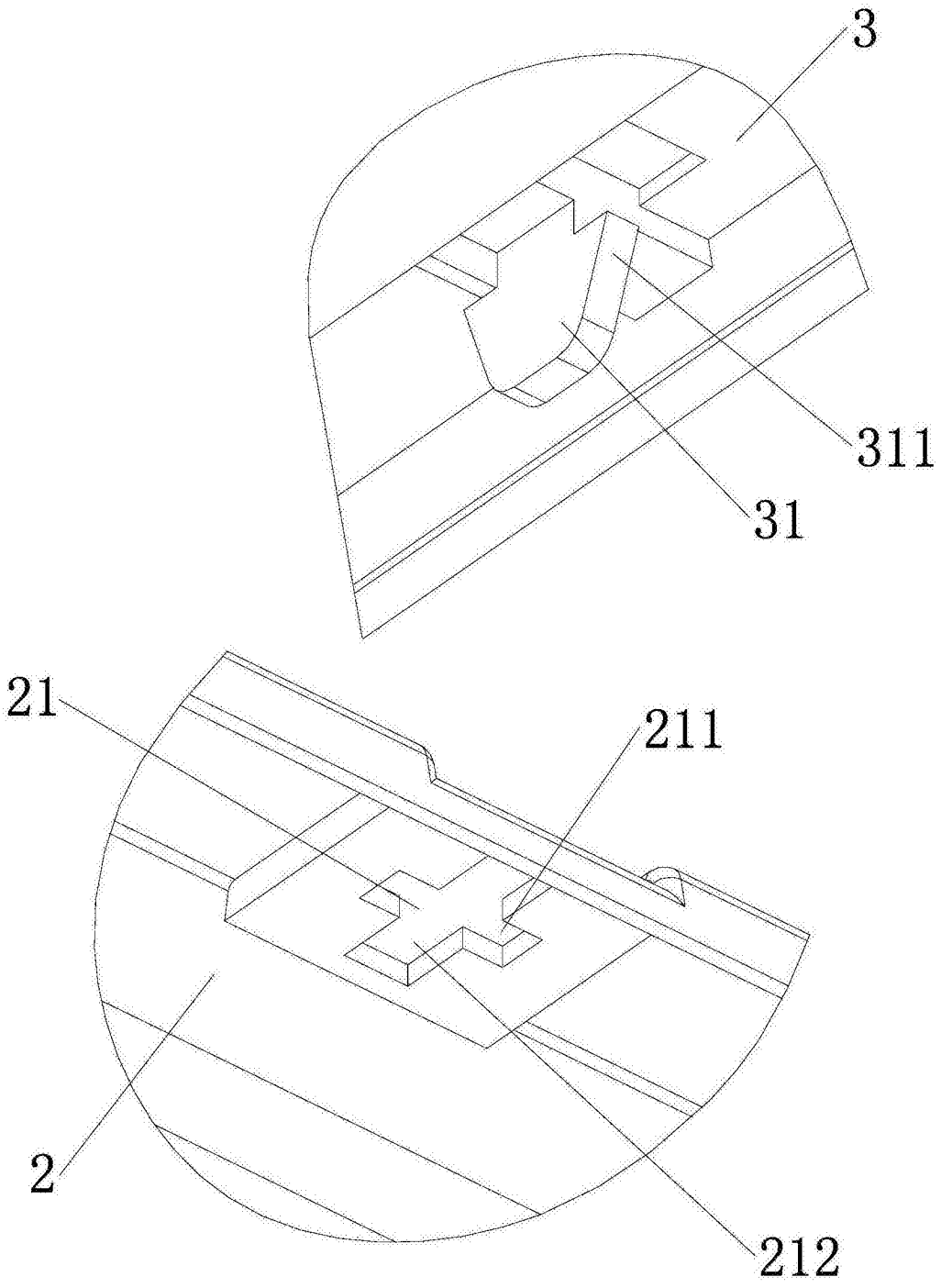

图3