(19)中华人民共和国国家知识产权局

(12)发明专利申请

(10)申请公布号 CN 104323517 A
(43)申请公布日 2015.02.04

(21)申请号 201410590420.X

(22)申请日 2014.10.29

(71)申请人 常熟市建华织造有限责任公司
地址 215511 江苏省苏州市常熟市梅李镇珍门珍南路89号

(72)发明人 姚枫

(74)专利代理机构 北京瑞思知识产权代理事务所(普通合伙) 11341
代理人 袁红红

(51)Int.Cl.
A41D 31/02(2006.01)
D03D 13/00(2006.01)
D03D 15/00(2006.01)
D02G 3/04(2006.01)
D02G 3/12(2006.01)

权利要求书1页 说明书2页 附图1页

(54)发明名称

一种舒压型凹凸面料

(57)摘要

本发明公开了一种舒压型凹凸面料，包括：面料本体，所述面料本体包括上表面和下表面，所述上表面和下表面均呈平滑的波浪形面，所述波浪形上表面的凹进部缝合有金银丝线条，在所述面料本体的同一横向截面上，所述上表面与下表面的波浪形截面相互扣合、并构成若干个空腔，所述空腔呈圆形或椭圆形，在所述若干个空腔内填充有纳米级电气石粉末。通过上述方式，本发明采用凹凸结构，具有按摩舒压作用，同时具有放射远红外功能，能够促进人体新陈代谢、改善微循环、提高人体免疫力。

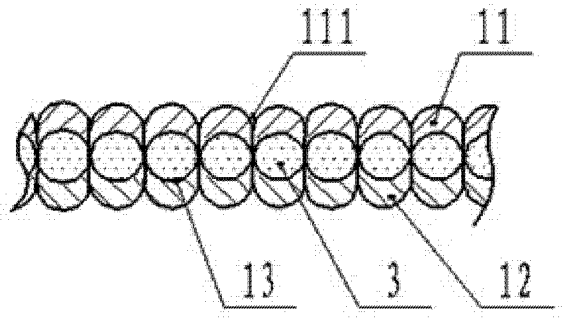

CN 104323517 A

1. 一种舒压型凹凸面料，其特征在于，包括：面料本体，所述面料本体包括上表面和下表面，所述上表面和下表面均呈平滑的波浪形面，所述波浪形上表面的凹进部缝合有金银丝线条，在所述面料本体的同一横向截面上，所述上表面与下表面的波浪形截面相互扣合、并构成若干个空腔，所述空腔呈圆形或椭圆形，在所述若干个空腔内填充有纳米级电气石粉末。

2. 根据权利要求 1 所述的舒压型凹凸面料，其特征在于，所述上表面是由棉纤维交织而成的棉布。

3. 根据权利要求 1 所述的舒压型凹凸面料，其特征在于，所述下表面是由羊绒纤维交织而成的羊绒布。

4. 根据权利要求 1 所述的舒压型凹凸面料，其特征在于，所述金银丝线条呈麻花状，是由若干金丝线和银丝线混合后编织而成的。

一种舒压型凹凸面料

技术领域

[0001] 本发明涉及服装面料领域，特别是涉及一种舒压型凹凸面料。

背景技术

[0002] 面料是用来制作服装的材料，它不仅可以诠释服装的风格和特性，而且直接左右着服装的色彩、造型的表现效果。

[0003] 随着时代的发展，人们对服装面料的美观度和功能性越来越关注，现有面料已经不能满足人们的要求，因此，改善现有面料的结构，提高其美观度、增加其功能性，已经成为新型面料的发展趋势。

发明内容

[0004] 本发明主要解决的技术问题是提供一种舒压型凹凸面料，采用凹凸结构，具有按摩舒压作用，同时具有放射远红外功能，能够促进人体新陈代谢、改善微循环、提高人体免疫力。

[0005] 为解决上述技术问题，本发明采用的一个技术方案是：提供一种舒压型凹凸面料，包括：面料本体，所述面料本体包括上表面和下表面，所述上表面和下表面均呈平滑的波浪形面，所述波浪形上表面的凹进部缝合有金银丝线条，在所述面料本体的同一横向截面上，所述上表面与下表面的波浪形截面相互扣合、并构成若干个空腔，所述空腔呈圆形或椭圆形，在所述若干个空腔内填充有纳米级电气石粉末。

[0006] 在本发明一个较佳实施例中，所述上表面是由棉纤维交织而成的棉布。具有良好的吸湿和透气性，同时柔软又保暖。

[0007] 在本发明一个较佳实施例中，所述下表面是由羊绒纤维交织而成的羊绒布。具有良好的保暖性、透气性，同时柔滑又舒适。

[0008] 在本发明一个较佳实施例中，所述金银丝线条呈麻花状，是由若干金丝线和银丝线混合后编织而成的。具有良好的外观，能够增加面料的时尚元素，丰富面料的层次感，有效提高面料的档次。

[0009] 本发明的有益效果是：本发明舒压型凹凸面料，由波浪形上表面和下表面构成的凹凸结构，并且上下表面间设有若干个空腔，所述空腔内填充有纳米级电气石粉末，使该面料具有按摩舒压作用，同时具有放射远红外功能，能够促进人体新陈代谢、改善微循环、提高人体免疫力；此外在上表面的凹进部缝合有金银丝线条，能够增加面料的时尚元素，提高面料的档次。

附图说明

[0010] 图 1 是本发明一种舒压型凹凸面料一较佳实施例的结构示意图；

图 2 是图 1 所示 A-A 面剖视结构示意图；

图中各部件标记如下：1、面料本体，2、金银丝线条，3、纳米级电气石粉末，11、上表面，

12、下表面，13、空腔，111、凹进部。

具体实施方式

[0011] 下面结合附图对本发明的较佳实施例进行详细阐述，以使本发明的优点和特征能更易于被本领域技术人员理解，从而对本发明的保护范围做出更为清楚明确的界定。

[0012] 请参阅图 1 和图 2，本发明实施例包括：

一种舒压型凹凸面料，包括：面料本体 1，所述面料本体 1 包括上表面 11 和下表面 12，所述上表面 11 和下表面 12 均呈平滑的波浪形面，使面料呈凹凸结构，与人体肌肤接触时起到按摩舒压作用；所述波浪形上表面的凹进部 11 缝合有金银丝线条 2，能够增加面料的时尚元素，提高面料的档次；在所述面料本体 1 的同一横向截面上，所述上表面 11 与下表面 12 的波浪形截面相互扣合、并构成若干个空腔 13，所述空腔 13 呈圆形或椭圆形，在所述若干个空腔 13 内填充有纳米级电气石粉末 3，使面料具有放射远红外功能，能够促进人体新陈代谢、改善微循环、提高人体免疫力。

[0013] 优选地，所述上表面 11 是由棉纤维交织而成的棉布，具有良好的吸湿和透气性，同时柔软又保暖。

[0014] 所述下表面 12 是由羊绒纤维交织而成的羊绒布，具有良好的保暖性、透气性，同时柔滑又舒适。

[0015] 所述金银丝线条 2 呈麻花状，是由若干金丝线和银丝线混合后编织而成的，具有良好的外观，能够增加面料的时尚元素，丰富面料的层次感，有效提高面料的档次。

[0016] 以上所述仅为本发明的实施例，并非因此限制本发明的专利范围，凡是利用本发明说明书及附图内容所作的等效结构或等效流程变换，或直接或间接运用在其他相关的技术领域，均同理包括在本发明的专利保护范围内。

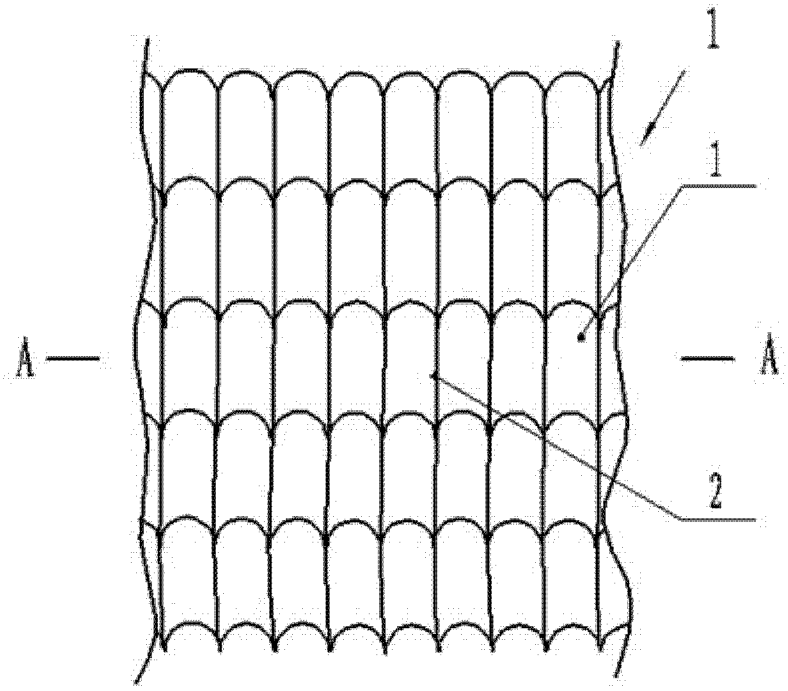

图 1

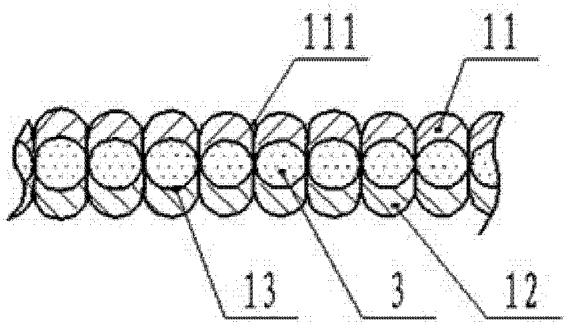

图 2