(19)中华人民共和国国家知识产权局

(12)实用新型专利

(10)授权公告号 CN 211610866 U
(45)授权公告日 2020.10.02

(21)申请号 201921645438.X

(22)申请日 2019.09.29

(73)专利权人 青岛市口腔医院
地址 266000 山东省青岛市市南区德县路17号

(72)发明人 韩阳 弭杰 杨玉娥

(74)专利代理机构 北京劲创知识产权代理事务所(普通合伙) 11589
代理人 杨金贤

(51)Int.Cl.
A61L 2/10(2006.01)
A61L 2/18(2006.01)
A61L 2/26(2006.01)

权利要求书1页 说明书3页 附图4页

(54)实用新型名称

一种口腔材料消毒柜

(57)摘要

本实用新型涉及消毒柜技术领域，尤其是一种口腔材料消毒柜，柜体内底部设置有消毒液盛放池，柜体内设置有浸泡篮，柜体顶部固定安装有顶板，顶板上表面固定安装有对称设置的两个侧板，两个侧板之间可转动安装有转轴，转轴轴体中部上固定安装有收卷轮，转轴一侧末端穿过侧板后固定连接有收卷电机输出轴，收卷轮上固定缠绕有收卷绳，收卷绳一端穿过顶板后固定安装有挂钩，浸泡篮顶部固定安装有固定环，挂钩勾住固定环，柜体上部的一个侧面上沿高度方向嵌入安装有两个风扇，柜体上部的另一个侧面上开有与两个风扇相对应的出气栅格。本实用新型具有操作方便，消毒效果好的优点。

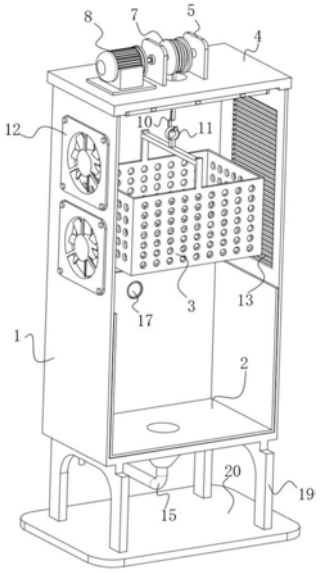

CN 211610866 U

1.一种口腔材料消毒柜,包括柜体(1),其特征在于,所述柜体(1)内底部设置有消毒液盛放池(2),所述柜体(1)外壁上部铰接安装有柜门(22),所述柜体(1)内设置有浸泡篮(3),所述柜体(1)顶部固定安装有顶板(4),所述顶板(4)上表面固定安装有对称设置的两个侧板(5),两个所述侧板(5)之间可转动安装有转轴(6),所述转轴(6)轴体中部上固定安装有收卷轮(7),转轴(6)一侧末端穿过侧板(5)后固定连接有收卷电机(8)输出轴,所述收卷轮(7)上固定缠绕有收卷绳(9),所述收卷绳(9)一端穿过顶板(4)后固定安装有挂钩(10),所述浸泡篮(3)顶部固定安装有固定环(11),所述挂钩(10)勾住固定环(11),所述柜体(1)上部的一个侧面上沿高度方向嵌入安装有两个风扇(12),所述柜体(1)上部的另一个侧面上开有与两个风扇(12)相对应的出气栅格(13),所述柜体(1)底部两侧固定安装有对称设置的支撑腿(19),所述支撑腿(19)底端均固定连接在底板(20)上。

2.根据权利要求1所述的一种口腔材料消毒柜,其特征在于,所述柜体(1)底部固定安装有出水漏斗(14),所述出水漏斗(14)底端固定安装有第一弯管(15),所述第一弯管(15)的末端固定安装有水龙头(16)。

3.根据权利要求1所述的一种口腔材料消毒柜,其特征在于,所述柜体(1)下部贯穿设有连通消毒液盛放池(2)的第二弯管(17),所述第二弯管(17)末端固定安装有进水漏斗(18)。

4.根据权利要求1所述的一种口腔材料消毒柜,其特征在于,所述顶板(4)下表面固定安装有均匀分布的若干紫外线灯管(21)。

一种口腔材料消毒柜

技术领域

[0001] 本实用新型涉及消毒柜技术领域，尤其涉及一种口腔材料消毒柜。

背景技术

[0002] 在口腔科的日常工作过程中，会使用很多诸如口镜、镊子、探针等器械材料，为了不发生交叉污染，在使用后需要对这些材料进行消毒。现有的消毒装置，大多十分简单，只是将盛放有口腔材料的浸泡篮放入装满消毒液的桶中进行浸泡消毒，由于受制于人的体力限制，这种装置一次只能对少量的口腔材料进行浸泡消毒。并且在将浸泡篮从消毒液中拿出时，由于没有静置措施，在对浸泡篮内的口腔材料进行沥干时，需要人手持浸泡篮进行沥干，由于工作人员不可能长时间手持浸泡篮，所以一般都是手持一段时间后，直接将浸泡篮拿走，这样没有沥干的消毒液会滴落在地面上，造成地面污染和消毒液的浪费。

实用新型内容

[0003] 本实用新型的目的是为了解决现有技术中存在一次只能对少量材料进行消毒，操作不方便，不能将消毒液充分沥干的缺点，而提出的一种口腔材料消毒柜。

[0004] 为了实现上述目的，本实用新型采用了如下技术方案：

[0005] 设计一种口腔材料消毒柜，包括柜体，所述柜体内底部设置有消毒液盛放池，所述柜体外壁上部铰接安装有柜门，所述柜体内设置有浸泡篮，所述柜体顶部固定安装有顶板，所述顶板上表面固定安装有对称设置的两个侧板，两个所述侧板之间可转动安装有转轴，所述转轴轴体中部上固定安装有收卷轮，转轴一侧末端穿过侧板后固定连接有收卷电机输出轴，所述收卷轮上固定缠绕有收卷绳，所述收卷绳一端穿过顶板后固定安装有挂钩，所述浸泡篮顶部固定安装有固定环，所述挂钩勾住固定环，所述柜体上部的一个侧面上沿高度方向嵌入安装有两个风扇，所述柜体上部的另一个侧面上开有与两个风扇相对应的出气栅格，所述柜体底部两侧固定安装有对称设置的支撑腿，所述支撑腿底端均固定连接在底板上。

[0006] 优选的，所述柜体底部固定安装有出水漏斗，所述出水漏斗底端固定安装有第一弯管，所述第一弯管的末端固定安装有水龙头。

[0007] 优选的，所述柜体下部贯穿设有连通消毒液盛放池的第二弯管，所述第二弯管末端固定安装有进水漏斗。

[0008] 优选的，所述顶板下表面固定安装有均匀分布的若干紫外线灯管

[0009] 本实用新型提出的一种口腔材料消毒柜，有益效果在于：通过设置浸泡篮，在对大量的器械进行消毒时，只需将器械放置在浸泡篮内，然后将浸泡篮通过收卷绳放入消毒液盛放池内进行浸泡消毒，浸泡完成后，将浸泡篮利用收卷绳向上收起，并静置浸泡篮一段时间以让器械充分沥干，在沥干的同时打开风扇加快器械的沥干速度，沥干完成后，将浸泡篮取出即可，整个操作过程简单快速，适合对大量器械进行消毒，消毒效果好。

附图说明

[0010] 图1为本实用新型提出的一种口腔材料消毒柜的结构示意图一；

[0011] 图2为本实用新型提出的一种口腔材料消毒柜的结构示意图二；

[0012] 图3为本实用新型提出的一种口腔材料消毒柜的内部结构示意图一；

[0013] 图4为本实用新型提出的一种口腔材料消毒柜的内部结构示意图二。

[0014] 图中：柜体1、消毒液盛放池2、浸泡篮3、顶板4、侧板5、转轴6、收卷轮7、收卷电机8、收卷绳9、挂钩10、固定环11、风扇12、出气栅格13、出水漏斗14、第一弯管15、水龙头16、第二弯管17、进水漏斗18、支撑腿19、底板20、紫外线灯管21、柜门22。

具体实施方式

[0015] 下面将结合本实用新型实施例中的附图，对本实用新型实施例中的技术方案进行清楚、完整地描述，显然，所描述的实施例仅仅是本实用新型一部分实施例，而不是全部的实施例。

[0016] 实施例1

[0017] 参照图1-4，一种口腔材料消毒柜，包括柜体1，柜体1内底部设置有消毒液盛放池2，柜体1外壁上部铰接安装有柜门22，柜体1内设置有浸泡篮3，柜体1顶部固定安装有顶板4，顶板4上表面固定安装有对称设置的两个侧板5，两个侧板5之间可转动安装有转轴6，转轴6轴体中部上固定安装有收卷轮7，转轴6一侧末端穿过侧板5后固定连接有收卷电机8输出轴，收卷轮7上固定缠绕有收卷绳9，收卷绳9一端穿过顶板4后固定安装有挂钩10，浸泡篮3顶部固定安装有固定环11，挂钩10勾住固定环11，柜体1上部的一个侧面上沿高度方向嵌入安装有两个风扇12，柜体1上部的另一个侧面上开有与两个风扇 12相对应的出气栅格13，出气栅格13是为了配合风扇12以加快空气流通速度，从而加快器械的沥干速度。柜体1底部两侧固定安装有对称设置的支撑腿19，支撑腿19底端均固定连接在底板20上。

[0018] 本实用新型在使用时，先向消毒液盛放池2加入适当消毒液，随后将装满带消毒器械的浸泡篮3挂在挂钩10上，然后控制收卷电机8将浸泡篮3放入消毒液盛放池2内进行浸泡，浸泡完成后，控制收卷电机8将浸泡篮3收起，然后将浸泡篮3静置一段时间，以让器械沥干，在沥干的过程中，可以打开风扇2，加快器械的沥干过程。沥干完成后，将浸泡篮取出即可。

[0019] 实施例2

[0020] 参照图2-4，作为本实用新型的另一优选实施例，与实施例1的区别在于，柜体1底部固定安装有出水漏斗14，出水漏斗14底端固定安装有第一弯管15，第一弯管15的末端固定安装有水龙头16。通过设置第一弯管15和出水漏斗14，可以更加方便的更换消毒液盛放池2内的消毒液，只需将水龙头打开，然后让消毒液盛放池内的消毒液排出即可。

[0021] 实施例3

[0022] 参照图2，作为本实用新型的另一优选实施例，与实施例1的区别在于，柜体1下部贯穿设有连通消毒液盛放池2的第二弯管17，第二弯管17末端固定安装有进水漏斗18。在需要往消毒液盛放池2内添加消毒液时，只需要将消毒液倒入进水漏斗18，就可以实现加消毒液的操作。

[0023] 实施例4

[0024] 参照图4,作为本实用新型的另一优选实施例,与实施例1的区别在于,顶板4下表面固定安装有均匀分布的若干紫外线灯管21。在对浸泡篮3内的器械进行沥干时,可以打开紫外线灯管21对浸泡篮内的器械进行照射,进一步提高消毒效果。

[0025] 以上所述,仅为本实用新型较佳的具体实施方式,但本实用新型的保护范围并不局限于此,任何熟悉本技术领域的技术人员在本实用新型揭露的技术范围内,根据本实用新型的技术方案及其实用新型构思加以等同替换或改变,都应涵盖在本实用新型的保护范围之内。

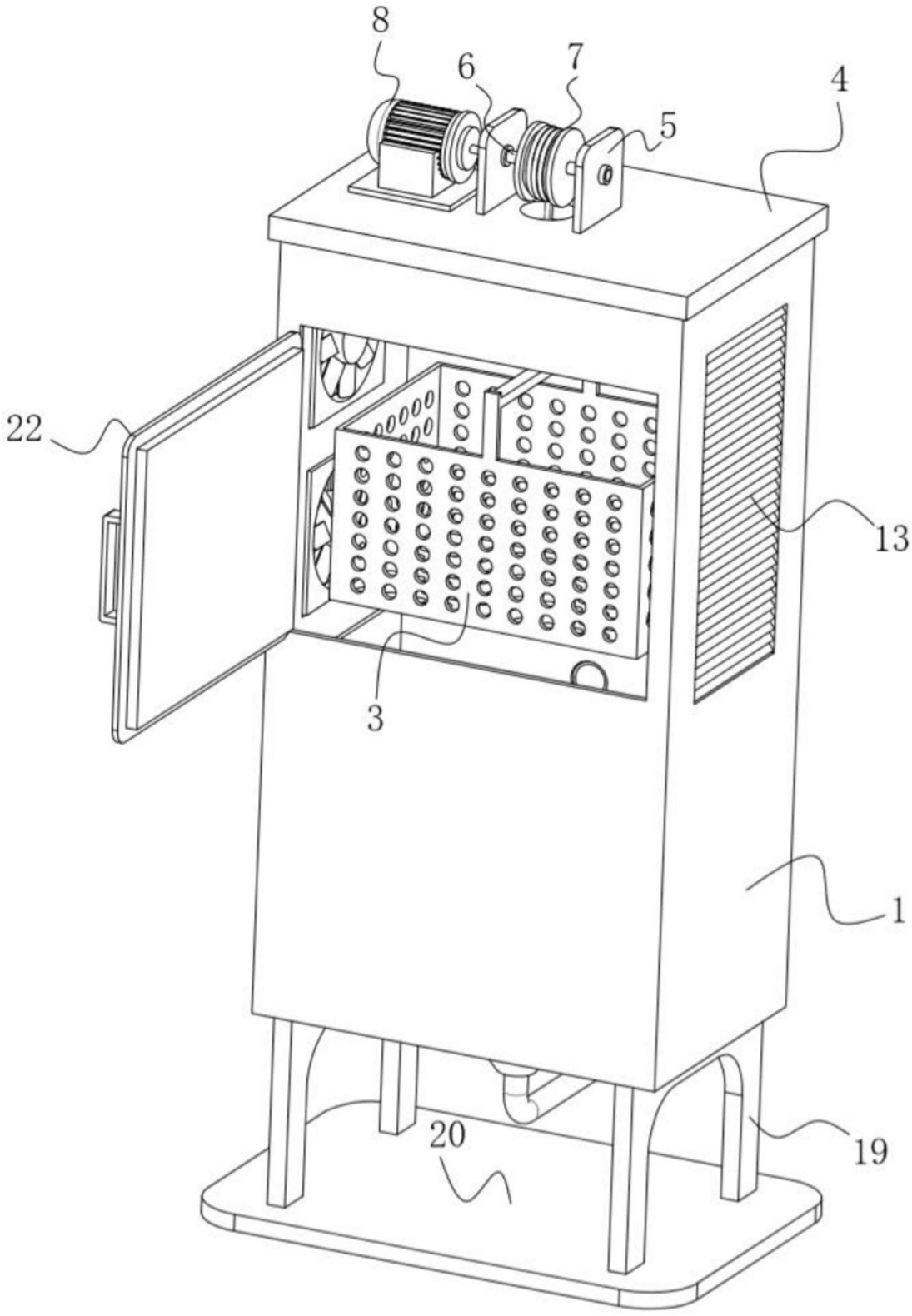

图1

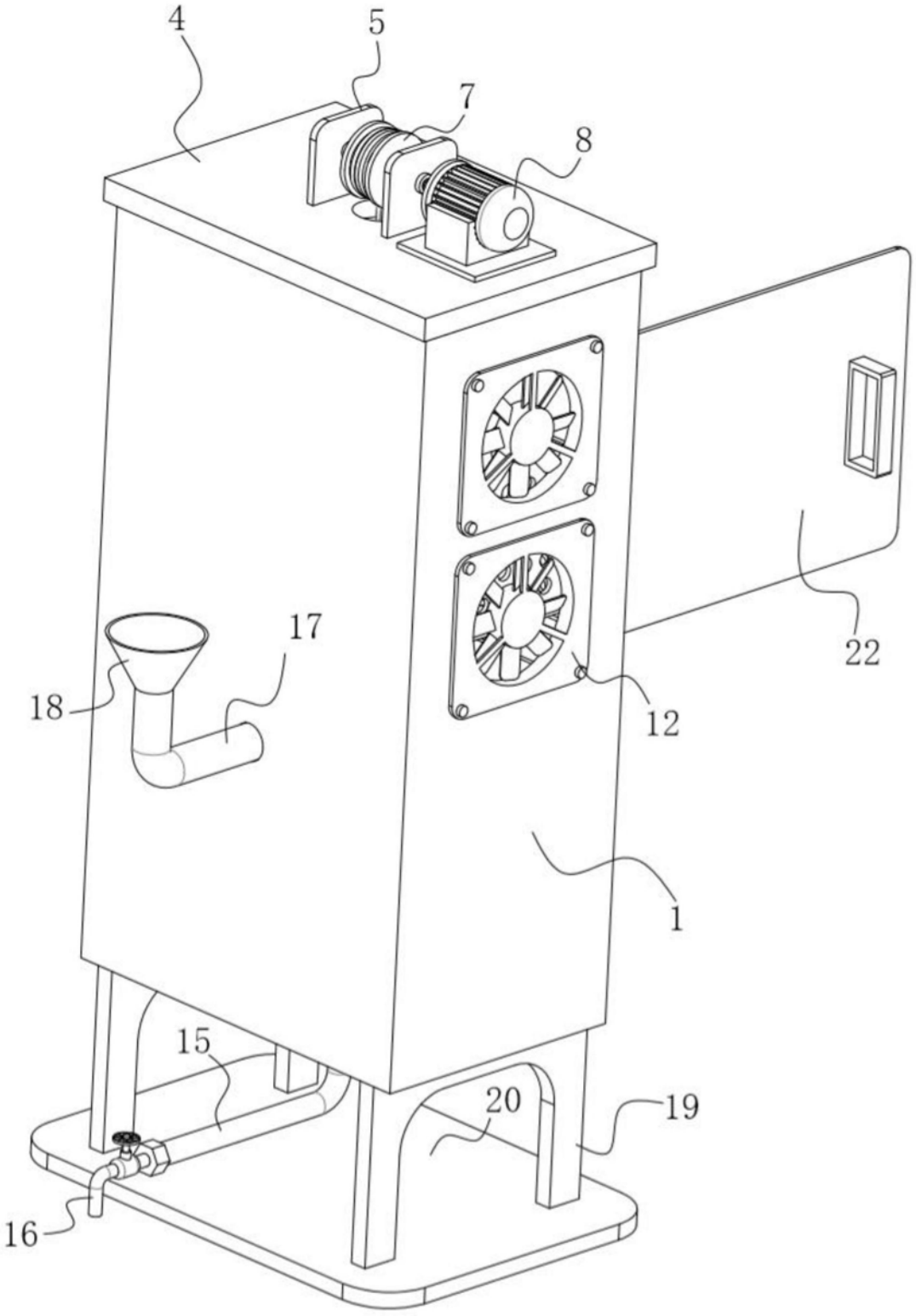

图2

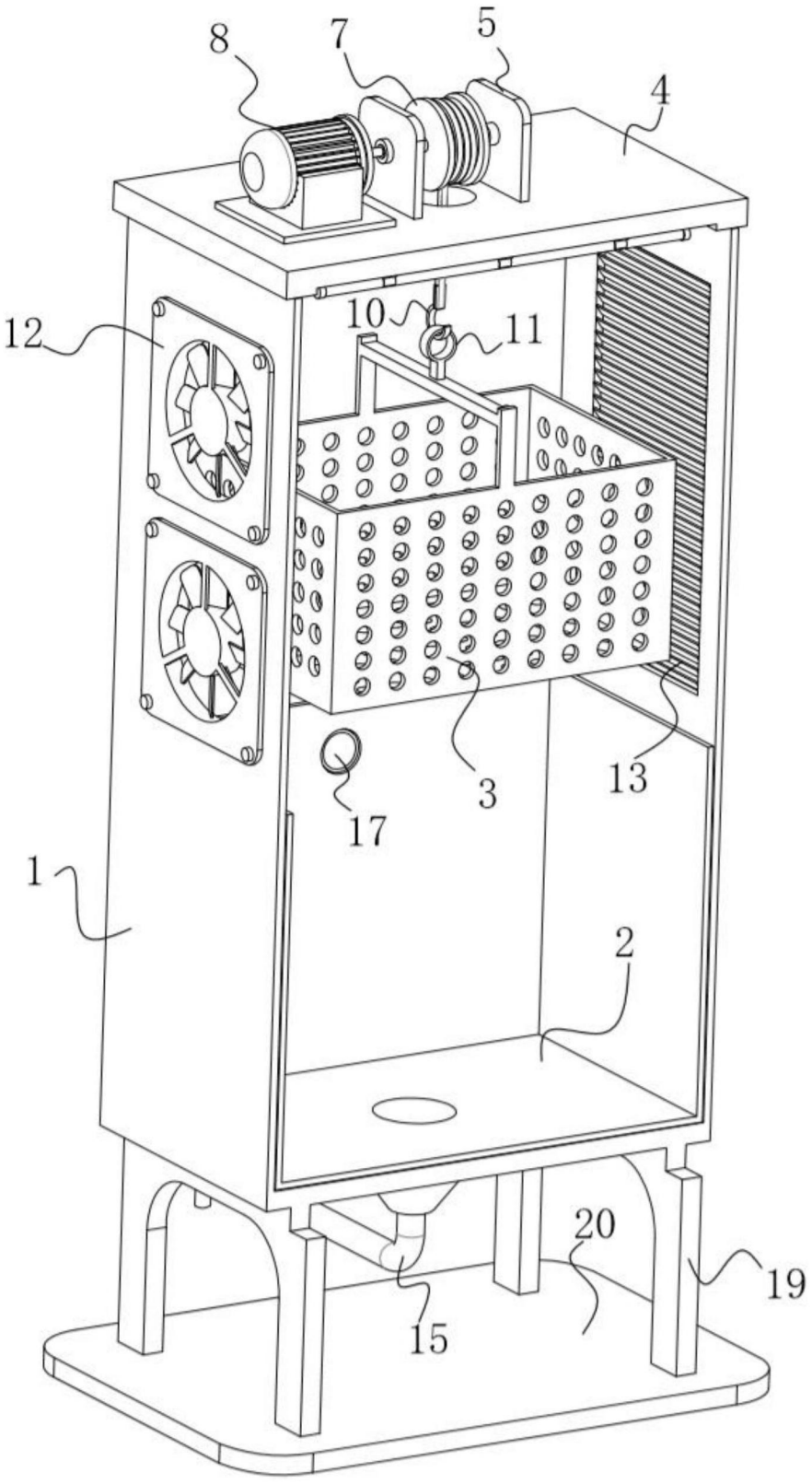

图3

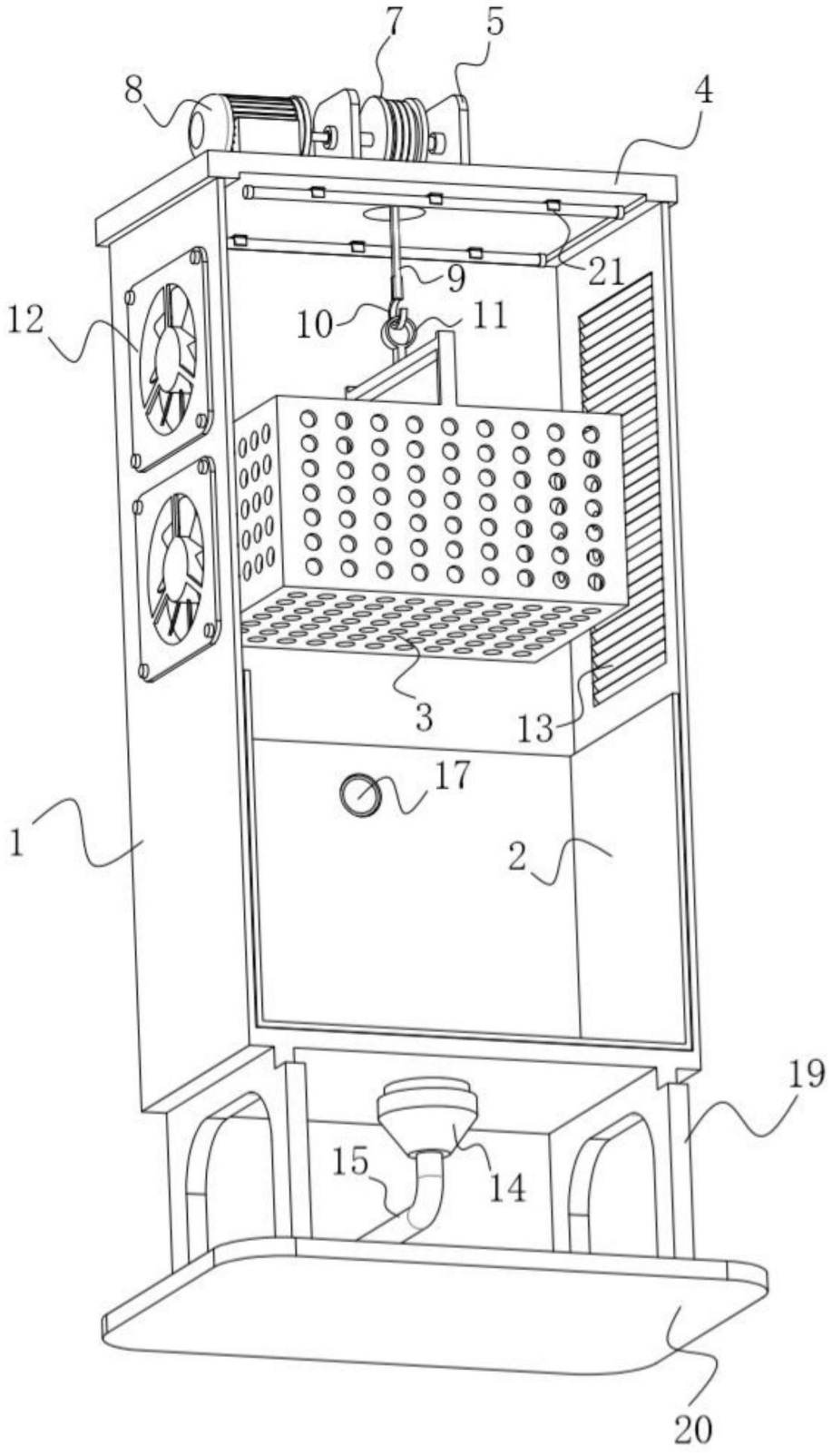

图4