(19)中华人民共和国国家知识产权局

(12)实用新型专利

(10)授权公告号 CN 202476726 U
(45)授权公告日 2012.10.10

(21)申请号 201220056385.X

(22)申请日 2012.02.21

(73)专利权人 李建雄
地址 310023 浙江省杭州市西湖区留和路318号

(72)发明人 李建雄 乔静兵

(51)Int.Cl.
A45C 11/32(2006.01)
A45C 15/00(2006.01)

权利要求书 1 页 说明书 1 页 附图 1 页

(54)实用新型名称

钥匙盒

(57)摘要

本实用新型涉及一种钥匙盒，包括盒体、盒盖和底座，在盒体的表面设置温度计，在盒体的底端固接底座，且底座为中空结构，并在底座中空腔体内设置抽屉。本实用新型具有结构简单，方便实用的优点。

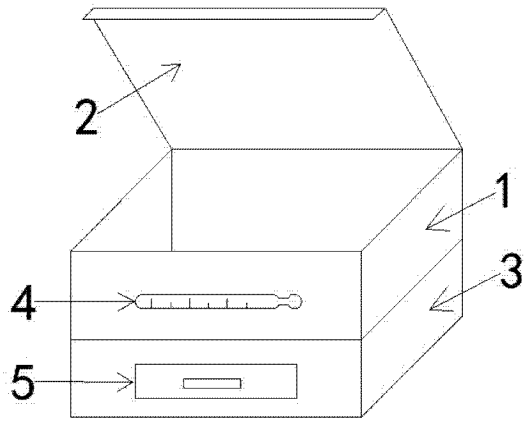

CN 202476726 U

1. 一种钥匙盒，包括盒体（1）、盒盖（2）和底座（3），其特征是：在盒体（1）的表面设置温度计（4），在盒体（1）的底端固接底座（3），且底座（3）为中空结构，并在底座（3）中空腔体内设置抽屉（5）。

钥匙盒

技术领域

[0001] 本实用新型涉及一种日常生活用品，确切地说是一种钥匙盒。

背景技术

[0002] 钥匙盒是人们日常生活中放置钥匙的一种必不可少的工具，但现有钥匙盒有很多不足之处，已不能满足人们的使用需要。例如：现有钥匙盒和温度计互为独立的个体，不便于人们在取放钥匙时掌握温度，另外，现有钥匙盒不具有储存针线、牙签等小物件的结构，这些都给人们带来了不便。

发明内容

[0003] 为了克服上述所述的不足，本实用新型提供一种钥匙盒，用以解决现有的钥匙盒有很多不足之处，不能满足人们的使用需要的问题。

[0004] 为达到上述目的，本实用新型钥匙盒，包括盒体、盒盖和底座，在盒体的表面设置温度计，在盒体的底端固接底座，且底座为中空结构，并在底座中空腔体内设置抽屉。

[0005] 采用上述结构后，使用时，盒体可以用于盛放钥匙，盒体表面设置的温度计可以用于指示温度，便于人们在取放钥匙时掌握温度，底座中的抽屉可以用于储存针线、牙签等小物件。

[0006] 本实用新型的优点是：结构简单，方便实用，有效的解决了现有的钥匙盒有很多不足之处，不能满足人们的使用需要问题。

附图说明

[0007] 图 1 为本实用新型钥匙盒的整体结构示意图。

[0008] 图中，1、盒体，2、盒盖，3、底座，4、温度计，5、抽屉。

具体实施方式

[0009] 如图 1 所示，本实用新型钥匙盒，包括盒体 1、盒盖 2 和底座 3，在盒体 1 的表面设置温度计 4，在盒体 1 的底端固接底座 3，且底座 3 为中空结构，并在底座 3 中空腔体内设置抽屉 5。

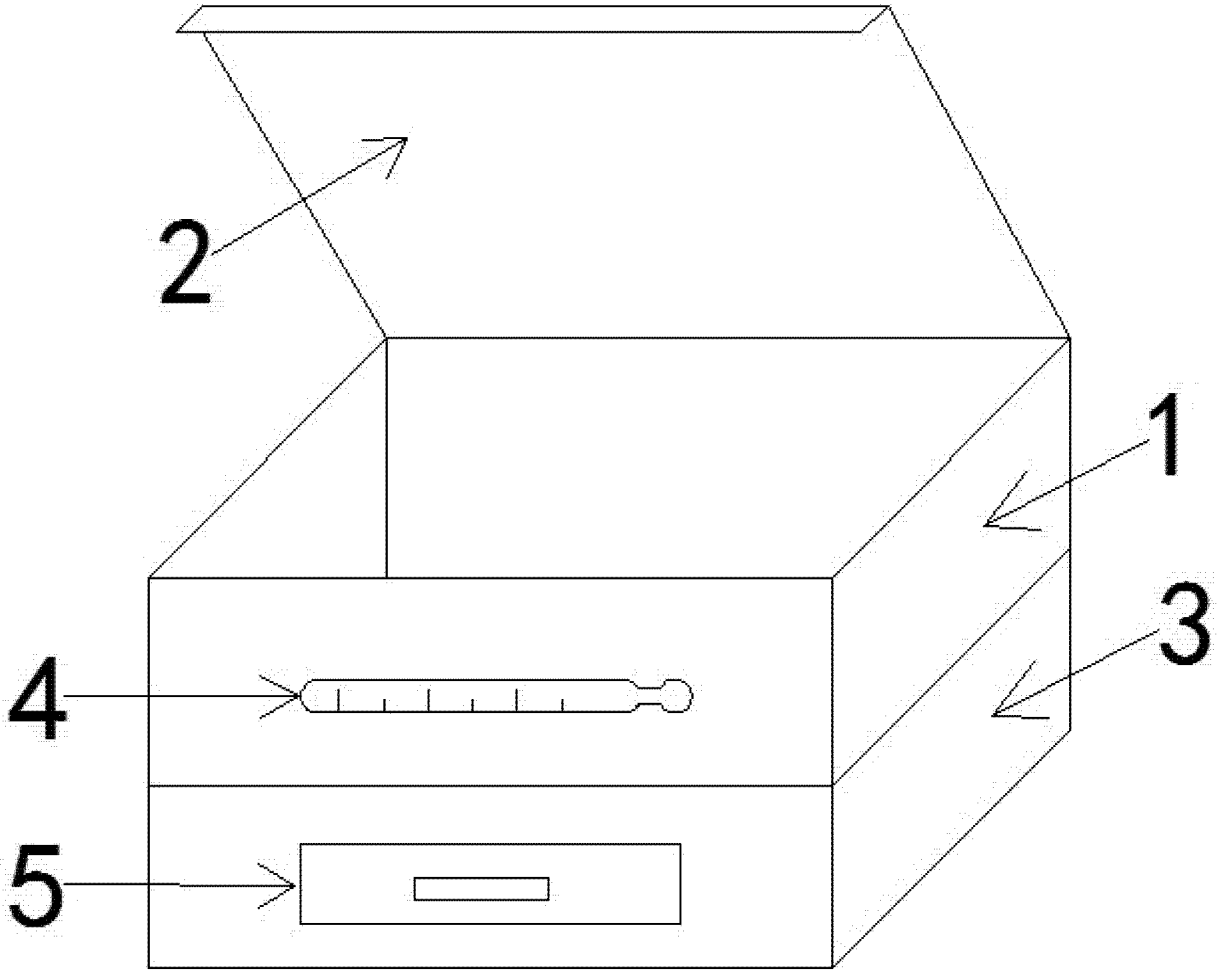

图 1