(19)中华人民共和国国家知识产权局

(12)实用新型专利

(10)授权公告号 CN 203557016 U
(45)授权公告日 2014.04.23

(21)申请号 201320739436.3

(22)申请日 2013.11.20

(73)专利权人 安徽联合智能装备有限责任公司
地址 231131 安徽省合肥市长丰双凤经济开发区淮南北路

(72)发明人 罗群 罗亮 李金银

(74)专利代理机构 合肥诚兴知识产权代理有限公司 34109
代理人 汤茂盛

(51)Int.Cl.
B23K 26/70(2014.01)

权利要求书1页 说明书2页 附图2页

(54)实用新型名称

盛料装置

(57)摘要

本实用新型属于激光雕刻机的物料盛装技术领域，具体就是一种盛料装置，包括在工作台面与托架之间并排紧挨设置的若干盛料单元，盛料单元呈箱盒状，其上部为敞口状，盛料单元与工作台面构成抽拉式配合，盛料单元承托住激光雕刻机切割下来的成品件和边角料等一些小颗粒的灰尘，盛料单元与工作台构成的抽拉式配合，当盛料单元装满后，抽出盛料单元，取出加工好的物料，操作简单方便、效率高。

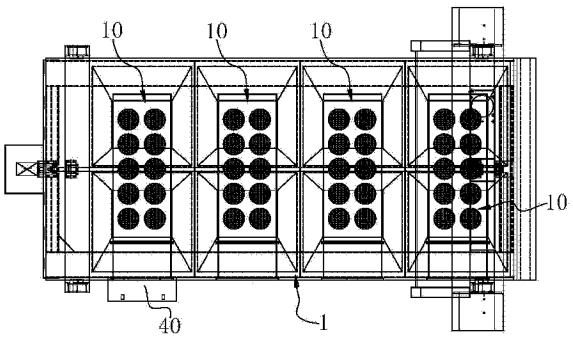

CN 203557016 U

1. 一种盛料装置，其特征在于：包括在工作台面（1）与托架（2）之间并排紧挨设置的若干盛料单元（10），盛料单元（10）呈箱盒状，其上部为敞口状，盛料单元（10）与工作台面（1）构成抽拉式配合。

2. 根据权利要求 1 所述的盛料装置，其特征在于：所述的盛料单元（10）设置在工作台面（1）上布置的滑轨上，盛料单元（10）的箱底部设置若干孔洞（10a），孔洞（10a）上布设有滤网（11）。

3. 根据权利要求 1 或 2 所述的盛料装置，其特征在于：盛料单元（10）上部的敞口面设置有漏斗（20），漏斗（20）为上大下小的棱锥管状，漏斗（20）敞口部的长度与工作台面（1）的宽度相符设置。

4. 根据权利要求 3 所述的盛料装置，其特征在于：所述的盛料单元（10）的外侧端端部设置有拉手（12），盛料单元（10）抽拉式伸出工作台（1）侧壁的板面设置有盖门（40），盖门（40）与工作台（1）侧壁构成铰接式配合。

盛料装置

技术领域

[0001] 本实用新型属于激光雕刻机的物料盛装技术领域，具体就是一种盛料装置。

背景技术

[0002] 激光雕刻机是完成对板材的雕刻切分的一种装置，激光雕刻机的工作台上布设有齿条形的托架，托架与机床构成可拆卸式的配合方式，托架与托架间隔平行布置，托架的底部与工作台离有一定的距离，工作台的台面设置成凹形的槽，激光雕刻机切好的成品件及切下来的边角料等一些小颗粒的灰尘就会掉落在工作台上的槽内，当槽装满后，需要将机床关闭，取下工作台上设置的托架，这样才可以将成型件和边角料等一些小颗粒的灰尘取出，费时费工。

实用新型内容

[0003] 本实用新型的目的在与提供一种盛料装置，能够将激光雕刻机切割的成品件及边角料盛装起来，并方便的从工作上取出，提高工作的效率。

[0004] 为实现上述目的，本实用新型采用的技术方案是：一种盛料装置，包括在工作台面与托架之间并排紧挨设置的若干盛料单元，盛料单元呈箱合状，其上部设置为敞口面，盛料单元与工作台面构成抽拉式配合。

[0005] 与现有技术相比，本实用新型存在的技术效果为：

[0006] 采用在工作台面与托架之间设置盛料单元，盛料单元承托住激光雕刻机切割下来的成品件和边角料等一些小颗粒的灰尘，盛料单元与工作台构成的抽拉式配合，当盛料单元装满后，抽出盛料单元，取出加工好的物料，操作简单方便、效率高。

附图说明

[0007] 图 1 是本实用新型与机床装配时俯视的结构示意图；

[0008] 图 2 是本实用新型与机床装配时的主视图；

[0009] 图 3 是本实用新型部分结构示意图；

[0010] 图 4 是本实用新型中盛料单元的俯视的结构示意图；

[0011] 图 5 是图 3 的向视图。

具体实施方式

[0012] 结合图 1 至图 5 对本实用新型作进一步地详细解读：

[0013] 一种盛料装置，包括在工作台面 1 与托架 2 之间并排紧挨设置的若干盛料单元 10，盛料单元 10 呈箱盒状，其上部为敞口状，盛料单元 10 与工作台面 1 构成抽拉式配合；结合图 1 和图 3 所示，采用在工作台面 1 与托架 2 之间设置盛料单元 10，盛料单元 10 承托住激光雕刻机切割下来的成品件和边角料等一些小颗粒的灰尘，盛料单元与工作台构成的抽拉式配合，当盛料单元 10 装满后，抽出盛料单元 10，取出加工好的物料，操作简单方便、效率

高。

[0014] 所述的盛料单元 10 设置在工作台面 1 上布置的滑轨上，盛料单元 10 与工作台面 1 构成滑动配合的方式可采用在工作台面 1 上设置若干滚珠，使得滚珠与盛料单元 10 的底部配合，也可以采用在工作台面 1 上设置滑轨，在盛料单元 10 的底部板面设置滑槽；

[0015] 作为本实用新型的优选方案，盛料单元10的箱底部设置若干孔洞10a，孔洞10a上布设有滤网 11，激光切割机切割下来的灰尘等一些小颗粒的废料，可以通过在盛料单元 10 底部设置的滤网 11 排除盛料单元 10，在机床台面 1 的下部可以设置抽烟机构，使得虑出来的小颗粒灰尘能够被及时的抽走，保证激光刀头的正常使用。

[0016] 进一步地，盛料单元10上部的敞口面设置有漏斗20，漏斗20为上大下小的棱锥管状，漏斗 20 敞口部的长度与工作台面 1 的宽度相符设置，结合图 1 当激光切割机切割好的成品件、一些小颗粒的灰尘、边角料等一同就顺着漏斗 20 掉进底部的盛料单元 10 内。

[0017] 更进一步地，结合图所述的盛料单元10的外侧端端部设置有拉手12，盛料单元10抽拉式伸出工作台 1 侧壁的板面设置有盖门 40，盖门 40 与工作台 1 侧壁构成铰接式配合，当盛料单元10盛装满后，将盖门40打开，利用人工拉动盛料单元10的拉手12，将盛料单元10从工作台面 1 取出。

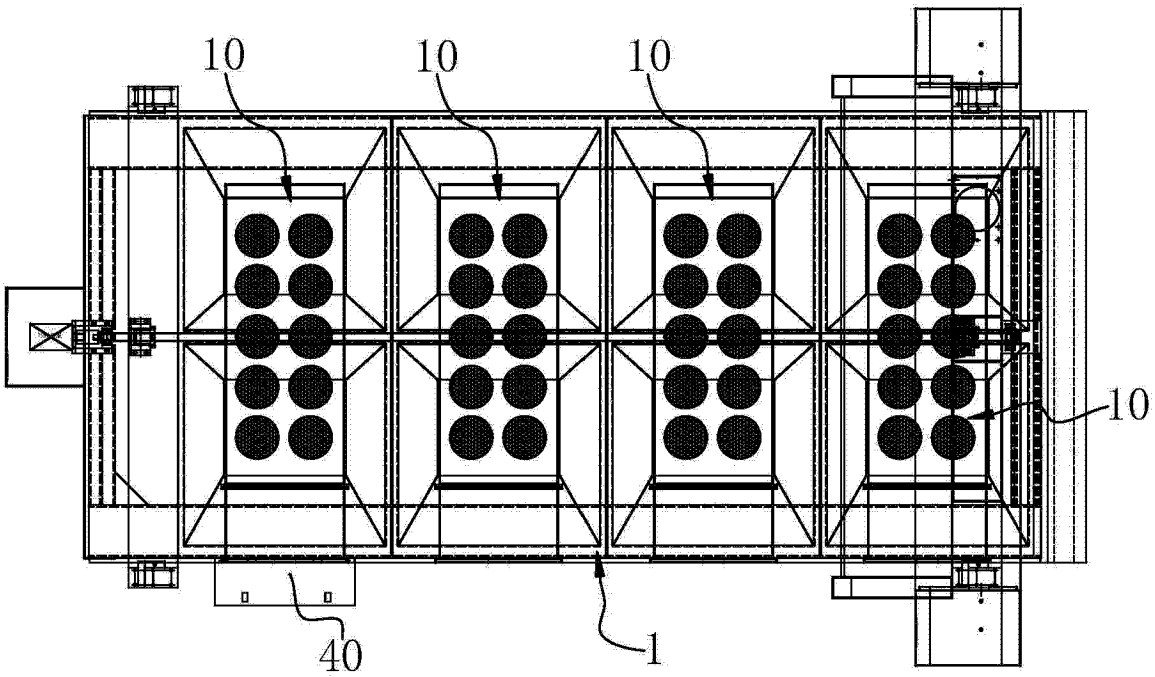

图 1

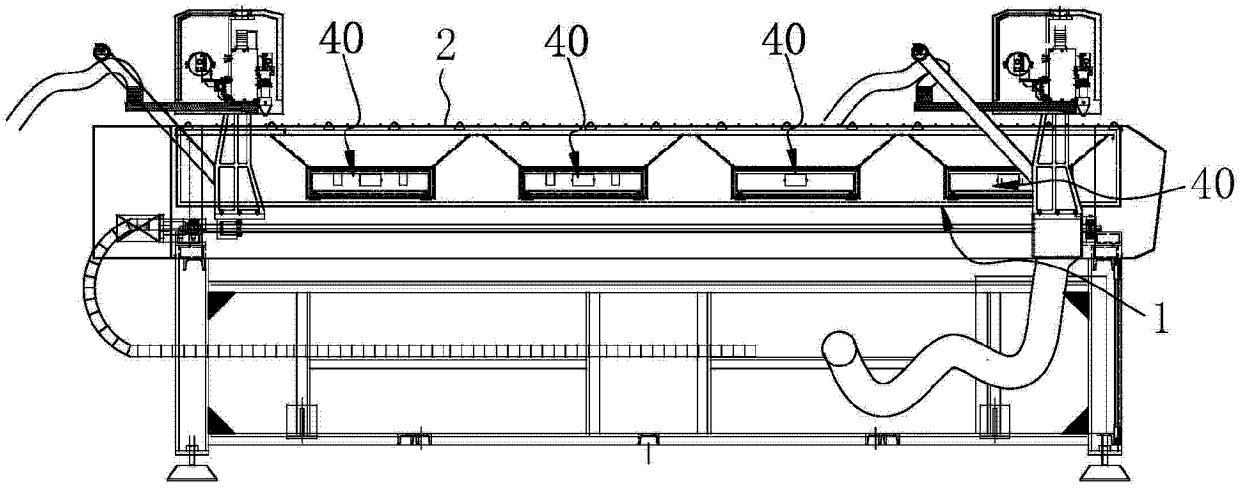

图 2

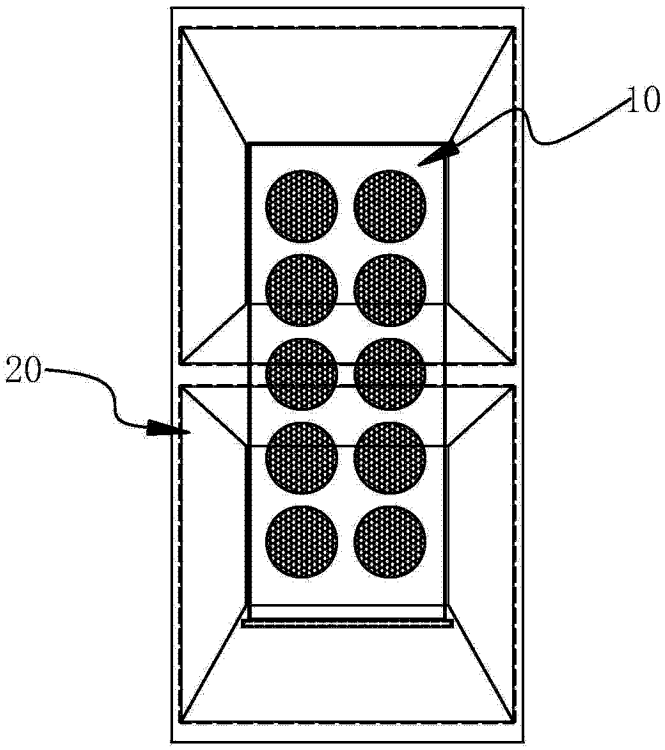

图 3

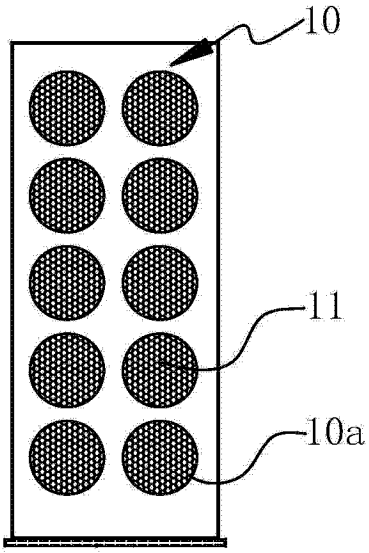

图 4

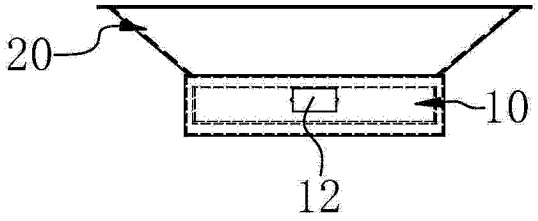

图 5