(19)中华人民共和国国家知识产权局

(12)实用新型专利

(10)授权公告号 CN 203106315 U
(45)授权公告日 2013.08.07

(21)申请号 201320061425.4

(22)申请日 2013.02.03

(73)专利权人 安徽医学高等专科学校
地址 230601 安徽省合肥市经开区芙蓉路632号

(72)发明人 章苏利

(74)专利代理机构 安徽合肥华信知识产权代理有限公司 34112
代理人 余成俊

(51)Int.Cl.
A47B 79/00(2006.01)
A47B 87/00(2006.01)

权利要求书1页 说明书1页 附图2页

(54)实用新型名称

一种两用式床头柜

(57)摘要

本实用新型公开了一种两用式床头柜，包括有柜体，柜体的上部设有柜门，柜体上位于柜门的下侧置有一个可抽推的小柜体，小柜体上设有多层抽屉，小柜体的上端面上设有软垫。本实用新型结构新颖，在柜体的下方搁置一个可移动的小柜体，需要使用时，可以把小柜体抽出，当作板凳使用，上面的软垫提升了舒适度，不需要使用时，直接把小柜体推进去，使用方便。

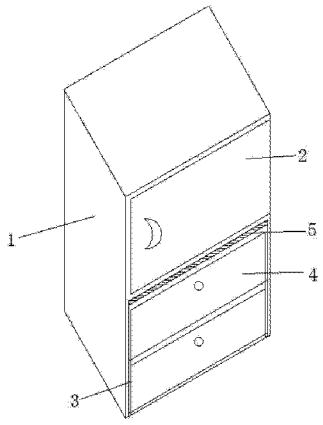

CN 203106315 U

1. 一种两用式床头柜，包括有柜体，其特征在于：所述的柜体的上部设有柜门，柜体上位于柜门的下侧置有一个可抽推的小柜体，小柜体上设有多层抽屉，小柜体的上端面上设有软垫。

2. 根据权利要求 1 所述的一种两用式床头柜，其特征在于：所述的小柜体上设有上、下两层抽屉。

一种两用式床头柜

技术领域

[0001] 本实用新型主要涉及床具领域，尤其涉及一种两用式床头柜。

背景技术

[0002] 现有的床头柜，其功能都比较单一，只能放置在床头边，搁放一些必需品。

实用新型内容

[0003] 本实用新型目的就是为了弥补已有技术的缺陷，提供一种两用式床头柜。

[0004] 本实用新型是通过以下技术方案实现的：

[0005] 一种两用式床头柜，包括有柜体，其特征在于：所述的柜体的上部设有柜门，柜体上位于柜门的下侧置有一个可抽推的小柜体，小柜体上设有多层抽屉，小柜体的上端面上设有软垫。

[0006] 所述的一种两用式床头柜，其特征在于：所述的小柜体上设有上、下两层抽屉。

[0007] 本实用新型的优点是：

[0008] 本实用新型结构新颖，在柜体的下方搁置一个可移动的小柜体，需要使用时，可以把小柜体抽出，当作板凳使用，上面的软垫提升了舒适度，不需要使用时，直接把小柜体推进去，使用方便。

附图说明

[0009] 图 1 为本实用新型的结构示意图。

[0010] 图 2 为本实用新型的小柜体的结构示意图。

具体实施方式

[0011] 如图 1 所示，一种两用式床头柜，包括有柜体 1，柜体 1 的上部设有柜门 2，柜体 1 上位于柜门 2 的下侧置有一个可抽推的小柜体 3，小柜体 3 上设有设有上、下两层抽屉 4，小柜体 3 的上端面上设有软垫 5。

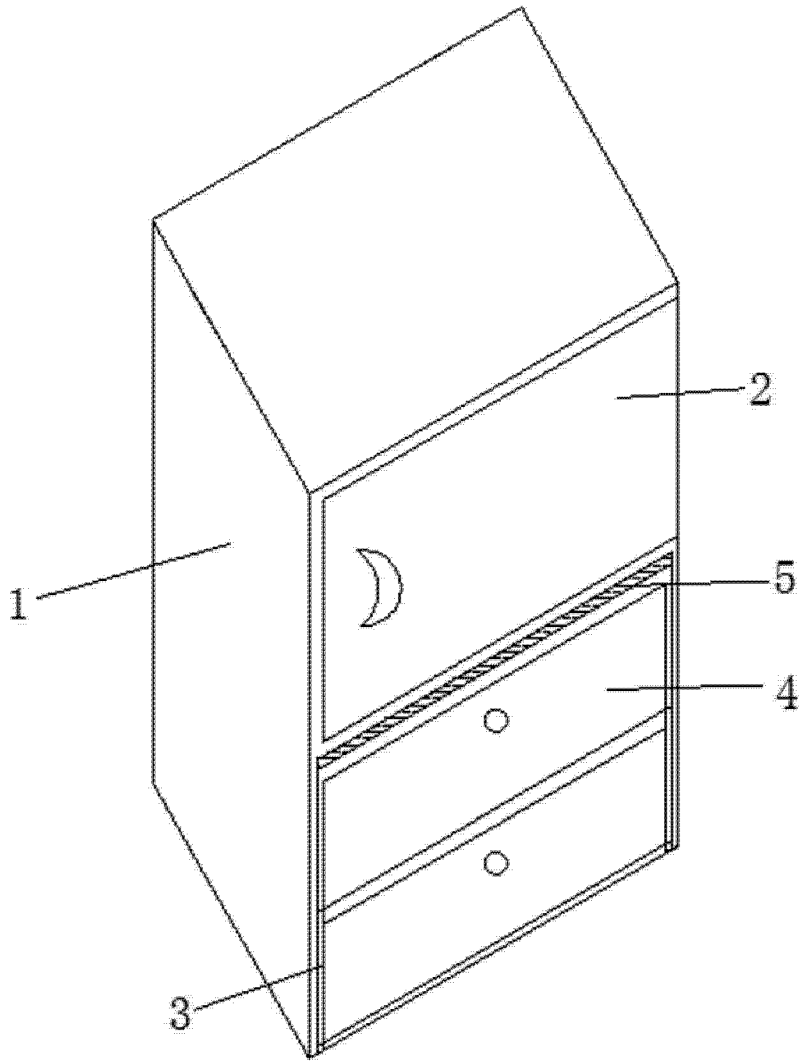

图 1

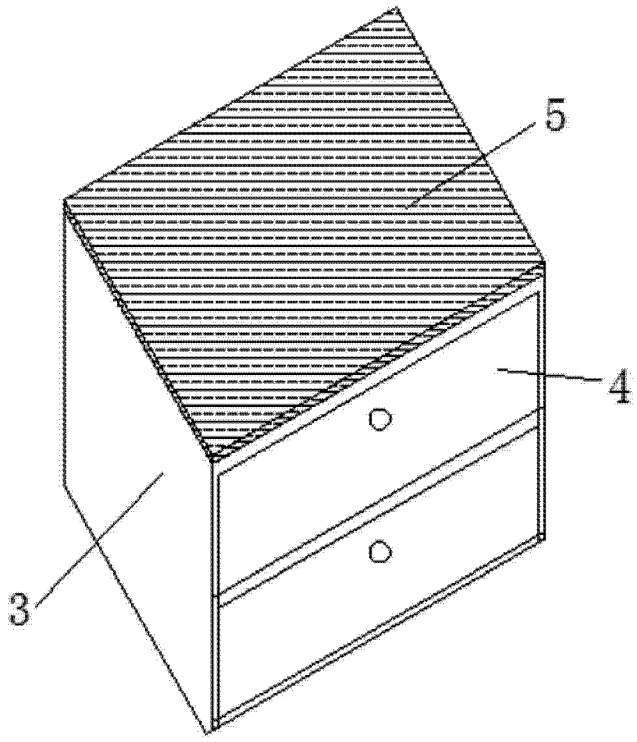

图 2