(19)国家知识产权局

(12)实用新型专利

(10)授权公告号 CN 218094858 U
(45)授权公告日 2022.12.20

(21)申请号 202221801502.0

(22)申请日 2022.07.14

(73)专利权人 莱芜沐禾塑业有限公司
地址 271100 山东省济南市莱芜高新区任花园工业园

(72)发明人 李宁

(51)Int.Cl.
F16L 41/12(2006.01)

权利要求书1页 说明书3页 附图2页

(54)实用新型名称

耐高压鞍座增接口

(57)摘要

本实用新型涉及耐高压鞍座增接口，所述左固定环的右侧外表面活动安装有右固定环，所述左固定环与右固定环之间螺纹连接有数量为四个的螺杆，四个所述螺杆的外表面均螺纹连接有螺母，所述右固定环的右侧外表面活动安装有连接筒，所述连接筒的右侧外表面活动安装有密封结构，所述密封结构包括位于连接筒右侧外表面的连接管。该耐高压鞍座增接口，通过在左固定环和右固定环的外表面均开设有螺纹孔，从而可实现通过螺杆配合螺纹孔将左固定环和右固定环进行初步连接固定，然后通过螺母配合螺杆将左固定环与右固定环进行进一步固定的效果，然后先将连接管穿过连接筒的通口，通过连接管外表面的限位块进行限位。

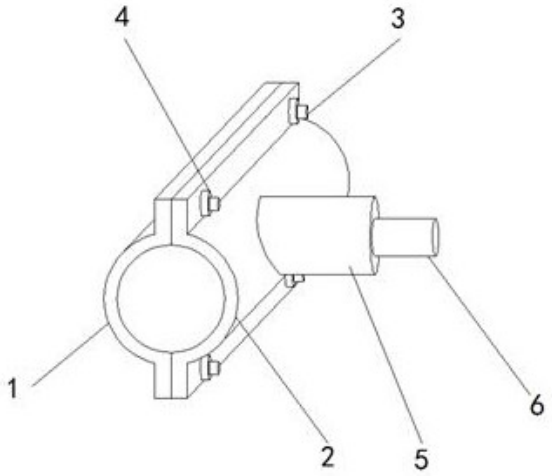

CN 218094858 U

1.耐高压鞍座增接口,包括左固定环(1),其特征在于:所述左固定环(1)的右侧外表面活动安装有右固定环(2),所述左固定环(1)与右固定环(2)之间螺纹连接有数量为四个的螺杆(3),四个所述螺杆(3)的外表面均螺纹连接有螺母(4),所述右固定环(2)的右侧外表面活动安装有连接筒(5),所述连接筒(5)的右侧外表面活动安装有密封结构(6);

所述密封结构(6)包括位于连接筒(5)右侧外表面的连接管(601),所述右固定环(2)的右侧外表面固定安装有进水管(602),所述进水管(602)的外表面固定安装有限位环(603),所述连接管(601)的上下两侧外表面均固定安装有限位块(604),所述连接管(601)的左侧外表面固定安装有插块(605),所述进水管(602)的右侧外表面开设有密封槽(606)。

2.根据权利要求1所述的耐高压鞍座增接口,其特征在于:所述进水管(602)与连接筒(5)为螺纹连接,所述连接筒(5)的左侧外表面开设有与进水管(602)外表面相适配的螺纹槽。

3.根据权利要求1所述的耐高压鞍座增接口,其特征在于:所述密封槽(606)的内壁与插块(605)的外表面相适配,所述密封槽(606)与插块(605)均为环形。

4.根据权利要求1所述的耐高压鞍座增接口,其特征在于:所述左固定环(1)与右固定环(2)的外表面均开设有数量为四个的螺纹孔,所述左固定环(1)与右固定环(2)均为弧形。

5.根据权利要求1所述的耐高压鞍座增接口,其特征在于:所述密封槽(606)的内壁设有密封条,所述进水管(602)的内腔与连接管(601)的内腔直径大小相同。

6.根据权利要求1所述的耐高压鞍座增接口,其特征在于:所述连接筒(5)的右侧外表面开设有通口,且通口的内壁与连接管(601)的外表面相适配。

7.根据权利要求1所述的耐高压鞍座增接口,其特征在于:所述连接筒(5)的内壁固定安装有环形固定块,所述进水管(602)与右固定环(2)为焊接。

耐高压鞍座增接口

技术领域

[0001] 本实用新型涉及增接口技术领域，具体为耐高压鞍座增接口。

背景技术

[0002] 从上世纪80年代开始，管道开始应用于给排水，工业水处理，化工等行业；由于这种材料具有重量轻，成本低，安装方便，介质流动阻力小，水处理或饮用水系统中，需要接出分支管路，传统的增接口为哈夫式增接口，为两半式，通过螺栓装配到管道上去，很多情况下施工现场管路系统排布空间有限。

[0003] 现有市场上的增接口种类繁多，但是大部分传统的增接口在使用时连接不够稳定，导致耐高压的效果不佳，导致在使用时容易损坏，从而导致脱落或发生意外事故，影响使用效率和实用性，为此，我们提出了耐高压鞍座增接口。

实用新型内容

[0004] 针对现有技术的不足，本实用新型提供了耐高压鞍座增接口，具备耐高压效果好等优点，解决了传统的增接口耐高压效果不佳的问题。

[0005] 为实现上述目的，本实用新型提供如下技术方案：耐高压鞍座增接口，所述左固定环的右侧外表面活动安装有右固定环，所述左固定环与右固定环之间螺纹连接有数量为四个的螺杆，四个所述螺杆的外表面均螺纹连接有螺母，所述右固定环的右侧外表面活动安装有连接筒，所述连接筒的右侧外表面活动安装有密封结构；

[0006] 所述密封结构包括位于连接筒右侧外表面的连接管，所述右固定环的右侧外表面固定安装有进水管，所述进水管的外表面固定安装有限位环，所述连接管的上下两侧外表面均固定安装有限位块，所述连接管的左侧外表面固定安装有插块，所述进水管的右侧外表面开设有密封槽。

[0007] 进一步，所述进水管与连接筒为螺纹连接，所述连接筒的左侧外表面开设有与进水管外表面相适配的螺纹槽。

[0008] 进一步，所述密封槽的内壁与插块的外表面相适配，所述密封槽与插块均为环形。

[0009] 进一步，所述左固定环与右固定环的外表面均开设有数量为四个的螺纹孔，所述左固定环与右固定环均为弧形。

[0010] 进一步，所述密封槽的内壁设有密封条，所述进水管的内腔与连接管的内腔直径大小相同。

[0011] 进一步，所述连接筒的右侧外表面开设有通口，且通口的内壁与连接管的外表面相适配。

[0012] 进一步，所述连接筒的内壁固定安装有环形固定块，所述进水管与右固定环为焊接。

[0013] 与现有技术相比，本申请的技术方案具备以下有益效果：

[0014] 1、该耐高压鞍座增接口，通过在左固定环和右固定环的外表面均开设有螺纹孔，

从而可实现通过螺杆配合螺纹孔将左固定环和右固定环进行初步连接固定，然后通过螺母配合螺杆将左固定环与右固定环进行进一步固定的效果，然后先将连接管穿过连接筒的通口，通过连接管外表面的限位块进行限位。

[0015] 2、该耐高压鞍座增接口，将连接筒与进水管进行螺纹连接，在螺纹连接后通过限位环与环形固定块相贴合，从而相互配合进行限位，且插块插入密封槽的内壁，从而实现完成固定连接的效果，通过插块配合密封槽可以加强稳定性，且进水管与连接筒为螺纹连接，从而使得进水管与连接管的连接更加稳定，再加上在密封槽的内部设有密封条，从而可以通过密封条增加密封的效果，通过以上几种结构可以实现耐高压效果更好，解决了传统市场上的增接口在使用时耐高压效果不佳的问题。

附图说明

[0016] 图1为本实用新型结构示意图；

[0017] 图2为本实用新型密封结构正面剖视图；

[0018] 图3为本实用新型密封结构图2中A处放大图。

[0019] 图中：1、左固定环；2、右固定环；3、螺杆；4、螺母；5、连接筒；6、密封结构；601、连接管；602、进水管；603、限位环；604、限位块；605、插块；606、密封槽。

具体实施方式

[0020] 下面将结合本实用新型实施例中的附图，对本实用新型实施例中的技术方案进行清楚、完整地描述，显然，所描述的实施例仅仅是本实用新型一部分实施例，而不是全部的实施例。基于本实用新型中的实施例，本领域普通技术人员在没有做出创造性劳动前提下所获得的所有其他实施例，都属于本实用新型保护的范围。

[0021] 请参阅图1-3，本实施例中的耐高压鞍座增接口，包括左固定环1，左固定环1的右侧外表面活动安装有右固定环2，左固定环1与右固定环2之间螺纹连接有数量为四个的螺杆3，通过在左固定环1和右固定环2的外表面均开设有螺纹孔，从而可实现通过螺杆3配合螺纹孔将左固定环1和右固定环2进行初步连接固定，四个螺杆3的外表面均螺纹连接有螺母4，通过螺母4配合螺杆3将左固定环1与右固定环2进行进一步固定的效果，右固定环2的右侧外表面活动安装有连接筒5，连接筒5的右侧外表面活动安装有密封结构6。

[0022] 密封结构6包括位于连接筒5右侧外表面的连接管601，右固定环2的右侧外表面固定安装有进水管602，进水管602的外表面固定安装有限位环603，连接管601的上下两侧外表面均固定安装有限位块604，将连接管601穿过连接筒5的通口，通过连接管601外表面的限位块604进行限位，连接管601的左侧外表面固定安装有插块605，进水管602的右侧外表面开设有密封槽606，将连接筒5与进水管602进行螺纹连接，在螺纹连接后通过限位环603进行限位，且插块605插入密封槽606的内壁，从而实现完成固定连接的效果，在密封槽606的内部设有密封条，从而可以通过密封条增加密封的效果。

[0023] 在实施时，按以下步骤进行操作：

[0024] 1)先通过在左固定环1和右固定环2的外表面均开设有螺纹孔，从而可实现通过螺杆3配合螺纹孔将左固定环1和右固定环2进行初步连接固定；

[0025] 2)然后通过螺母4配合螺杆3将左固定环1与右固定环2进行进一步固定的效果，再

将连接管601穿过连接筒5的通口，通过连接管601外表面的限位块604进行限位；

[0026] 3)再将连接筒5与进水管602进行螺纹连接，在螺纹连接后通过限位环603进行限位，且插块605插入密封槽606的内壁，从而实现完成固定连接的效果；

[0027] 4)最后再加上在密封槽606的内部设有密封条，从而可以通过密封条增加密封的效果，通过以上几种结构可以实现耐高压效果更好。

[0028] 综上所述，该耐高压鞍座增接口，通过在左固定环1和右固定环2的外表面均开设有螺纹孔，从而可实现通过螺杆3配合螺纹孔将左固定环1和右固定环2进行初步连接固定，然后通过螺母4配合螺杆3将左固定环1与右固定环2进行进一步固定的效果，然后先将连接管601穿过连接筒5的通口，通过连接管601外表面的限位块604进行限位，再将连接筒5与进水管602进行螺纹连接，在螺纹连接后通过限位环603进行限位，且插块605插入密封槽606的内壁，从而实现完成固定连接的效果，通过插块605配合密封槽606可以加强稳定性，且进水管602与连接筒5为螺纹连接，从而使得进水管602与连接管601的连接更加稳定，再加上在密封槽606的内部设有密封条，从而可以通过密封条增加密封的效果，通过以上几种结构可以实现耐高压效果更好，解决了传统市场上的增接口在使用时耐高压效果不佳的问题。

[0029] 需要说明的是，在本文中，诸如第一和第二等之类的关系术语仅仅用来将一个实体或者操作与另一个实体或操作区分开来，而不一定要求或者暗示这些实体或操作之间存在任何这种实际的关系或者顺序。而且，术语“包括”、“包含”或者其任何其他变体意在涵盖非排他性的包含，从而使得包括一系列要素的过程、方法、物品或者设备不仅包括那些要素，而且还包括没有明确列出的其他要素，或者是还包括为这种过程、方法、物品或者设备所固有的要素。在没有更多限制的情况下，由语句“包括一个……”限定的要素，并不排除在包括所述要素的过程、方法、物品或者设备中还存在另外的相同要素。

[0030] 尽管已经示出和描述了本实用新型的实施例，对于本领域的普通技术人员而言，可以理解在不脱离本实用新型的原理和精神的情况下可以对这些实施例进行多种变化、修改、替换和变型，本实用新型的范围由所附权利要求及其等同物限定。

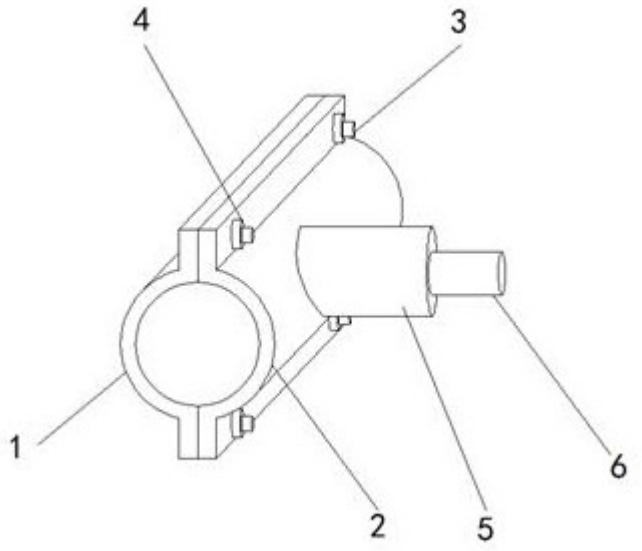

图1

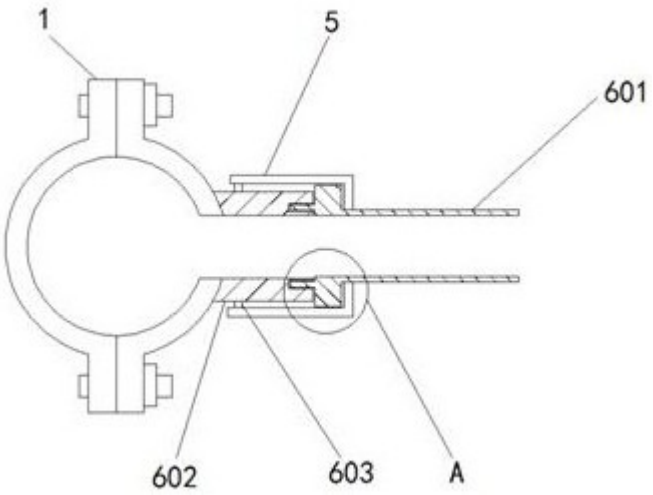

图2

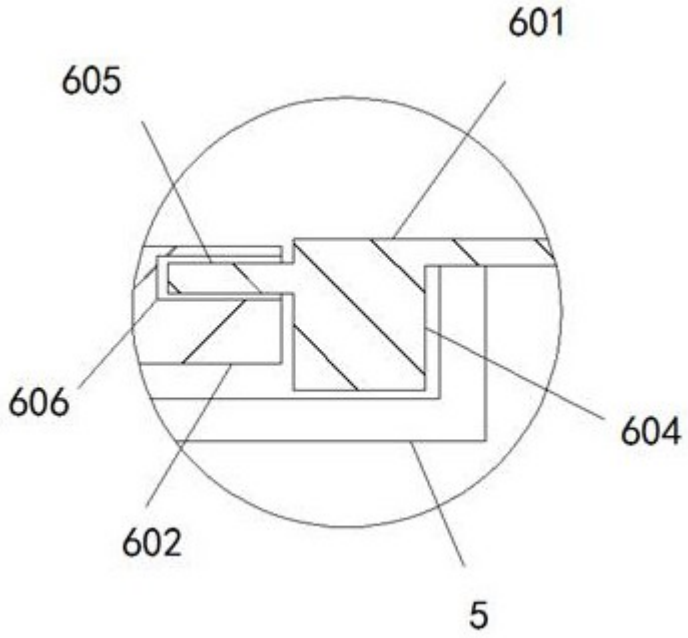

图3