(19)国家知识产权局

(12)实用新型专利

(10)授权公告号 CN 222787290 U
(45)授权公告日 2025.04.25

(21)申请号 202420589377.4

(22)申请日 2024.03.25

(73)专利权人 广东诺米家居智能科技有限公司
地址 528216 广东省佛山市南海区丹灶镇丹灶物流中心金泰路3号之一

(72)发明人 黄健荣 梁永健

(74)专利代理机构 深圳市君胜知识产权代理事务所(普通合伙) 44268
专利代理师 张永盛

(51)Int.Cl.
A47B 61/00(2006.01)
A47B 96/00(2006.01)

权利要求书1页 说明书4页 附图4页

(54)实用新型名称

一种挂衣杆

(57)摘要

本实用新型涉及衣柜中衣杆的技术领域,公开了一种挂衣杆,包括第一杆体、第一安装座、第二杆体、转角安装座,以及第二安装座;所述第一安装座设置为两个,且两个所述第一安装座分别与所述第一杆体的端部连接;所述转角安装座可移动地卡接于所述第一杆体上,且所述转角安装座和所述第二安装座分别与所述第二杆体的端部连接;所述第一安装座和所述第二安装座均用于与衣柜的内壁固接。通过设置转角安装座,实现第二杆体与第一杆体的卡接,即实现第二杆体可相对第一杆体移动,从而可调节第二杆体相对于衣柜内部的位置,有利于降低根据衣柜尺寸制备挂衣杆时的精度要求,以及降低工人安装的难度。

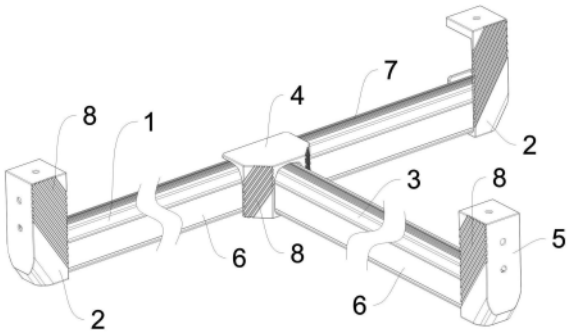

CN 222787290 U

1.一种挂衣杆,其特征在于,包括第一杆体、第一安装座、第二杆体、转角安装座,以及第二安装座;所述第一安装座设置为两个,且两个所述第一安装座分别与所述第一杆体的端部连接;所述转角安装座可移动地卡接于所述第一杆体上,且所述转角安装座和所述第二安装座分别与所述第二杆体的端部连接;所述第一安装座和所述第二安装座均用于与衣柜的内壁固接。

2.根据权利要求1所述的挂衣杆,其特征在于,所述转角安装座包括呈倒L形的座体,以及与所述座体一体成型的形变板;所述形变板与所述座体远离所述第二杆体的侧壁固接,且所述形变板的自由端向下方延伸;所述形变板的厚度小于所述座体的厚度;所述形变板和所述座体围成卡接口,所述卡接口用于与所述第一杆体的外周壁卡接。

3.根据权利要求2所述的挂衣杆,其特征在于,所述卡接口的内侧壁设置有多个卡接凸起,且多个所述卡接凸起分别用于与所述第一杆体的侧壁抵接。

4.根据权利要求3所述的挂衣杆,其特征在于,所述第一杆体和所述第二杆体朝向使用者的侧壁上开设有装饰槽,所述装饰槽中设置有装饰条。

5.根据权利要求1所述的挂衣杆,其特征在于,所述第一杆体的顶部向内凹陷形成有第一放置槽,所述第一放置槽中卡接有第一防滑胶;所述第二杆体的顶部向内凹陷形成有第二放置槽,所述第二放置槽中卡接有第二防滑胶。

6.根据权利要求5所述的挂衣杆,其特征在于,所述第一放置槽上部的两侧壁分别向外延伸并形成有第一卡台,所述第一防滑胶包括第一卡条部和与所述第一卡条部一体成型的第一防滑部,所述第一卡条部位于所述第一放置槽中,所述第一防滑部位于对应的所述第一卡台上;所述第二放置槽上部的两侧壁分别向外延伸并形成有第二卡台,所述第二防滑胶包括第二卡条部和与所述第二卡条部一体成型的第二防滑部,所述第二卡条部位于所述第二放置槽中,所述第二防滑部位于对应的所述第二卡台上。

7.根据权利要求5所述的挂衣杆,其特征在于,所述第一防滑胶和所述第二防滑胶的上表面均开设有多条沿所述第一防滑胶或所述第二防滑胶的长度方向延伸的防滑条纹。

8.根据权利要求1所述的挂衣杆,其特征在于,所述第一安装座上开设有第一插槽,所述第一杆体的端部与所述第一插槽插接;所述第二安装座上开设有第二插槽,所述转角安装座的前侧壁开设有转角插槽,所述第二杆体的端部分别与所述第二插槽和所述转角插槽插接。

9.根据权利要求8所述的挂衣杆,其特征在于,所述第一插槽的内槽壁设置有多个第一插接凸起,且多个所述第一插接凸起分别用于与所述第一杆体的侧壁抵接;所述第二插槽的内槽壁设置有多个第二插接凸起,且多个所述第二插接凸起分别用于与所述第二杆体的侧壁抵接。

10.根据权利要求1所述的挂衣杆,其特征在于,所述第一安装座、所述第二安装座和所述转角安装座朝向使用者的侧壁上开设有装饰纹路。

一种挂衣杆

技术领域

[0001] 本实用新型涉及衣柜中衣杆的技术领域,特别涉及一种挂衣杆。

背景技术

[0002] 衣柜一般由多块层板围成的衣物叠放区,以及由挂衣杆和多块层板围成的挂衣区组成。对于转角衣柜的挂衣杆可在挂衣区上安装如公开号为CN206354736U的挂衣杆组件,以充分利用衣柜转角处的空间,该挂衣杆组件由底座、转角连接件、第一挂衣杆和第二挂衣杆组成,通过将螺钉打入第一挂衣杆和转角连接件,以及打入第二挂衣杆和转角连接件实现两条挂衣杆与底座的固定连接,但由于转角连接件、第一挂衣杆、第二挂衣杆的位置是相对固定的,在生产制造过程中需对各零部件的尺寸规格等把控得非常精准,才能适配于衣柜现场的组装,而且工人在现场组装时无法调节第一挂衣杆或第二挂衣杆相对于衣柜内部的位置,这无疑会增加安装难度。

[0003] 可见,现有技术还有待改进和提高。

实用新型内容

[0004] 鉴于上述现有技术的不足之处,本实用新型的目的在于提供一种挂衣杆,旨在降低挂衣杆的安装难度。

[0005] 为了达到上述目的,本实用新型采取了以下技术方案:

[0006] 一种挂衣杆,包括第一杆体、第一安装座、第二杆体、转角安装座,以及第二安装座;所述第一安装座设置为两个,且两个所述第一安装座分别与所述第一杆体的端部连接;所述转角安装座可移动地卡接于所述第一杆体上,且所述转角安装座和所述第二安装座分别与所述第二杆体的端部连接;所述第一安装座和所述第二安装座均用于与衣柜的内壁固接。

[0007] 所述的挂衣杆,其中,所述转角安装座包括呈倒L形的座体,以及与所述座体一体成型的形变板;所述形变板与所述座体远离所述第二杆体的侧壁固接,且所述形变板的自由端向下方延伸;所述形变板的厚度小于所述座体的厚度;所述形变板和所述座体围成卡接口,所述卡接口用于与所述第一杆体的外周壁卡接。

[0008] 所述的挂衣杆,其中,所述卡接口的内侧壁设置有多个卡接凸起,且多个所述卡接凸起分别用于与所述第一杆体的侧壁抵接。

[0009] 所述的挂衣杆,其中,所述第一杆体和所述第二杆体朝向使用者的侧壁上开设有装饰槽,所述装饰槽中设置有装饰条。

[0010] 所述的挂衣杆,其中,所述第一杆体的顶部向内凹陷形成有第一放置槽,所述第一放置槽中卡接有第一防滑胶;所述第二杆体的顶部向内凹陷形成有第二放置槽,所述第二放置槽中卡接有第二防滑胶。

[0011] 所述的挂衣杆,其中,所述第一放置槽上部的两侧壁分别向外延伸并形成有第一卡台,所述第一防滑胶包括第一卡条部和与所述第一卡条部一体成型的第一防滑部,所述

第一卡条部位于所述第一放置槽中,所述第一防滑部位于对应的所述第一卡台上;所述第二放置槽上部的两侧壁分别向外延伸并形成有第二卡台,所述第二防滑胶包括第二卡条部和与所述第二卡条部一体成型的第二防滑部,所述第二卡条部位于所述第二放置槽中,所述第二防滑部位于对应的所述第二卡台上。

[0012] 所述的挂衣杆,其中,所述第一防滑胶和所述第二防滑胶的上表面均开设有多条沿所述第一防滑胶或所述第二防滑胶的长度方向延伸的防滑条纹。

[0013] 所述的挂衣杆,其中,所述第一安装座上开设有第一插槽,所述第一杆体的端部与所述第一插槽插接;所述第二安装座上开设有第二插槽,所述转角安装座的前侧壁开设有转角插槽,所述第二杆体的端部分别与所述第二插槽和所述转角插槽插接。

[0014] 所述的挂衣杆,其中,所述第一插槽的内槽壁设置有多个第一插接凸起,且多个所述第一插接凸起分别用于与所述第一杆体的侧壁抵接;所述第二插槽的内槽壁设置有多个第二插接凸起,且多个所述第二插接凸起分别用于与所述第二杆体的侧壁抵接。

[0015] 所述的挂衣杆,其中,所述第一安装座、所述第二安装座和所述转角安装座朝向使用者的侧壁上开设有装饰纹路。

[0016] 有益效果:

[0017] 本实用新型提供了一种挂衣杆,通过设置转角安装座,实现第二杆体与第一杆体的卡接,即实现第二杆体可相对第一杆体移动,从而可调节第二杆体相对于衣柜内部的位置,有利于降低根据衣柜尺寸制备挂衣杆时的精度要求,以及降低工人安装的难度。

附图说明

[0018] 图1为一种实施方式中的挂衣杆的结构示意图。

[0019] 图2为图1挂衣杆的爆炸图一。

[0020] 图3为图2中A部的放大图。

[0021] 图4为图1挂衣杆的爆炸图二。

[0022] 图5为另一种实施方式中的挂衣杆的结构示意图。

[0023] 图6为图5中B部的放大图。

[0024] 主要元件符号说明:1-第一杆体、11-第一放置槽、12-第一卡台、2-第一安装座、21-第一插槽、22-第一插接凸起、3-第二杆体、4-转角安装座、41-座体、42-形变板、43-卡接口、44-卡接凸起、45-转角插槽、5-第二安装座、51-第二插槽、6-装饰条、7-第一防滑胶、71-第一卡条部、72-第一防滑部、73-防滑条纹、8-装饰纹路。

具体实施方式

[0025] 本实用新型提供一种挂衣杆,为使本实用新型的目的、技术方案及效果更加清楚、明确,以下参照附图并举实施例对本实用新型进一步详细说明。应当理解,此处所描述的具体实施例仅用以解释本实用新型,并不用于限定本实用新型的保护范围。

[0026] 请参阅图1和图5,本实用新型提供一种挂衣杆,包括第一杆体1、第一安装座2、第二杆体3、转角安装座4,以及第二安装座5;所述第一安装座2设置为两个,且两个所述第一安装座2分别与所述第一杆体1的端部连接;所述转角安装座4可移动地卡接于所述第一杆体1上,且所述转角安装座4和所述第二安装座5分别与所述第二杆体3的端部连接;所述第

一安装座2和所述第二安装座5均用于与衣柜的内壁固接。

[0027] 该第一杆体1、第一安装座2、第二杆体3、转角安装座4、第二安装座5均呈零件状态运输至安装现场，工人现场组装。组装时，先将两个第一安装座2和第一杆体1的端部实现连接，再将第二安装座5、转角安装座4与第二杆体3的端部实现连接，接着通过转角安装座4将第二杆体3卡接于第一杆体1上，完成组装后，工人根据转角衣柜内的空间，通过将螺钉打入设置于第一安装座2上的安装孔中实现第一杆体1和两个第一安装座2固定于衣柜内部，然后根据转角衣柜另一柜体的位置，将与第一杆体1卡接后的第二杆体3沿第一杆体1的长度方向进行推动，直至到达合适的位置后，再通过将螺钉打入设置于第二安装座5上的安装孔中，实现第二杆体3和第二安装座5固定于衣柜内部。通过上述结构可根据实际的安装现场，对第二杆体3相对于第一杆体1的位置进行调整，相当于调整第二杆体3相对于衣柜内部的位置，可降低工人安装挂衣杆时对安装精度的把控难度。

[0028] 请参阅图2和图4，在一些实施方式中，所述转角安装座4包括呈倒L形的座体41，以及与所述座体41一体成型的形变板42；所述形变板42与所述座体41远离所述第二杆体3的侧壁固接，且所述形变板42的自由端向下方延伸；所述形变板42的厚度小于所述座体41的厚度；所述形变板42和所述座体41围成卡接口43，所述卡接口43用于与所述第一杆体1的外周壁卡接。具体的，该转角安装座4由座体41和形变板42构成，形变板42厚度较薄，将转角安装座4从上往下地卡入第一杆体1上时，形变板42能发生形变，从而使卡合过程更加顺畅，还能使卡接后转角安装座4相对稳固地与第一杆体1连接，以避免第二杆体3发生移动。上述结构简单，组装方便。

[0029] 请参阅图4，在某些实施方式中，所述卡接口43的内侧壁设置有多个卡接凸起44，且多个所述卡接凸起44分别用于与所述第一杆体1的侧壁抵接。设置卡接凸起44，可提升转角安装座4和第一杆体1的接触面积，确保卡合稳固。

[0030] 在一些实施方式中，所述第一杆体1和所述第二杆体3朝向使用者的侧壁上开设有装饰槽，所述装饰槽中设置有装饰条6。附图中展示了两款挂衣杆，一款是没有设置装饰条6(请参阅图5和图6)，另一款是设置有装饰条6(请参阅图2和图3)。该装饰条6可为皮革条，皮革条的设置可降低金属质感带来的硬质感，提升美观性。

[0031] 请参阅图3，在一些实施方式中，所述第一杆体1的顶部向内凹陷形成有第一放置槽11，所述第一放置槽11中卡接有第一防滑胶7；所述第二杆体3的顶部向内凹陷形成有第二放置槽，所述第二放置槽中卡接有第二防滑胶(第一杆体1和第二杆体3的结构相同，因此未展示第二放置槽和第二防滑胶)。组装时，将第一防滑胶7卡入第一放置槽11中，将第二防滑胶卡入第二放置槽中即可。防滑胶的设置可提升衣架与第一杆体1或第二杆体3接触时的摩擦力，还能降低金属的衣架与金属的杆体接触时发生的声响。

[0032] 请参阅图3，在一些实施方式中，所述第一放置槽11上部的两侧壁分别向外延伸并形成有第一卡台12，所述第一防滑胶7包括第一卡条部71和与所述第一卡条部71一体成型的第一防滑部72，所述第一卡条部71位于所述第一放置槽11中，所述第一防滑部72位于对应的所述第一卡台12上；所述第二放置槽上部的两侧壁分别向外延伸并形成有第二卡台，所述第二防滑胶包括第二卡条部和与所述第二卡条部一体成型的第二防滑部，所述第二卡条部位于所述第二放置槽中，所述第二防滑部位于对应的所述第二卡台上。组装时，将卡条部卡入放置槽中，直至防滑部位于卡台上，卡台可对防滑胶的卡入位置进行限位，上述设置

既确保防滑胶卡入过程的顺畅,又确保防滑胶顶部的面积较大。

[0033] 请参阅图3,在一些实施方式中,所述第一防滑胶7和所述第二防滑胶的上表面均开设有多条沿所述第一防滑胶7或所述第二防滑胶的长度方向延伸的防滑条纹73。通过设置防滑条纹73,以进一步提升第一防滑胶7、第二防滑胶的摩擦力。

[0034] 请参阅图2和图4,在一些实施方式中,所述第一安装座2上开设有第一插槽21,所述第一杆体1的端部与所述第一插槽21插接;所述第二安装座5上开设有第二插槽51,所述转角安装座4的前侧壁开设有转角插槽45,所述第二杆体3的端部分别与所述第二插槽51和所述转角插槽45插接。具体的,通过上述设置,使第一安装座2和第一杆体1,第二安装座5、转角安装座4和第二杆体3通过插接即可实现连接,组装快速、便捷。

[0035] 请参阅图2和图4,在一些实施方式中,所述第一插槽21的内槽壁设置有多个第一插接凸起22,且多个所述第一插接凸起22分别用于与所述第一杆体1的侧壁抵接;所述第二插槽51的内槽壁设置有多个第二插接凸起,且多个所述第二插接凸起分别用于与所述第二杆体3的侧壁抵接。同样的,第一插接凸起22、第二插接凸起均是用于提升与第一杆体1或第二杆体3的连接性能。

[0036] 请参阅图1和图5,在一些实施方式中,所述第一安装座2、所述第二安装座5和所述转角安装座4朝向使用者的侧壁上开设有装饰纹路8。上述设置用于提升挂衣杆的美观性。

[0037] 综上所述,本实用新型通过设置转角安装座4,实现第二杆体3与第一杆体1的卡接,即实现第二杆体3可相对第一杆体1移动,从而可调节第二杆体3相对于衣柜内部的位置,有利于降低根据衣柜尺寸制备挂衣杆时的精度要求,以及降低工人安装的难度。

[0038] 在本实用新型的描述中,需要理解的是,术语“中心”、“纵向”、“横向”、“长度”、“宽度”、“厚度”、“上”、“下”、“前”、“后”、“左”、“右”、“竖直”、“水平”、“顶”、“底”、“内”、“外”、“顺时针”、“逆时针”等指示的方位或位置关系为基于附图所示的方位或位置关系,仅是为了便于描述本实用新型和简化描述,而不是指示或暗示所指的装置或元件必须具有特定的方位、以特定的方位构造和操作,因此不能理解为对本实用新型的限制。

[0039] 此外,术语“第一”、“第二”、“第三”仅用于描述目的,而不能理解为指示或暗示相对重要性或者隐含指明所指示的技术特征的数量。由此,限定有“第一”、“第二”、“第三”的特征可以明示或者隐含地包括一个或者更多个该特征。在本实用新型的描述中,“多个”的含义是两个以上,除非另有明确具体的限定。

[0040] 在本实用新型的描述中,需要说明的是,除非另有明确的规定和限定,术语“安装”、“相连”、“连接”应做广义理解,例如,可以是固定连接,也可以是可拆卸连接,或一体地连接;可以是机械连接,也可以是电连接或可以相互通讯;可以是直接连接,也可以通过中间媒介间接相连,可以是两个元件内部的连通或两个元件的相互作用关系。对于本领域的普通技术人员而言,可以根据具体情况理解上述术语在本实用新型中的具体含义。

[0041] 可以理解的是,对本领域普通技术人员来说,可以根据本实用新型的技术方案及其发明构思加以等同替换或改变,而所有这些改变或替换都应属于本实用新型的保护范围。

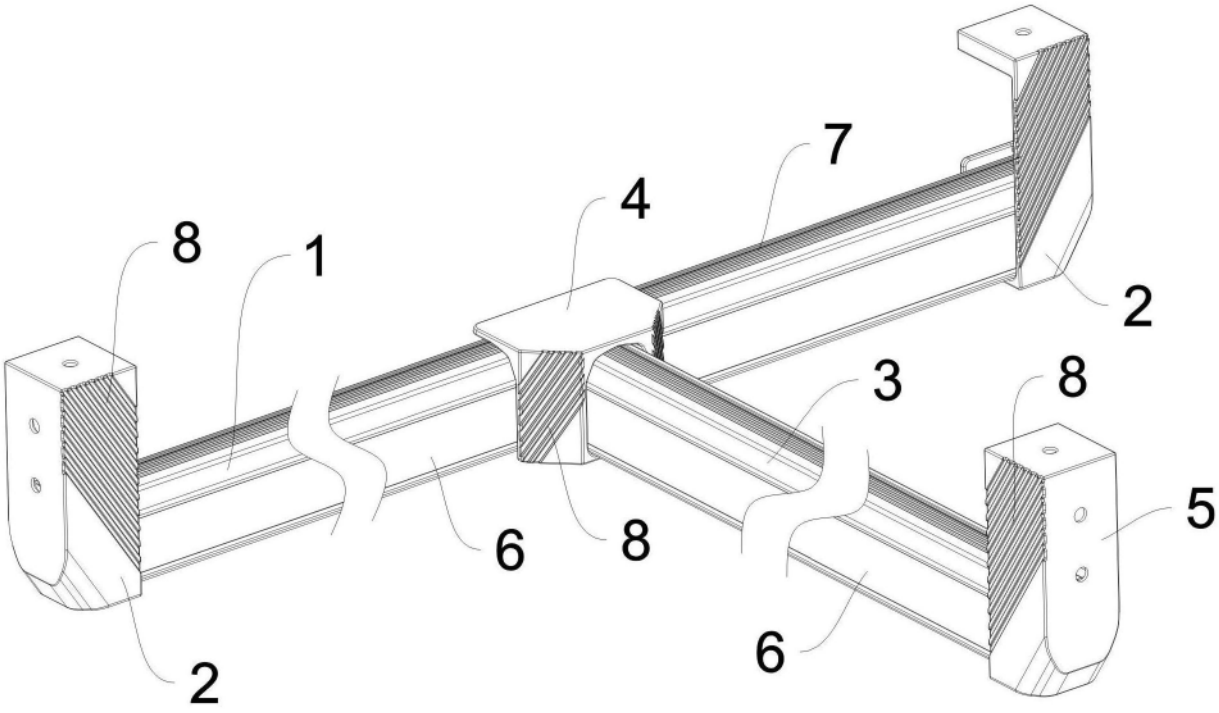

图1

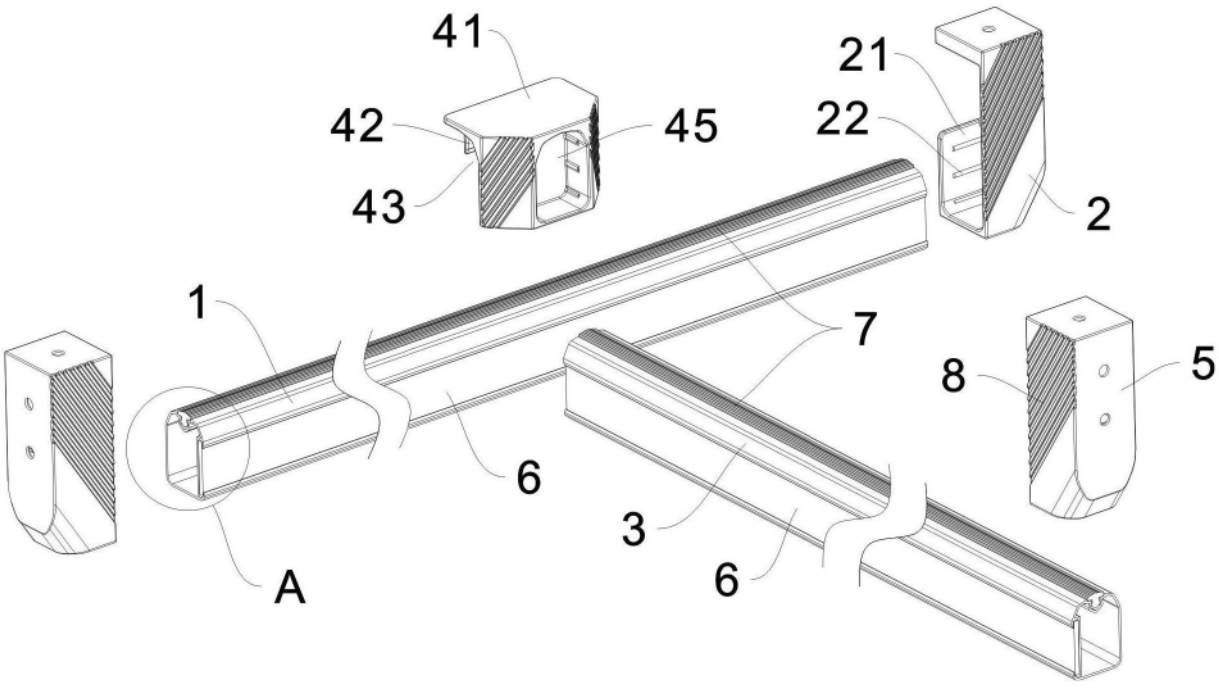

图2

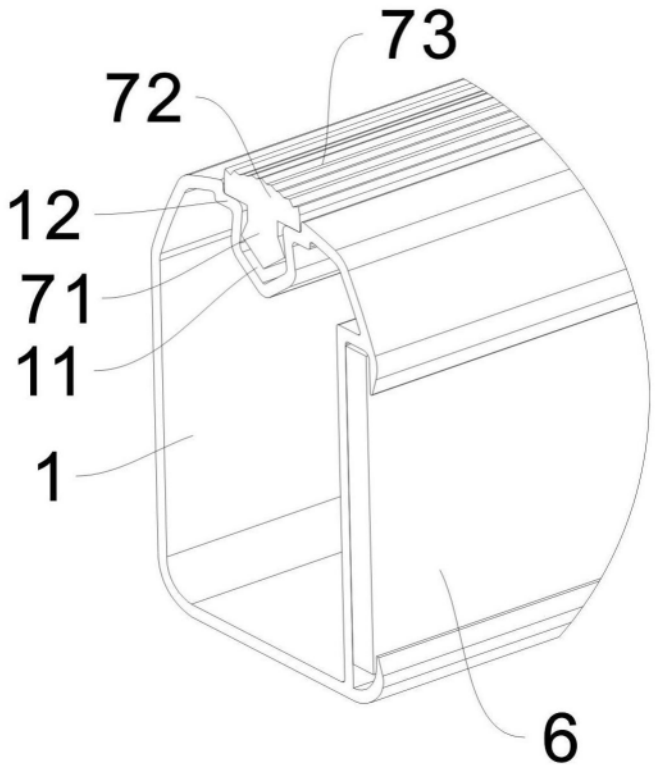

图3

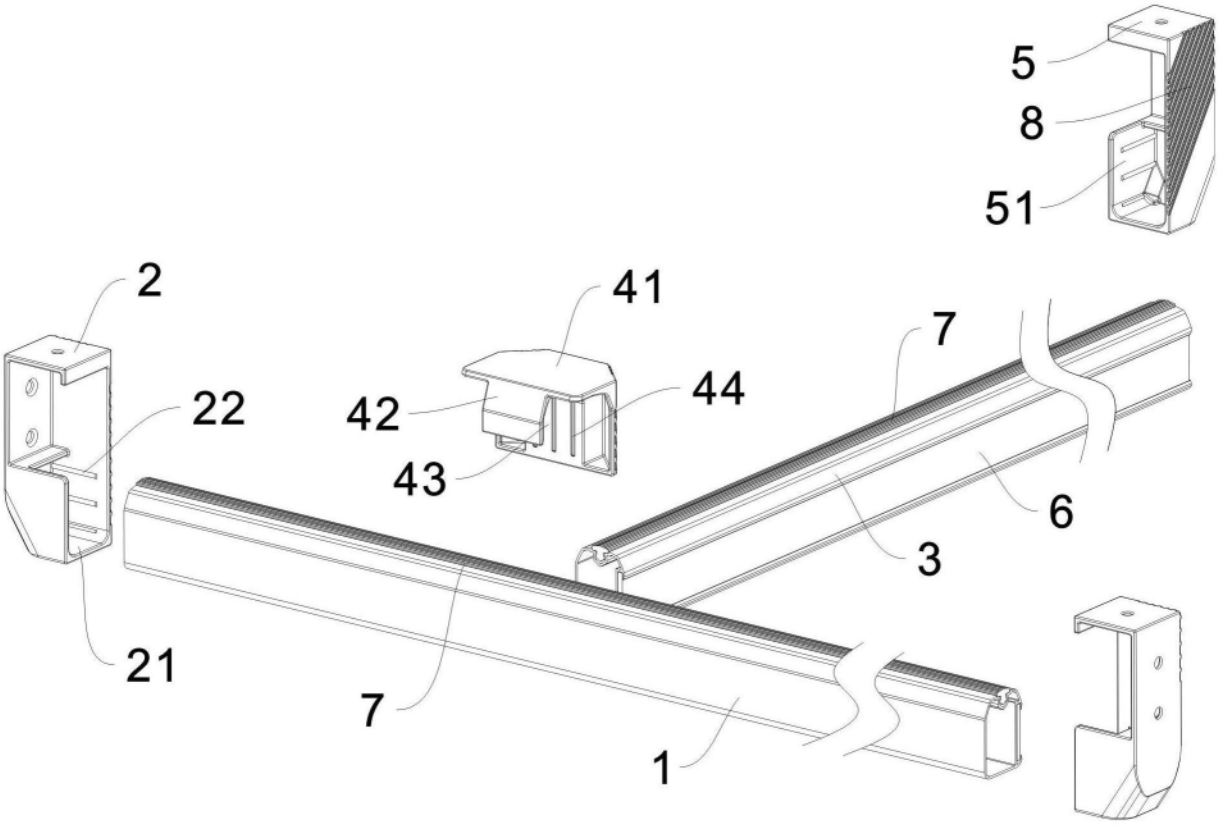

图4

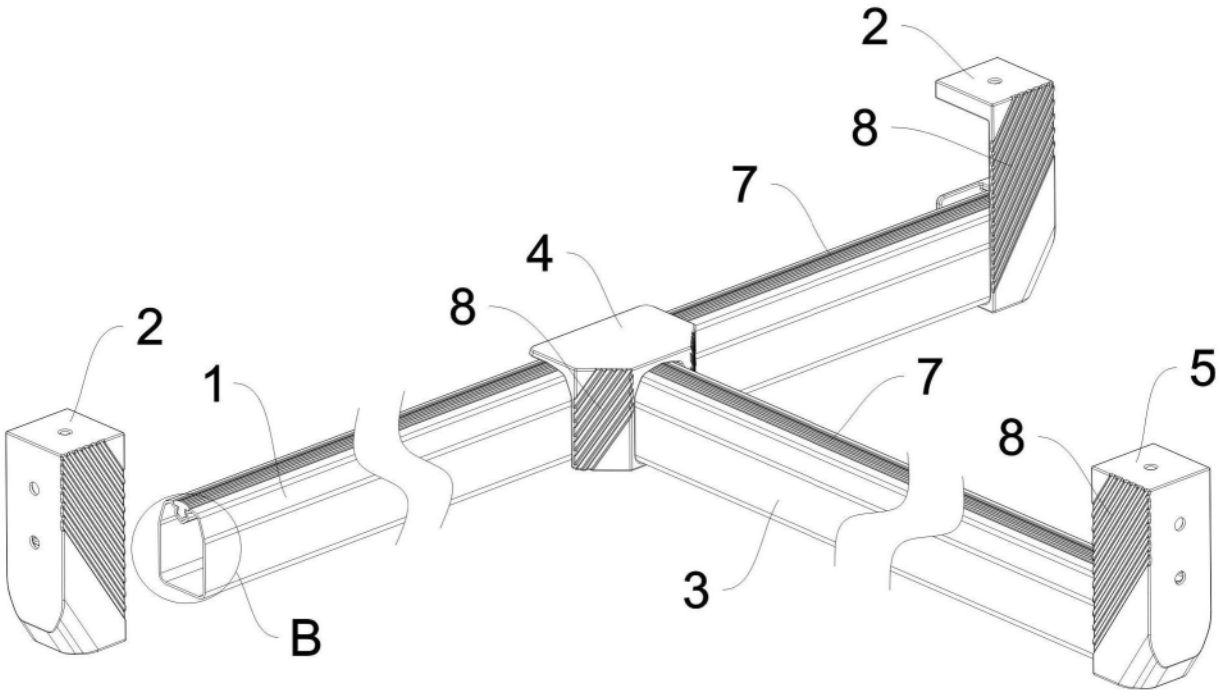

图5

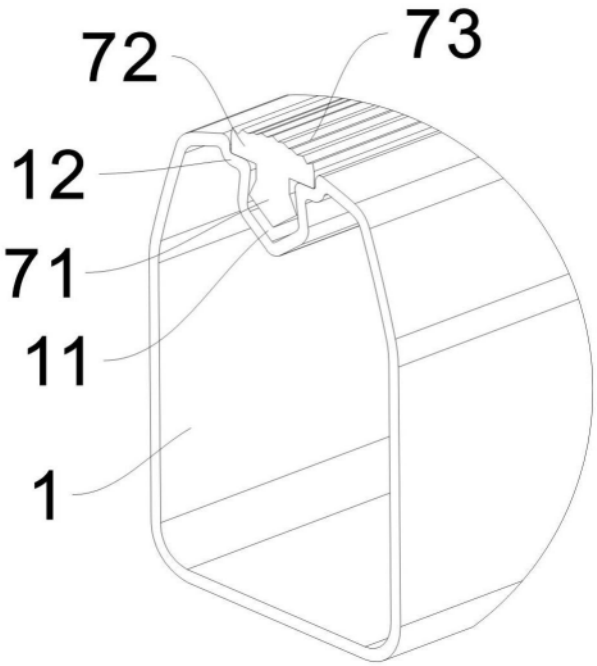

图6