(19)国家知识产权局

(12)实用新型专利

(10)授权公告号 CN 219969245 U
(45)授权公告日 2023.11.07

(21)申请号 202321575818.7

(22)申请日 2023.06.20

(73)专利权人 义乌市文渊文具有限公司
地址 322000 浙江省金华市后宅工业区神舟路239号

(72)发明人 周晋 张金平

(74)专利代理机构 宁波诚源专利事务所有限公司 33102
专利代理师 张一平

(51)Int.Cl.
*B42F 9/00*(2006.01)
*B42F 17/00*(2006.01)
*B42F 15/00*(2006.01)

权利要求书1页 说明书3页 附图6页

(54)实用新型名称

一种新型文件夹

(57)摘要

一种新型文件夹，包括面壳和主板，所述面壳上设有多线背脊，所述面壳的右端与所述主板的左端连接，所述面壳能够折叠盖住所述主板，其特征在于：所述面壳为软性材料，所述主板为硬性材料，所述主板的上端设有用于夹持纸张的夹持部，所述主板相交的两个边的边缘分别设置凸起部，所述凸起部的内侧面为正交的垂直面，所述面壳内侧设有能分类放置不同规格纸张的多功能插袋。本实用新型提供一种新型文件夹，便于工作人员书写的同时能保护文件夹内的纸张不易凌乱，并且通过在主板上设置凸起部和面壳上设置多功能插袋，使多张纸张叠放在主板时更整齐，不同规格的纸张能够分类放置在面壳上，从而提高工作人员使用体验感。

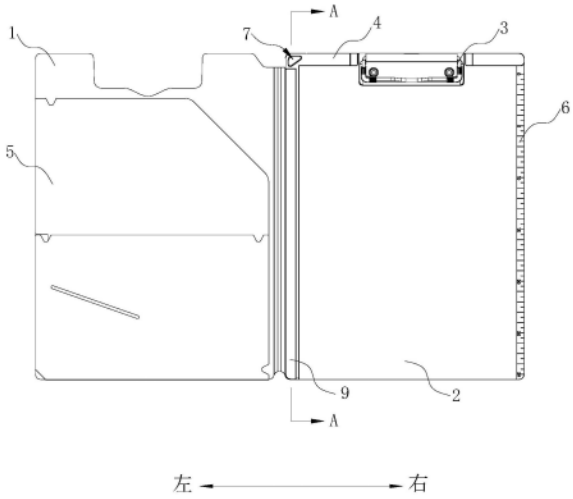


CN 219969245 U

1.一种新型文件夹,包括面壳(1)和主板(2),所述面壳(1)上设有多线背脊(11),所述面壳(1)的右端与所述主板(2)的左端连接,所述面壳(1)能够折叠盖住所述主板(2),其特征在于:所述面壳(1)为软性材料,所述主板(2)为硬性材料,所述主板(2)的上端设有用于夹持纸张的夹持部(3),所述主板(2)相交的两个边的边缘分别设置凸起部(4),所述凸起部(4)的内侧面(41)为正交的垂直面,所述面壳(1)内侧设有能分类放置不同规格纸张的多功能插袋(5)。

2.根据权利要求1所述的新型文件夹,其特征在于:所述多功能插袋(5)包括开口朝向右上侧的第一插袋(51)和开口朝上的第二插袋(52),所述第二插袋(52)设置在所述第一插袋(51)的外表面,并且所述第二插袋(52)的外表面设有用于放置卡片的插孔(521)。

3.根据权利要求1或2所述的新型文件夹,其特征在于:所述主板(2)的右端设有刻度尺(6)。

4.根据权利要求3所述的新型文件夹,其特征在于:所述主板(2)的上端设有悬挂孔(7)。

5.根据权利要求4所述的新型文件夹,其特征在于:所述主板(2)的外表面设有凸点纹理(8)。

6.根据权利要求5所述的新型文件夹,其特征在于:所述凸点纹理(8)为半圆形,所述凸点纹理(8)设置在所述面壳(1)与所述主板(2)的折叠处。

7.根据权利要求1-6任一项所述的新型文件夹,其特征在于:所述面壳(1)的右端设有连接板(12),所述主板(2)的左端设有若干连接孔(21),所述面壳(1)的右端与所述主板(2)的左端通过压条(9)连接起来,所述压条(9)通过热压进入所述连接孔(21)连接所述连接板(12)。

# 一种新型文件夹

## 技术领域

[0001] 本实用新型涉及办公用品领域,尤其涉及一种新型文件夹。

## 背景技术

[0002] 文件夹是专门用于装整页文件的办公用品,主要目的是为了更好的保存文件,使它整齐规范。目前,市场上存在各式各样的文件夹,这些文件夹主要区别在于大小规格不同、采用材料不同或功能用途不同。现有文件夹的结构一般为:一体成型的面板两次折叠或两块面板铰接形成,并在面板的支撑面上设有夹子,用于夹持文件。

[0003] 经检索,现有文件夹的设计典型如专利号为CN202121146326.7(授权公告号为CN214873790U)的中国实用新型,该实用新型公开了一种新型多功能文件夹,包括文件夹底板、折叠压痕板和文件夹面板为材质相同的一体成型结构,文件夹底板的表面设有抗弯层,文件夹底板的背面设有耐候层,抗弯层包括PC塑料层和PP塑料层,并且文件夹底板正面的顶部固定连接有固定夹,固定夹正面的顶部开设有挂孔,从而解决了现有文件夹的抗弯性较差,影响对文件进行平整书写的问题。

[0004] 目前,现有的文件夹虽然能夹持多张纸张进行书写,但固定夹夹持多张纸张时不容易夹整齐,将影响后续对文件的书写;并且现有的文件夹不能分类放置不同大小的纸张或者名片,需要查看或者使用特定的纸张或者名片时,每次都需要在固定夹中进行翻找,较为浪费时间,为此有必要进一步改进。

## 发明内容

[0005] 本实用新型针对现有文件夹夹持多张纸张时不易夹整齐,并且文件夹不能分类放置不同大小的纸张或者名片,致使工作人员使用体验感较差的问题,提供一种新型文件夹。

[0006] 本实用新型所采用的技术方案为:一种新型文件夹,包括面壳和主板,所述面壳上设有多线背脊,所述面壳的右端与所述主板的左端连接,所述面壳能够折叠盖住所述主板,其特征在于:所述面壳为软性材料,所述主板为硬性材料,所述主板的上端设有用于夹持纸张的夹持部,所述主板相交的两个边的边缘分别设置凸起部,所述凸起部的内侧面为正交的垂直面,所述面壳内侧设有能分类放置不同规格纸张的多功能插袋。

[0007] 优选的,所述多功能插袋包括开口朝向右上侧的第一插袋和开口朝上的第二插袋,所述第二插袋设置在所述第一插袋的外表面,并且所述第二插袋的外表面设有用于放置卡片的插孔。第一插袋能放置A4大小的纸张,第二插袋能放置A5大小的纸张,插孔可插入放置名片或卡片。

[0008] 优选的,所述主板的右端设有刻度尺。刻度尺便于工作人员通过主板进行测量工作。

[0009] 优选的,所述主板的上端设有悬挂孔。悬挂孔便于工作人员对文件夹进行悬挂放置。

[0010] 优选的,所述主板的外表面设有凸点纹理。凸点纹理具有防滑的功能,使工作人员

手汗时不易滑落文件夹。

[0011] 优选的，所述凸点纹理为半圆形，所述凸点纹理设置在所述面壳与所述主板的折叠处。凸点纹理设置在折叠处，便于工作人员手握文件夹。

[0012] 优选的，所述面壳的右端设有连接板，所述主板的左端设有若干连接孔，所述面壳的右端与所述主板的左端通过压条连接起来，所述压条通过热压进入所述连接孔连接所述连接板。

[0013] 与现有技术相比，本实用新型的优点在于：

[0014] (1)文件夹采用硬性材料的主板，便于工作人员书写，并且主板连接有软性材料的面壳，面壳能保护文件夹内的纸张不易凌乱。

[0015] (2)文件夹的主板在相交的两个边的边缘分别设置凸起部，凸起部的内侧面为正交的垂直面，致使凸起部内叠放多张纸张时更整齐，不会凌乱错开，提高工作人员使用体验感。

[0016] (3)文件夹的面壳上设有多功能插袋，能满足不同规格的纸张和名片的分类放置，便于工作人员快速找到文件。

## 附图说明

[0017] 图1为本实用新型实施例在合拢状态下的正视图；

[0018] 图2为本实用新型实施例在合拢状态下的后视图；

[0019] 图3为本实用新型实施例在展开状态下的正视图；

[0020] 图4为本实用新型实施例面壳的正视图；

[0021] 图5为本实用新型实施例主板的结构示意图；

[0022] 图6为沿图3中A-A线的剖视图。

[0023] 图标：1-面壳；11-多线背脊；12-连接板；2-主板；21-连接孔；3-夹持部；4-凸起部；41-内侧面；5-多功能插袋；51-第一插袋；52-第二插袋；521-插孔；6-刻度尺；7-悬挂孔；8-凸点纹理；9-压条。

## 具体实施方式

[0024] 以下结合附图实施例对本实用新型作进一步详细描述。

[0025] 如图1-6所示，一种新型文件夹，包括面壳1和主板2，面壳1上设有多线背脊11，面壳1的右端与主板2的左端连接，面壳1能够折叠盖住主板2，面壳1为软性材料，主板2为硬性材料；其中，面壳1的右端设有连接板12，主板2的左端设有若干连接孔21，面壳1的右端与主板2的左端通过压条9连接起来，压条9通过热压进入连接孔21连接连接板12，从而实现面壳1的360度翻折。

[0026] 如图2所示，主板2的外表面设有凸点纹理8，凸点纹理8具有防滑的功能，使工作人员手汗时不易滑落文件夹；其中凸点纹理8为半圆形，凸点纹理8设置在面壳1与主板2的折叠处，凸点纹理8设置在折叠处，便于工作人员手握文件夹。

[0027] 如图4所示，面壳1内侧设有能分类放置不同规格纸张的多功能插袋5，多功能插袋5包括开口朝向右上侧的第一插袋51和开口朝上的第二插袋52，第二插袋52设置在第一插袋51的外表面，并且第二插袋52的外表面设有用于放置卡片的插孔521。第一插袋51能放置

A4大小的纸张，第二插袋52能放置A5大小的纸张，插孔521可插入放置名片或卡片。

[0028] 如图5所示，主板2的上端设有用于夹持纸张的夹持部3，主板2相交的两个边的边缘分别设置凸起部4，凸起部4的内侧面41为正交的垂直面，凸起部4使纸张叠放在一起时更整齐；另外，主板2的右端设有刻度尺6，刻度尺6便于工作人员通过主板2进行测量工作；主板2的上端设有悬挂孔7，悬挂孔7便于工作人员对文件夹进行悬挂放置。

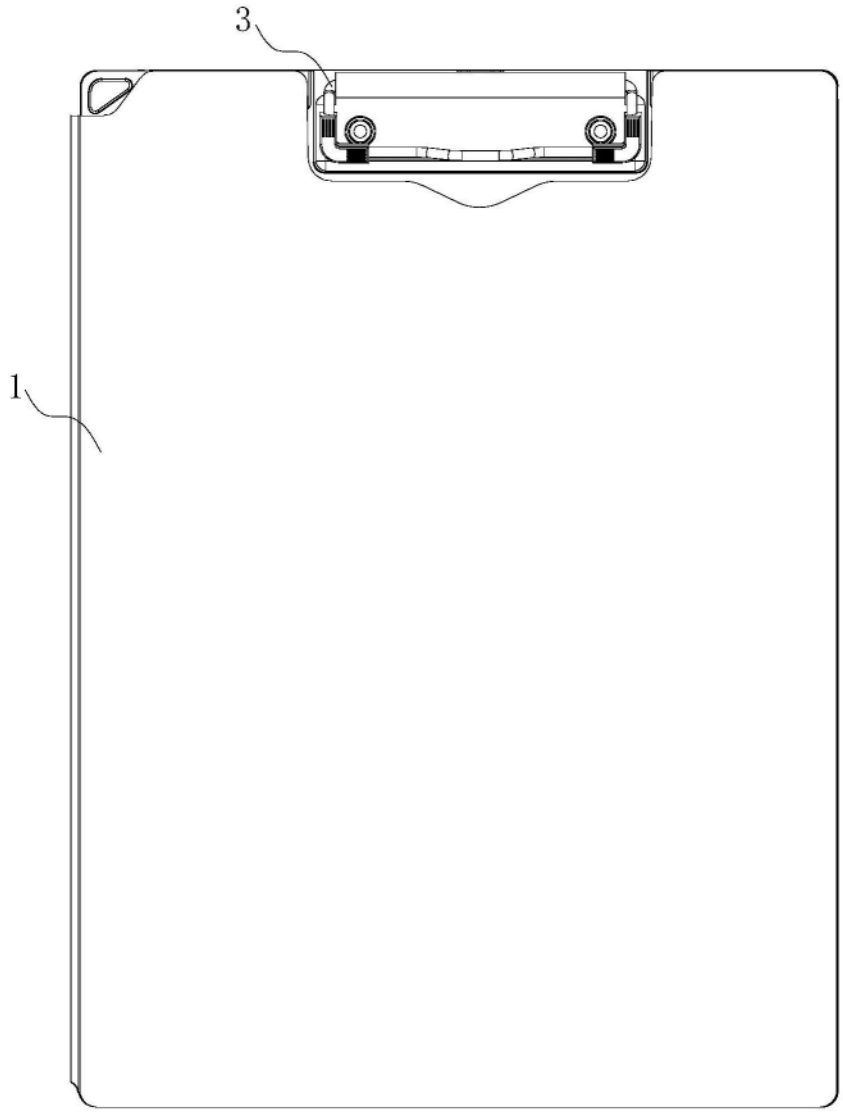


图1

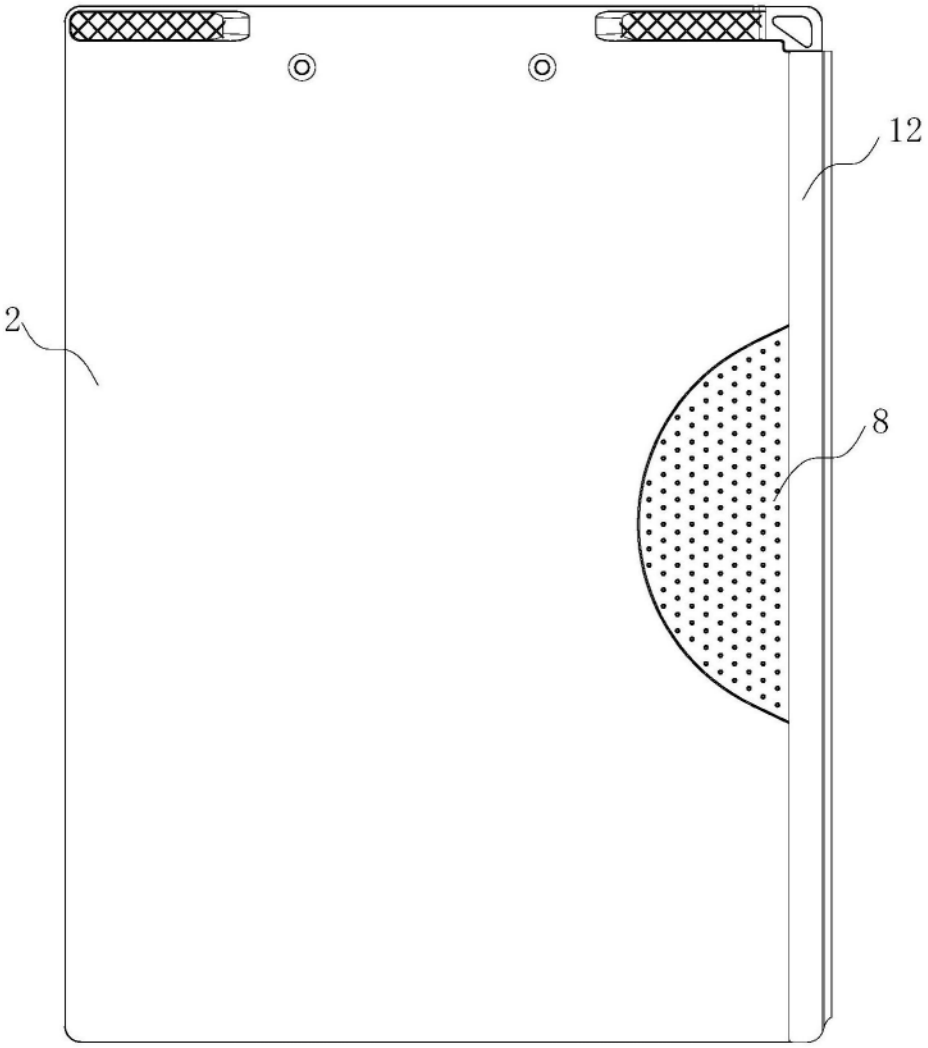


图2

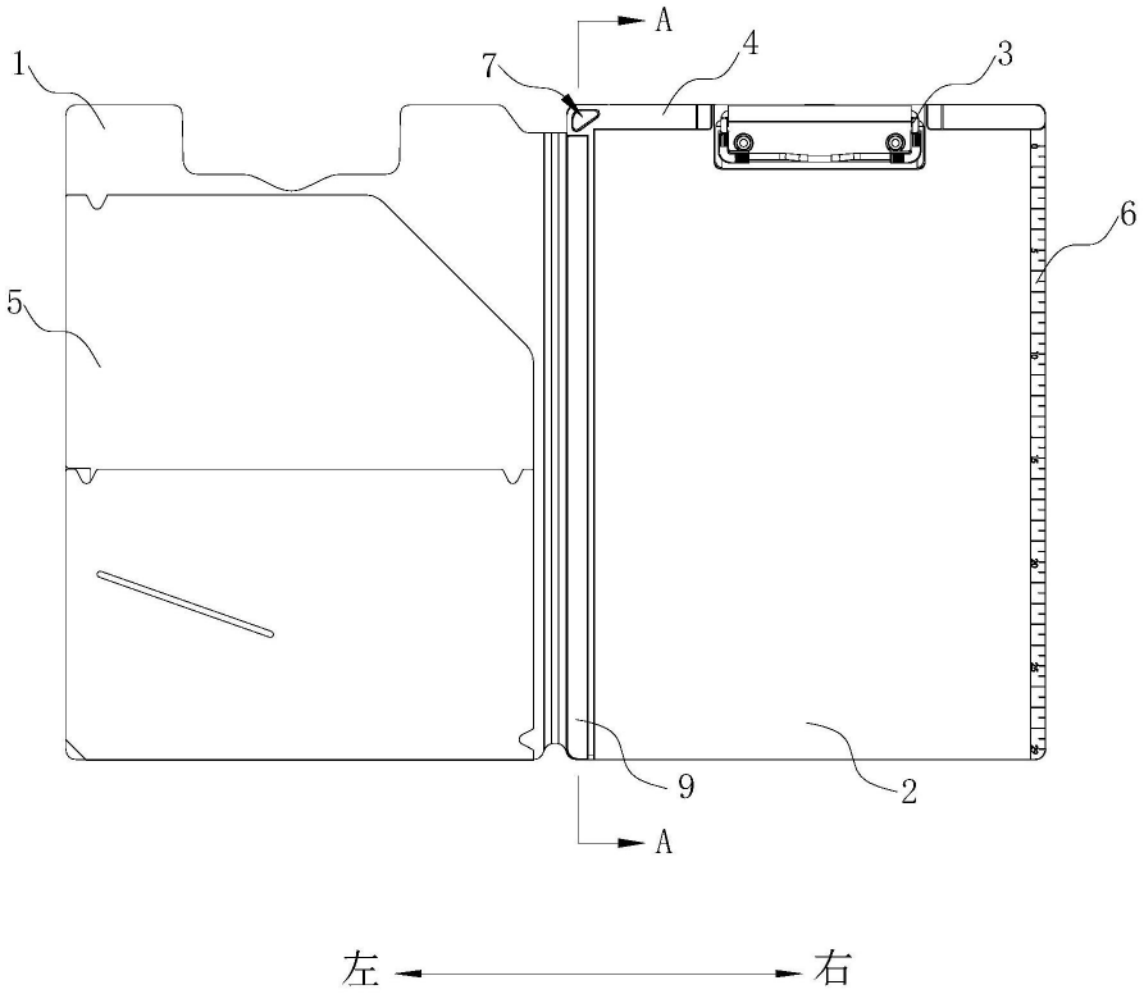


图3

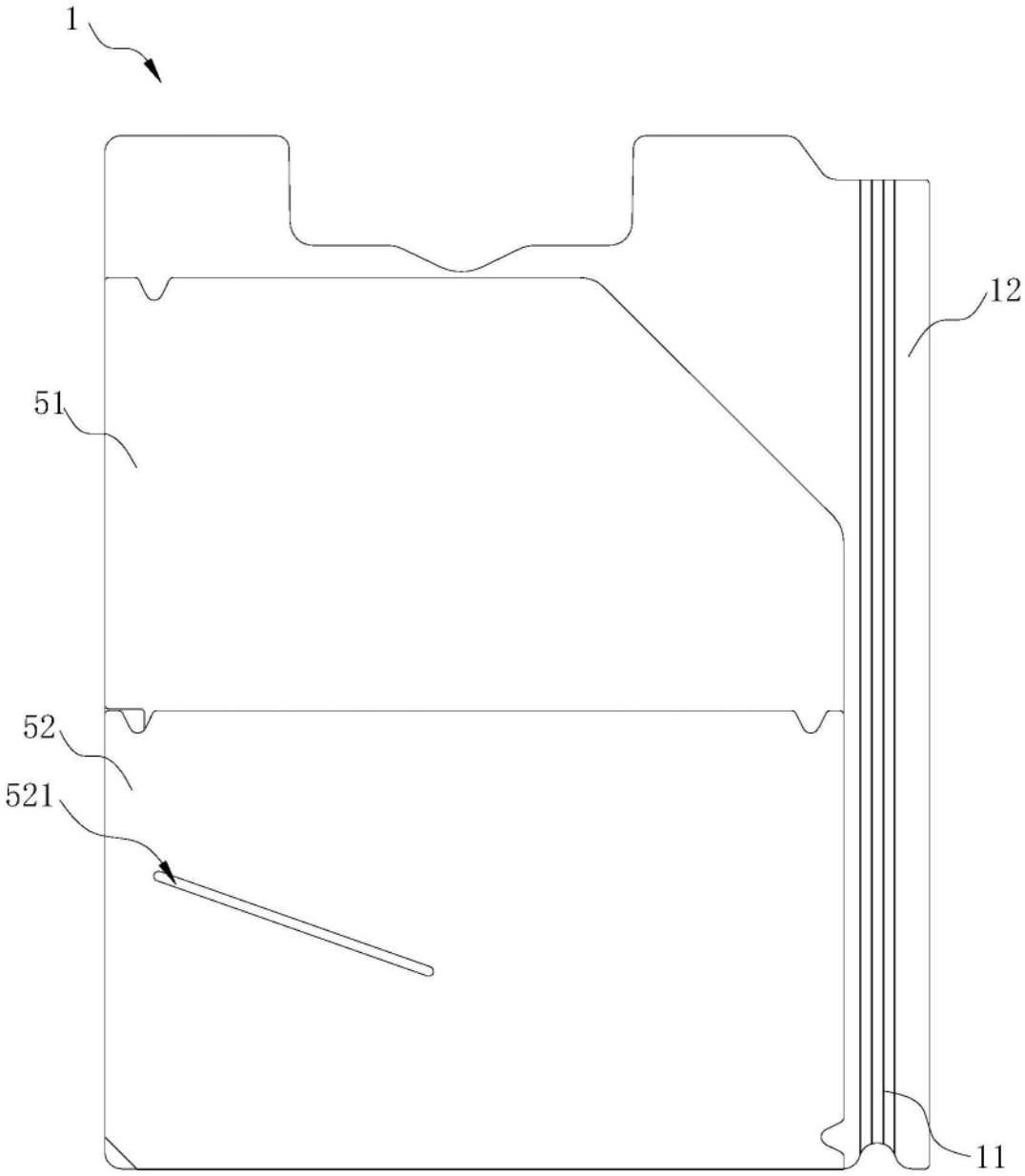


图4

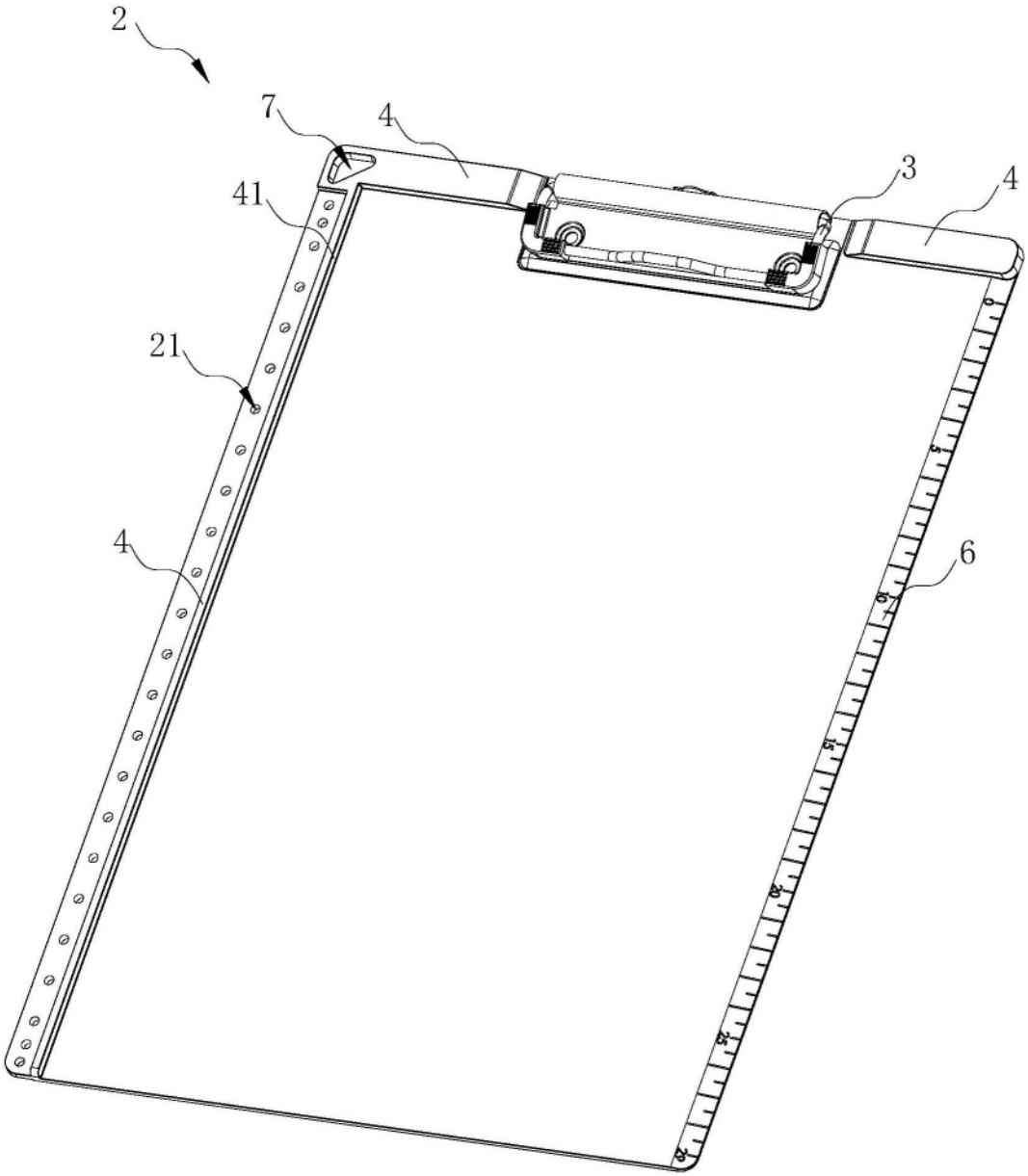


图5

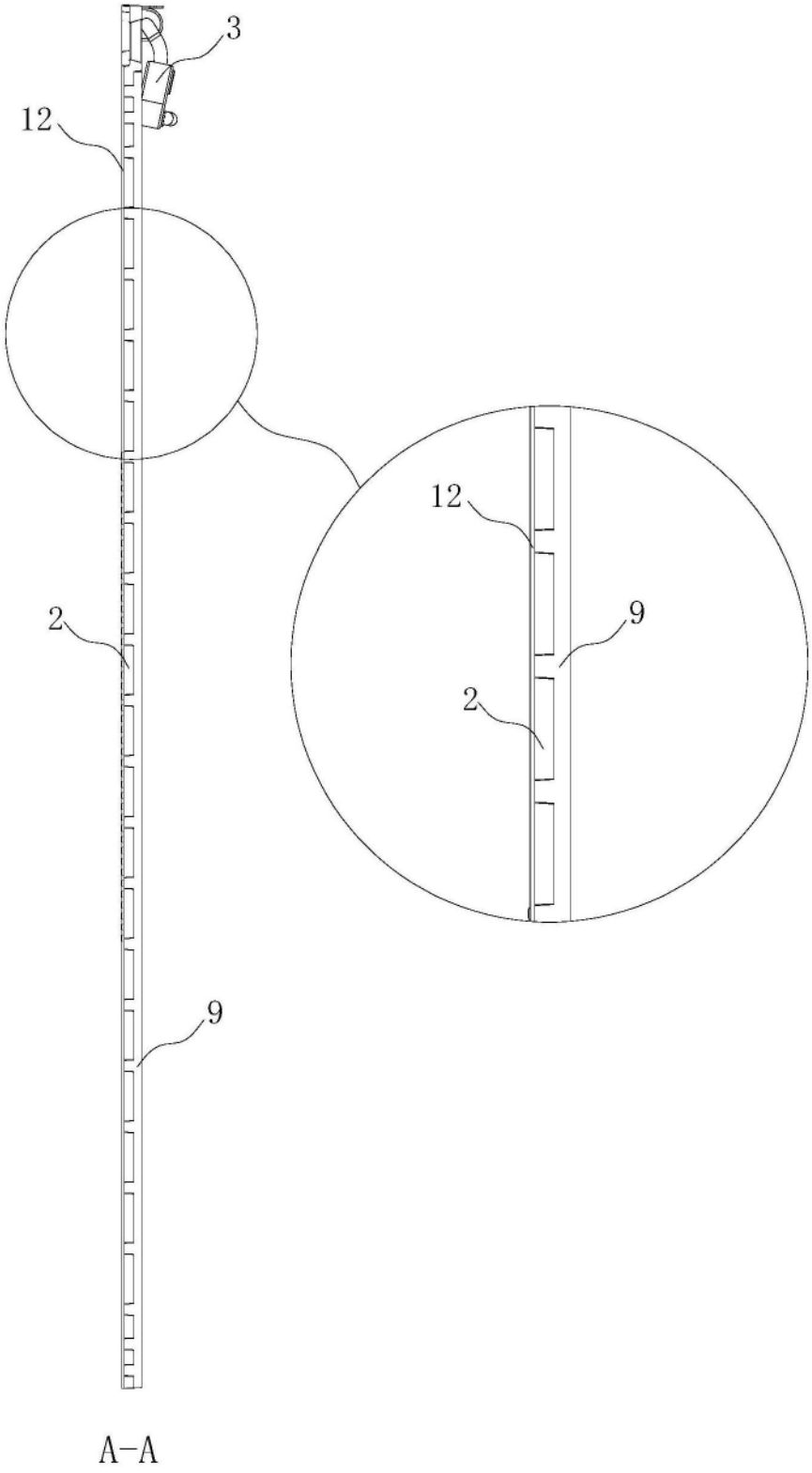


图6