(19)中华人民共和国国家知识产权局

(12)实用新型专利

(10)授权公告号 CN 206481665 U
(45)授权公告日 2017.09.12

(21)申请号 201621443887.2

(22)申请日 2016.12.27

(73)专利权人 吴中区光福正宏园艺场
地址 215000 江苏省苏州市吴中区光福镇福坤路5号6幢130室

(72)发明人 张德君

(74)专利代理机构 苏州铭浩知识产权代理事务所(普通合伙) 32246
代理人 朱海燕

(51)Int.Cl.
*A01G 9/02*(2006.01)
*A01G 7/04*(2006.01)

(ESM)同样的发明创造已同日申请发明专利

权利要求书1页 说明书2页 附图1页

(54)实用新型名称

一种夜景花盆

(57)摘要

本实用新型涉及一种夜景花盆,包含花盆本体,花盆本体的底部设置有泄水孔,花盆本体的侧壁的顶部设置有斜坡,斜坡上设置有斜向的嵌入槽,嵌入槽中设置有光源,嵌入槽的开口上设置有透光板,花盆本体上还设置有电源盒,电源盒与光源电连接,电源盒上设置有开关;本实用新型的夜景花盆,在侧壁的顶部设置斜坡,并在斜坡上设置斜向的嵌入槽,光源设置在嵌入槽中,使光源可以斜向地照射到植物上,光源可以采用多种颜色的灯带,提高美观性,嵌入槽通过透光板保护光源,避免积灰染泥,整体结构简单美观,具有较高的实用性和性价比。

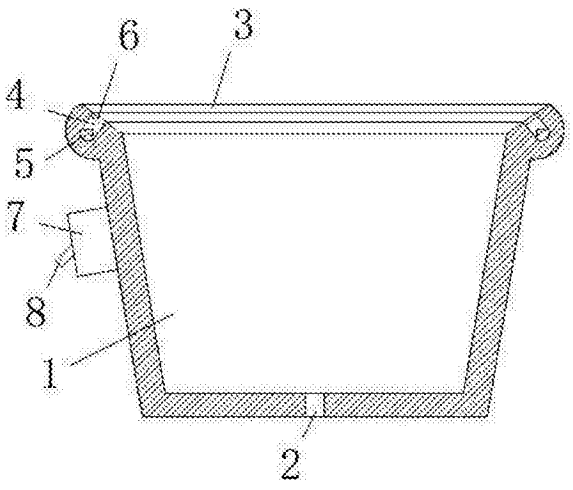


CN 206481665 U

1.一种夜景花盆,其特征在于:包含花盆本体(1),花盆本体(1)的底部设置有泄水孔(2),花盆本体(1)的侧壁的顶部设置有斜坡(3),斜坡(3)上设置有斜向的嵌入槽(4),嵌入槽(4)中设置有光源(5),嵌入槽(4)的开口上设置有透光板(6),花盆本体(1)上还设置有电源盒(7),电源盒(7)与光源(5)电连接,电源盒(7)上设置有开关(8);所述嵌入槽(4)为绕花盆本体(1)一周的环形槽,光源(5)为LED灯带,透光板(6)为环形板;所述透光板(6)为磨砂玻璃板。

# 一种夜景花盆

## 技术领域

[0001] 本实用新型涉及一种夜景花盆。

## 背景技术

[0002] 随着生活水平的提高，园艺成为了越来越多的现代人的生活休闲选择，园艺对于丰富人类生活内容、改善人类生活环境具有重要意义；园艺的种类多种多样，同时，也需要使用各种园艺工具来提高园艺的效率，以及提高美化效果；花盆是园艺植物的载体，现有的花盆多种多样，也包括一些具有照明功能的花盆，但是这些能有具有夜景效果的花盆在实际使用中的效果并不理想，具有诸多弊病，如光源位置方向不合理，或者光源保护不当，导致经常积灰染泥，影响效果，需要频繁清理，还有些夜景花盆的设计结构较为复杂，大大增加了成本，性价比不高。

## 实用新型内容

[0003] 针对上述存在的技术问题，本实用新型的目的是：提出了一种夜景花盆。

[0004] 本实用新型的技术解决方案是这样实现的：一种夜景花盆，包含花盆本体，花盆本体的底部设置有泄水孔，花盆本体的侧壁的顶部设置有斜坡，斜坡上设置有斜向的嵌入槽，嵌入槽中设置有光源，嵌入槽的开口上设置有透光板，花盆本体上还设置有电源盒，电源盒与光源电连接，电源盒上设置有开关。

[0005] 优选的，所述嵌入槽为绕花盆本体一周的环形槽，光源为LED灯带，透光板为环形板。

[0006] 优选的，所述透光板为磨砂玻璃板。

[0007] 由于上述技术方案的运用，本实用新型与现有技术相比具有下列优点：

[0008] 本实用新型的夜景花盆，在侧壁的顶部设置斜坡，并在斜坡上设置斜向的嵌入槽，光源设置在嵌入槽中，使光源可以斜向地照射到植物上，光源可以采用多种颜色的灯带，提高美观性，嵌入槽通过透光板保护光源，避免积灰染泥，整体结构简单美观，具有较高的实用性和性价比。

## 附图说明

[0009] 下面结合附图对本实用新型技术方案作进一步说明：

[0010] 附图1为本实用新型的一种夜景花盆的结构示意图。

## 具体实施方式

[0011] 下面结合附图来说明本实用新型。

[0012] 如图1所示，本实用新型所述的一种夜景花盆，包含花盆本体1，花盆本体1的底部设置有泄水孔2，花盆本体1的侧壁的顶部设置有斜坡3，斜坡3上设置有斜向的嵌入槽4，嵌入槽4的方向指向花盆本体1中的植物，嵌入槽4中设置有光源5，嵌入槽4的开口上设置有透

光板6;在本实施例中,作为优选方式,所述嵌入槽4为绕花盆本体1一周的环形槽,光源5为LED灯带,灯带可以用多种颜色组合,透光板6为环形的磨砂玻璃板,使光线具有朦胧的美感,而且不刺眼;花盆本体1上还设置有电源盒7,电源盒7与光源5电连接,电源盒7可以为电池盒,电源盒7上设置有开关8。

[0013] 以上仅是本实用新型的具体应用范例,对本实用新型的保护范围不构成任何限制。凡采用等同变换或者等效替换而形成的技术方案,均落在本实用新型权利保护范围之内。

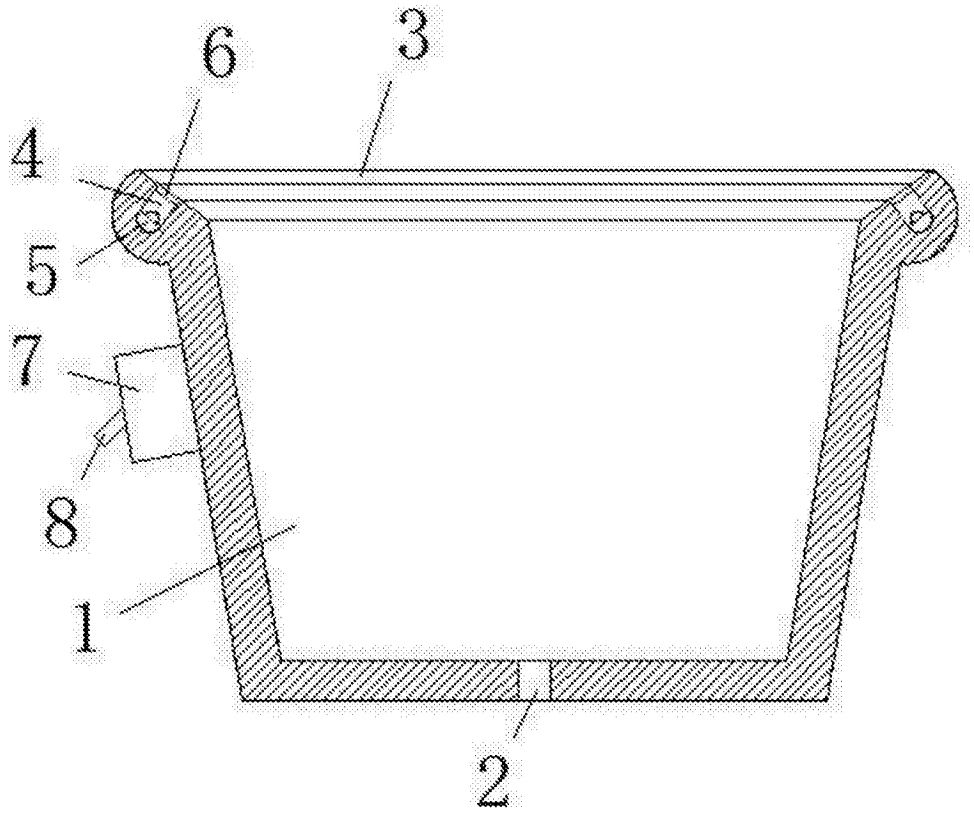


图1