D205959

(19)中華民國智慧財產局

(12)設計說明書公告本　**(11)證書號數：TW D205959 S**

(45)公告日： 中華民國 109 (2020) 年 07 月 21 日

(21)申請案號：108304179　(22)申請日： 中華民國 108 (2019) 年 07 月 10 日

(51)LOC.(11)Cl.：13-03

(30)優先權：2019/01/10　美國　29/676,423

(71)申請人：美商莫仕有限公司 (美國) MOLEX, LLC　(US)
美國

(72)設計人：沙曼布拉 瑞曼那　露佩速卡 查克法拉思 SOMANATHAPURA RAMANNA, NRUPATHUNGA CHAKRAVARTHY (IN)；皮瑞斯　皮爾 PEREZ, PIERRE (US)

(74)代理人：陳長文；馮博生

(56)參考文獻：

TW　D187637　TW　D192839

審查人員：朱哲慶

圖式數：7 共 7 頁

(54)名稱

連接器端子

代表圖：

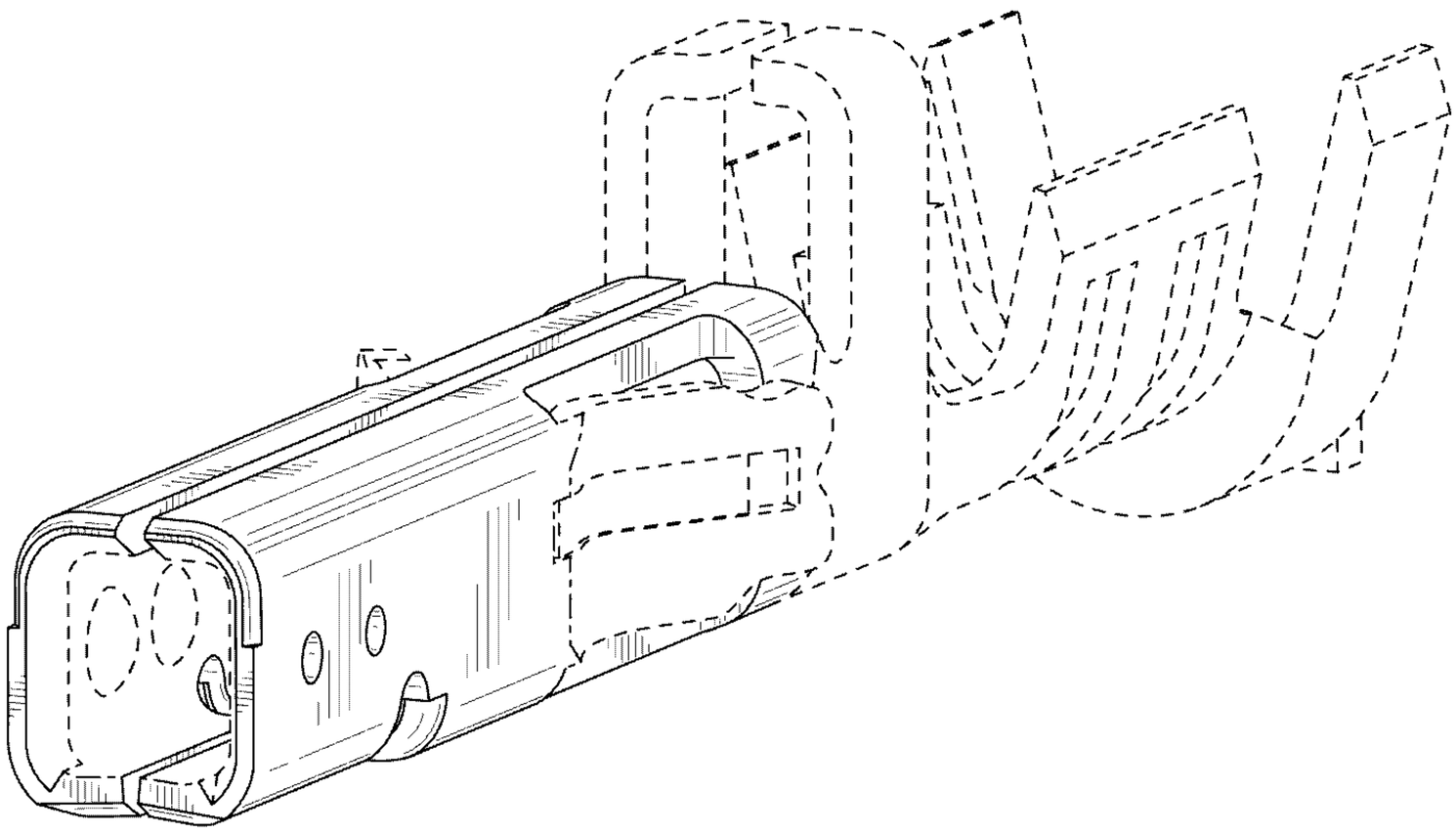

【立體圖】

公告本

108年11月07日 所提補正

D205959

【設計說明書】

【中文設計名稱】

連接器端子

【英文設計名稱】

CONNECTOR TERMINAL

【物品用途】

【0001】 本設計係關於連接器端子。

【設計說明】

【0002】 圖式所揭露之虛線部分，為本案不主張設計之部分。

【0003】 圖式所揭露之一點鏈線係邊界線，以做為區隔本案主張設計之部分和本案不主張設計之部分，該邊界線本身亦為本案不主張設計之部分。

108年11月07日 所提補正

【設計圖式】

（指定代表圖）

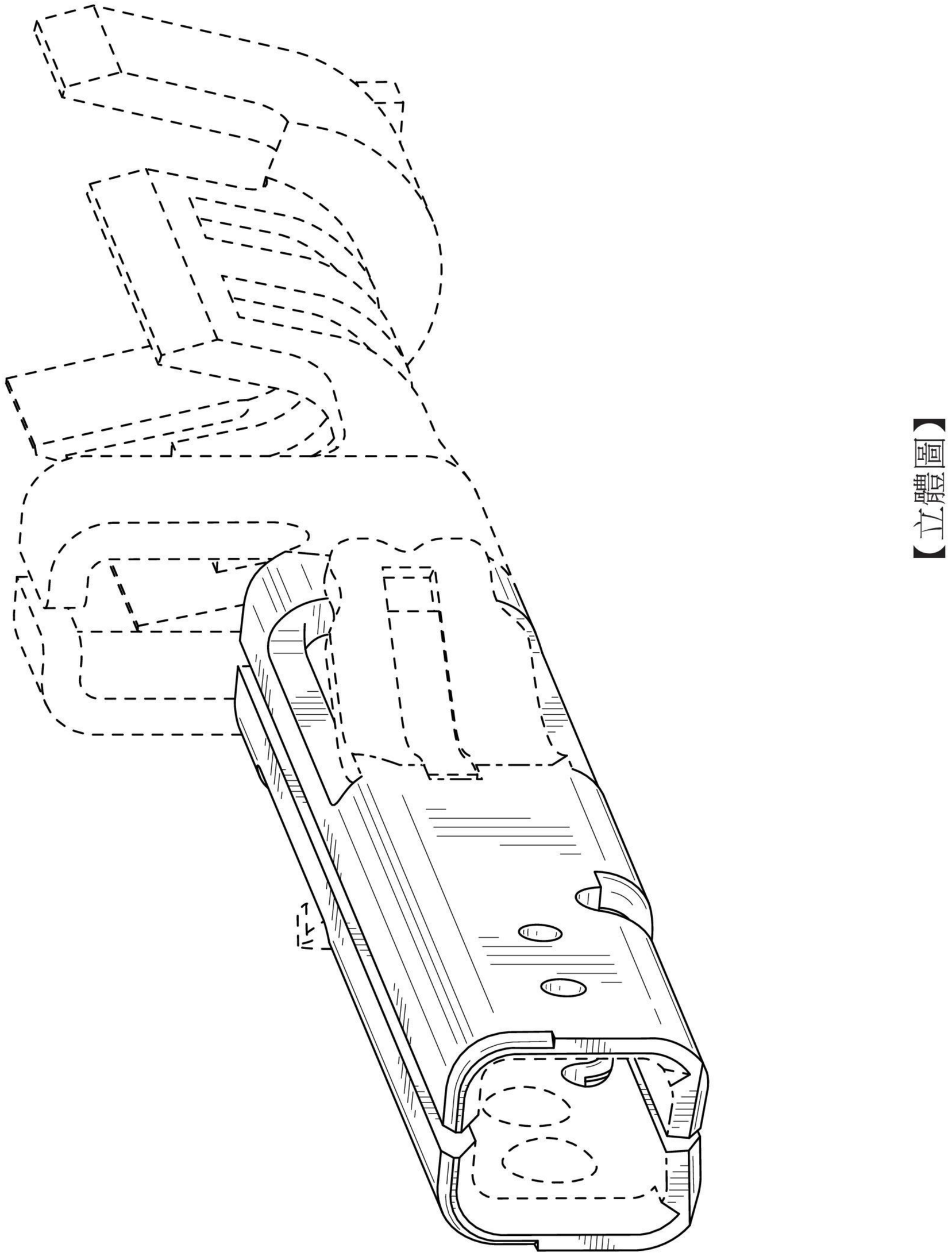

【圖號】 1A

【後視圖】

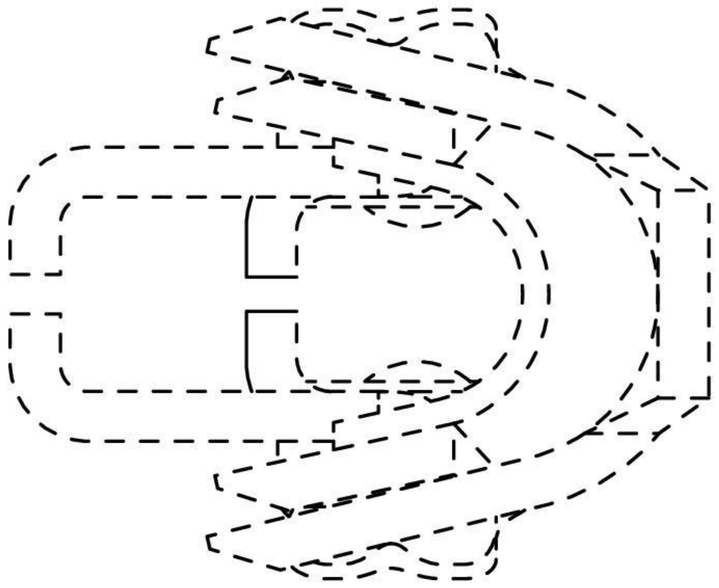

【前視圖】

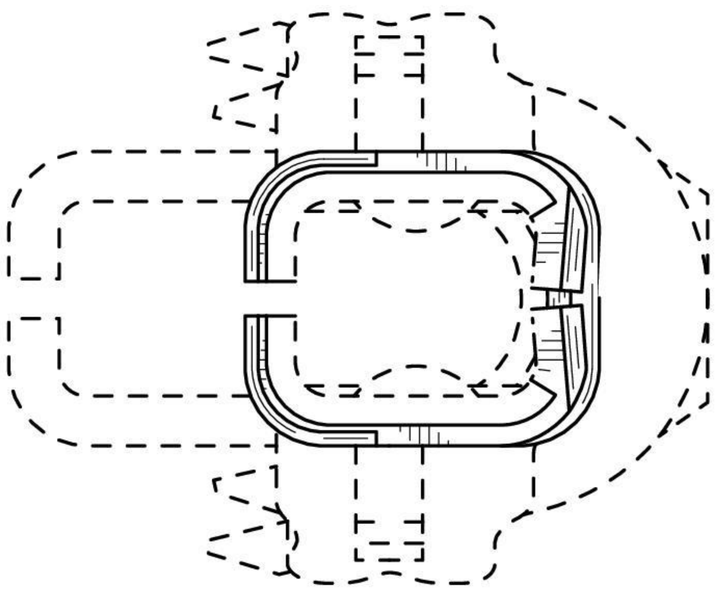

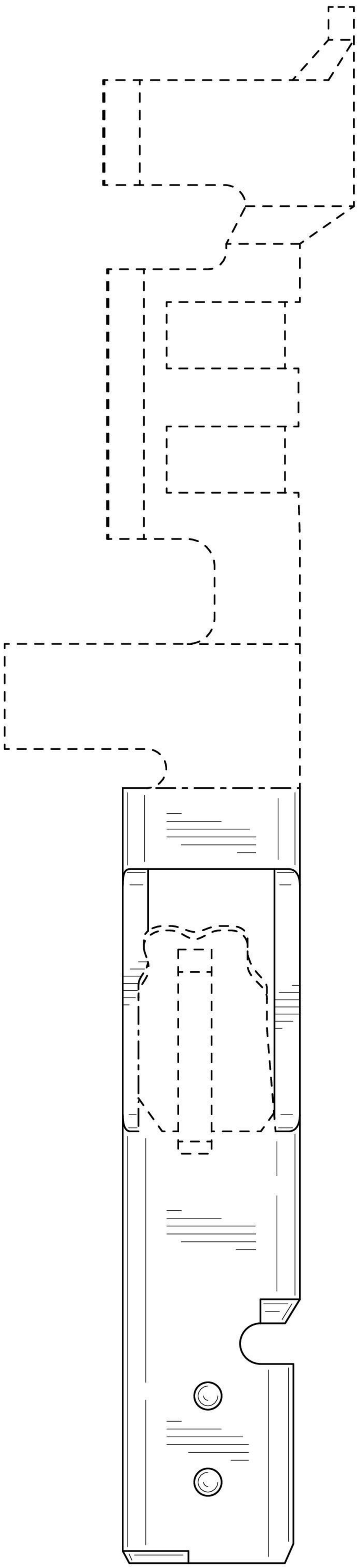

【右側視圖】

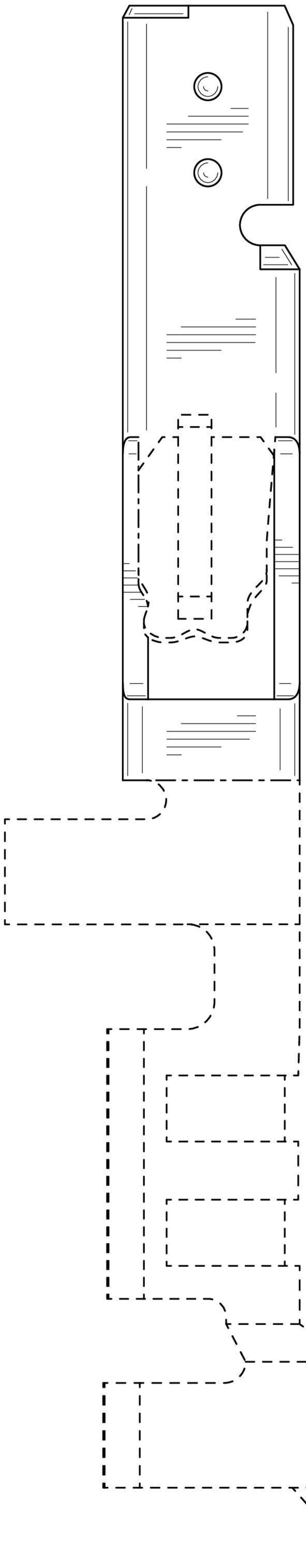

【左側視圖】

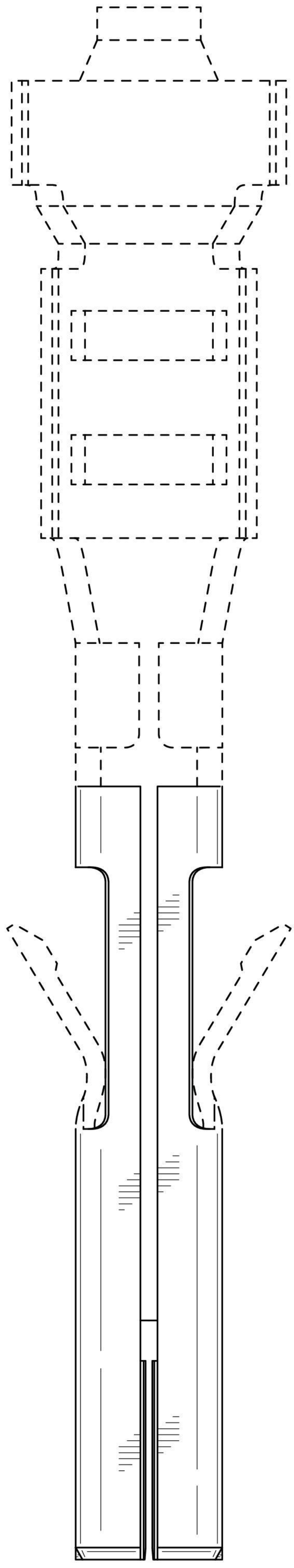

【俯視圖】

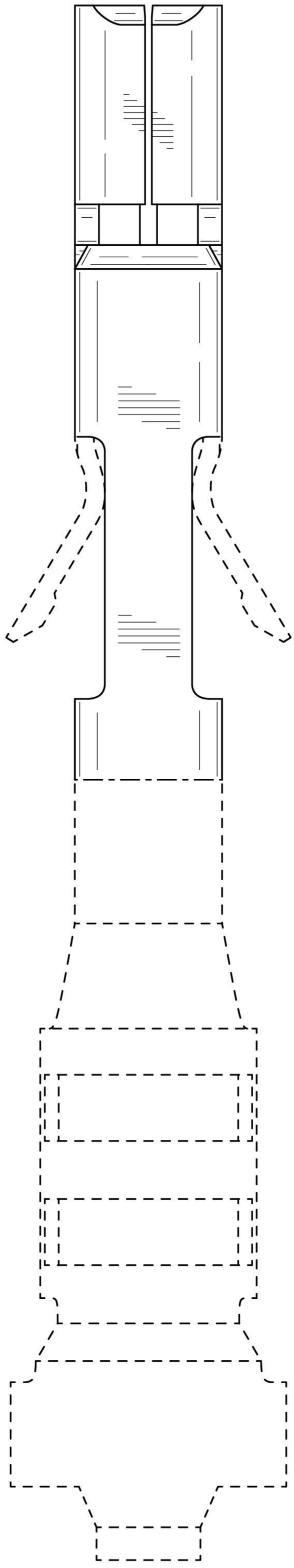

【仰視圖】