(19)中华人民共和国国家知识产权局

(12)实用新型专利

(10)授权公告号 CN 204628784 U
(45)授权公告日 2015.09.09

(21)申请号 201520338672.3

(22)申请日 2015.05.22

(73)专利权人 山东华联矿业股份有限公司
地址 256119 山东省淄博市沂源县东里镇

(72)发明人 陈传伟 李庆教 张建国

(74)专利代理机构 青岛发思特专利商标代理有限公司 37212
代理人 巩同海

(51)Int.Cl.
F16K 41/04(2006.01)

权利要求书1页 说明书2页 附图1页

(54)实用新型名称

防漏截止阀

(57)摘要

本实用新型涉及一种防漏截止阀，主要应用于截止阀领域；包括阀体，阀体内设置阀杆，阀杆上端穿过阀盖设置手轮，阀盖底部穿过阀杆设置填料，填料上部设置压盖，压盖通过螺母压紧填料，填料下部，穿过阀杆依次设置第一垫圈、第二垫圈，第一垫圈为金属垫圈，金属垫圈下端设置凸台，第二垫圈为橡胶弹性垫圈。本实用新型可以有效防止截止阀漏液，使用年限长，节约了成本。

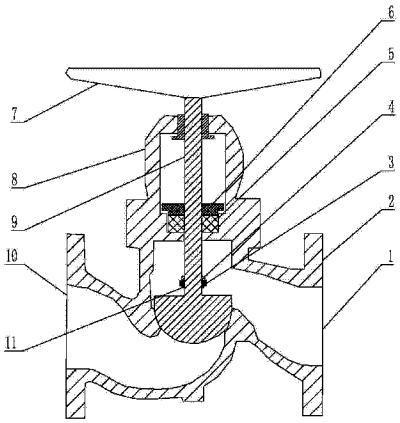

CN 204628784 U

1. 一种防漏截止阀，包括阀体 (2)，阀体 (2) 内设置阀杆 (9)，阀杆 (9) 上端穿过阀盖 (8) 设置手轮 (7)，其特征在于，阀盖 (8) 底部穿过阀杆 (9) 设置填料 (5)，填料 (5) 上部设置压盖 (6)，压盖 (6) 通过螺母压紧填料 (5)，填料 (5) 下部，穿过阀杆 (9) 依次设置第一垫圈 (3)、第二垫圈 (4)，第一垫圈 (3) 为金属垫圈，金属垫圈下端设置凸台 (11)，第二垫圈 (4) 为橡胶弹性垫圈。

2. 根据权利要求 1 所述的防漏截止阀，其特征在于，第一垫圈 (3) 为不锈钢垫圈或铝合金垫圈。

3. 根据权利要求 1 或 2 所述的防漏截止阀，其特征在于，第二垫圈 (4) 设置 2-4 个。

防漏截止阀

技术领域

[0001] 本实用新型涉及一种防漏截止阀，主要应用于截止阀领域。

背景技术

[0002] 生产中，截止阀随着使用年限增长，逐渐开始漏液，尤其是截止阀打开后，漏液严重，使用压盘压住，没有明显效果，只好更换新的截止阀，造成浪费，更换截止阀也浪费时间，影响生产。

实用新型内容

[0003] 本实用新型的目的是提供一种防漏截止阀，可以有效防止截止阀漏液，使用年限长，节约了成本。

[0004] 本实用新型所述的防漏截止阀，包括阀体，阀体内设置阀杆，阀杆上端穿过阀盖设置手轮，阀盖底部穿过阀杆设置填料，填料上部设置压盖，压盖通过螺母压紧填料，填料下部，穿过阀杆依次设置第一垫圈、第二垫圈，第一垫圈为金属垫圈，金属垫圈下端设置凸台，第二垫圈为橡胶弹性垫圈。

[0005] 所述的防漏截止阀完全打开时，阀杆上移，第一垫圈和第二垫圈挡住阀盖底部，有效防止从阀杆漏液。

[0006] 所述的第一垫圈为不锈钢垫圈或铝合金垫圈；所述的第二垫圈可以设置 2-4 个；防漏效果更好。

[0007] 在生产中，一部分旧截止阀虽然还能继续使用，但是开始漏液，影响正常生产，造成浪费。经过反复的实验发现，漏液主要原因为使用年限长，阀杆锈蚀严重变细，液体从变细的阀杆缝隙泄漏，单纯靠压盘根或填料无法完全密封。

[0008] 经过反复的实验和实践后，阀杆上依次设置橡胶弹性垫圈和金属垫圈，可以有效阻挡阀门全开时液体泄漏。

[0009] 与现有技术相比，本实用新型的有益效果是：

[0010] (1) 本实用新型结构简单，阀杆使用一段时间后，逐渐腐蚀生锈，阀杆逐渐变细，开始漏液，通过设置第一垫圈和第二垫圈，有效阻止了液体从阀杆卸料；第二垫圈为橡胶弹性垫圈可以有效密封阀杆与阀盖之间缝隙，第一垫圈设置为金属垫圈，能够有效满足强度要求，密封效果更好；

[0011] (2) 第二垫圈设置为不锈钢垫圈或铝合金垫圈，第二垫圈可以设置 2-4 个，密封防漏效果更好；

[0012] (3) 延长了使用年限，节约了企业生产成本。

附图说明

[0013] 图 1 是本实用新型的一实施例的结构示意图。

[0014] 图中：1、流体入口 2、阀体 3、第一垫圈 4、第二垫圈 5、填料 6、压盖 7、手轮 8、

阀盖 9、阀杆 10、流体出口 11、凸台。

具体实施方式

[0015] 下面结合实施例对本实用新型做进一步描述：

[0016] 如图 1 所示，本实用新型所述的包括阀体 2，阀体 2 内设置阀杆 9，阀杆 9 上端穿过阀盖 8 设置手轮 7，其特征在于，阀盖 8 底部穿过阀杆 9 设置填料 5，填料 5 上部设置压盖 6，压盖 6 通过螺母压紧填料 5，填料 5 下部，穿过阀杆 9 依次设置第一垫圈 3、第二垫圈 4，第一垫圈 3 为金属垫圈，金属垫圈下端设置凸台 11，第一垫圈 3 为不锈钢垫圈或铝合金垫圈，第二垫圈 4 为橡胶弹性垫圈，第二垫圈 4 可以设置 2-4 个。

[0017] 工作原理：

[0018] 所述的防漏截止阀完全打开时，阀杆 9 上移，第一垫圈 3 和第二垫圈 4 挡住阀盖 8 底部，流体从流体入口 1 流入，从流体出口 10 流出，不会泄漏。

[0019] 在生产中，一部分旧截止阀虽然还能继续使用，但是开始漏液，影响正常生产，造成浪费。经过反复的实验发现，漏液主要原因为使用年限长，阀杆 9 锈蚀严重变细，液体从变细的阀杆 9 缝隙泄漏，单纯靠压盘根或填料 5 无法完全密封。

[0020] 经过反复的实验和实践后，阀杆 9 上依次设置第一垫圈 3 和第二垫圈 4，第一垫圈 3 为金属垫圈，有效满足强度要求，第二垫圈 4 为橡胶弹性垫圈，能够满足密封要求，可以有效阻挡阀门全开时液体通过阀杆 9 与阀盖 8 之间缝隙泄漏，和一般截止阀相比，延长了使用年限，节约了生产成本。

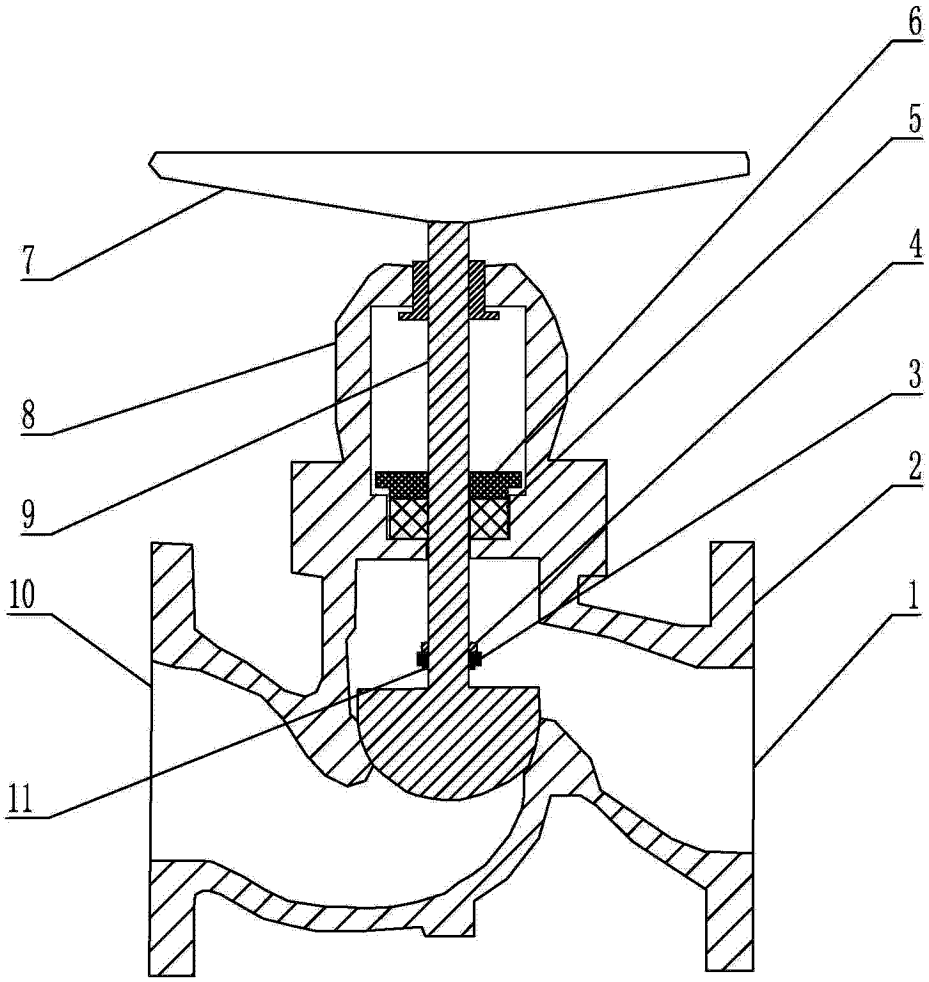

图 1