(19)中华人民共和国国家知识产权局

(12)实用新型专利

(10)授权公告号 CN 211511007 U
(45)授权公告日 2020.09.18

(21)申请号 201921703839.6

(22)申请日 2019.10.12

(73)专利权人 张宝峰
地址 131100 吉林省松原市前郭尔罗斯蒙古族自治县前郭尔罗斯镇文化街文明委5组

(72)发明人 张宝峰 周洋 杨芳 钟宏雷 王天玉 张文 李晶 徐继生 孙菠 周航 王伟奇 辛建萍 杜娟

(74)专利代理机构 成都明涛智创专利代理有限公司 51289
代理人 丁国勇

(51)Int.Cl.
A47B 63/00(2006.01)
A47B 57/10(2006.01)
A47B 96/20(2006.01)
A47B 96/02(2006.01)
A47B 96/04(2006.01)
A47B 97/00(2006.01)

权利要求书1页 说明书3页 附图5页

(54)实用新型名称

一种档案管理用分类装置

(57)摘要

本实用新型公开了一种档案管理用分类装置，包括固定通风机构和柜体，所述固定通风机构包括隔板a和隔板b，所述隔板a固定安装在隔板b的顶部，所述隔板a一侧的外壁固定安装有若干滑轨；所述固定通风机构固定安装在柜体的内部，所述柜体远离隔板a一侧的内壁设置有若干滑轨b，且所述导轨b与滑轨相对应。本实用提供的一种档案管理用分类装置通过设置的透气百叶板、通风槽、通风孔a和通风孔b，可以让柜体的内部具有良好的通风效果，使得档案文件能够长时间放置，通过设置的滑轨可以改变隔板c的插接位置，使得在对不同大小的文件进行分类存储时，可以调节隔板c的间距，减少空间的浪费，提高了空间利用率。

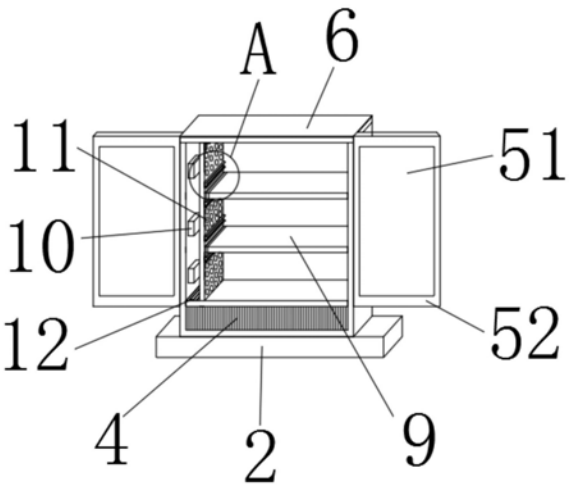

CN 211511007 U

1.一种档案管理用分类装置,其特征在于,包括:

一固定通风机构(3),所述固定通风机构(3)包括隔板a(7)和隔板b(8),所述隔板a(7)固定安装在隔板b(8)的顶部,所述隔板a(7)一侧的外壁固定安装有若干导轨(14);

一柜体(1),所述柜体(1)的顶部固定安装有通风板(6),所述柜体(1)相对两侧的外壁对称铰接有柜门(5),所述固定通风机构(3)固定安装在柜体(1)的内部,所述隔板b(8)与柜体(1)之间设有透气百叶板(4),所述柜体(1)远离隔板a(7)一侧的内壁设置有若干的导轨b,且所述导轨b与导轨(14)相对应,若干所述相对应的导轨(14)与导轨b之间插接有隔板c(9),所述柜体(1)靠近隔板a(7)一侧的内壁上设有若干樟脑丸放置盒(10)。

2.根据权利要求1所述的一种档案管理用分类装置,其特征在于,所述隔板a(7)上开设有通风孔a(11),所述隔板b(8)的顶部被隔板a(7)分隔成两部分,且面积较小的部分设有通风槽(12)。

3.根据权利要求1所述的一种档案管理用分类装置,其特征在于,所述柜门(5)开设有安装孔,所述安装孔内固定安装有透明玻璃片(51),所述柜门(5)的外壁上设有门把手(52)。

4.根据权利要求1所述的一种档案管理用分类装置,其特征在于,所述通风板(6)开设有通风孔b(62),所述通风板(6)的顶部设有防尘网(61)。

5.根据权利要求1所述的一种档案管理用分类装置,其特征在于,所述柜体(1)的底部固定安装有底座(2)。

6.根据权利要求1所述的一种档案管理用分类装置,其特征在于,所述隔板c(9)的相对两侧外壁两两对称设有滚轮(13)。

7.根据权利要求1所述的一种档案管理用分类装置,其特征在于,所述樟脑丸放置盒(10)可设有樟脑丸。

一种档案管理用分类装置

技术领域

[0001] 本实用新型涉及档案管理技术领域，具体来说涉及一种档案管理用分类装置。

背景技术

[0002] 档案管理亦称档案工作。是档案馆(室)直接对档案实体和档案信息进行管理并提供利用服务的各项业务工作的总称，也是国家档案事业最基本的组成部分，档案管理系统是整个国家文献信息系统的组成部分之一，在构成整个社会的科学能力中占有重要地位，成为社会信息系统的基石，档案管理不仅对局部单位的工作和生产有意义，对整个社会也有意义，不仅具有当前的、现实的意义，也具有长远的、历史的意义。因此人们通常都采用档案管理用分类装置来进行档案的管理。

[0003] 现有的档案管理用分类装置的放置腔内部通风效果较差，档案文件长时间放置容易潮湿发霉，影响档案文件的保存，导致其使用可靠性较低，且现有的现有的档案管理用分类装置的放置板都是固定的，而档单的大小可能有所区别，导致空间利用率不高。

实用新型内容

[0004] 解决的技术问题

[0005] 鉴于现有技术存在的上述问题，本实用新型的一方面目的在于提供一种档案管理用分类装置用来解决上述背景技术中的问题。

[0006] 技术方案

[0007] 为了实现上述目的，本实用新型提供的一种档案管理用分类装置，包括：

[0008] 一固定通风机构，所述固定通风机构包括隔板a和隔板b，所述隔板a固定安装在隔板b的顶部，所述隔板a一侧的外壁固定安装有若干导轨；

[0009] 一柜体，所述柜体的顶部固定安装有通风板，所述柜体相对两侧的外壁对称铰接有柜门，所述固定通风机构固定安装在柜体的内部，所述隔板b与柜体之间设有透气百叶板，所述柜体远离隔板a一侧的内壁设置有若干导轨b，且所述导轨b与导轨相对应，若干所述相对应的导轨与导轨b之间插接有隔板c，所述柜体靠近隔板a一侧的内壁上设有若干樟脑丸放置盒。

[0010] 作为优选，所述隔板a上开设有通风孔a，所述隔板b的顶部被隔板a分隔成两部分，且面积较小的部分设有通风槽。

[0011] 作为优选，所述柜门开设有安装孔，所述安装孔内固定安装有透明玻璃片，所述柜门的外壁上设有门把手。

[0012] 作为优选，所述通风板开设有通风孔b，所述通风板的顶部设有防尘网。

[0013] 作为优选，所述柜体的底部固定安装有底座。

[0014] 作为优选，所述隔板c的相对两侧外壁两两对称设有滚轮。

[0015] 作为优选，所述樟脑丸放置盒可放置樟脑丸。

[0016] 有益效果

[0017] 与现有技术相比较，本实用新型提供的一种档案管理用分类装置，具备以下有益效果：

[0018] 1、该实用新型，通过设置的透气百叶板、通风槽、通风孔a和通风孔b，可以让柜体的内部具有良好的通风效果，使得档案文件能够长时间放置，不容易潮湿发霉，且设置在樟脑丸放置盒内的樟脑丸也具有驱虫的目的。

[0019] 2、该实用新型，通过设置在隔板a上的导轨和设置在柜体内壁的导轨b，可以改变隔板c的插接位置，使得在对不同大小的文件进行分类存储时，可以调节隔板c的间距，减少空间的浪费，提高了空间利用率。

[0020] 3、该实用新型，结构简单，使用方便，便于在市场上推广。

[0021] 应当理解，前面的一般描述和以下详细描述都仅是示例性和说明性的，而不是用于限制本公开。

[0022] 本申请文件提供本公开中描述的技术的各种实现或示例的概述，并不是所公开技术的全部范围或所有特征的全面公开。

附图说明

[0023] 图1为本实用新型柜门开启时三维结构示意图；

[0024] 图2为本实用新型柜门关闭时三维结构示意图；

[0025] 图3为本实用新型局部放大结构示意图；

[0026] 图4为本实用新型固定通风机构结构示意图；

[0027] 图5为本实用新型隔板c结构示意图；

[0028] 图6为本实用新型通风板结构示意图。

[0029] 主要附图标记：

[0030] 1、柜体；2、底座；3、固定通风机构；4、透气百叶板；5、柜门；6、通风板；7、隔板a；8、隔板b；9、隔板c；10、樟脑丸放置盒；11、通风孔a；12、通风槽；13、滚轮；14、导轨；51、透明玻璃片；52、门把手；61防尘网； 62、通风孔b。

具体实施方式

[0031] 为了使得本公开实施例的目的、技术方案和优点更加清楚，下面将结合本公开实施例的附图，对本公开实施例的技术方案进行清楚、完整地描述。显然，所描述的实施例是本公开的一部分实施例，而不是全部的实施例。基于所描述的本公开的实施例，本领域普通技术人员在无需创造性劳动的前提下所获得的所有其他实施例，都属于本公开保护的范围。

[0032] 除非另外定义，本公开使用的技术术语或者科学术语应当为本公开所属领域内具有一般技能的人士所理解的通常意义。本公开中使用的“包括”或者“包含”等类似的词语意指出现该词前面的元件或者物件涵盖出现在该词后面列举的元件或者物件及其等同，而不排除其他元件或者物件。“连接”或者“相连”等类似的词语并非限定于物理的或者机械的连接，还可以包括电性的连接，不管是直接的还是间接的。“上”、“下”、“左”、“右”等仅用于表示相对位置关系，当被描述对象的绝对位置改变后，则该相对位置关系也可能相应地改变。

[0033] 为了保持本公开实施例的以下说明清楚且简明，本公开省略了已知功能和已知部

件的详细说明。

[0034] 请参阅图1-6，一种档案管理用分类装置，包括一固定通风机构3和柜体1，通过设置的透气百叶板4、通风槽12、通风孔a11和通风孔b62，可以让柜体1 的内部具有良好的通风效果，使得档案文件能够长时间放置，不容易潮湿发霉，且设置在樟脑丸放置盒10内的樟脑丸也具有驱虫的目的，通过设置在隔板a7 上的导轨14和设置在柜体1内壁的导轨b，可以改变隔板c9的插接位置，使得在对不同大小的文件进行分类存储时，可以调节隔板c9的间距，减少空间的浪费，提高了空间利用率。通过以上方式可以解决上述背景技术中出现的问题。

[0035] 如图4所示，本实用新型进一步提出的技术方案中，包括：

[0036] 一固定通风机构3，固定通风机构3包括隔板a7和隔板b8，隔板a7固定安装在隔板b8的顶部，隔板a7一侧的外壁固定安装有若干导轨14。

[0037] 其中，隔板a7上开设有通风孔a11，隔板b8的顶部被隔板a7分隔成两部分，且面积较小的部分设有通风槽12。

[0038] 再者，参见图1至图6所示，一柜体1，柜体1的顶部固定安装有通风板6，柜体1相对两侧的外壁对称铰接有柜门5，固定通风机构3固定安装在柜体1的内部，隔板b8与柜体1之间设有透气百叶板4，柜体1远离隔板a7一侧的内壁设置有若干导轨b，且导轨b与导轨14相对应，若干相对应的导轨14与导轨b 之间插接有隔板c9，柜体1靠近隔板a7一侧的内壁上设有若干樟脑丸放置盒 10。

[0039] 其中，柜门5开设有安装孔，安装孔内固定安装有透明玻璃片51，柜门5 的外壁上设有门把手52。

[0040] 其中，通风板6开设有通风孔b62，通风板6的顶部设有防尘网61。

[0041] 其中，柜体1的底部固定安装有底座2。

[0042] 其中，隔板c9的相对两侧外壁两两对称设有滚轮13。

[0043] 其中，樟脑丸放置盒10可放置樟脑丸。

[0044] 正常来说，本实用在使用时，按照档案的大小选择最节省空间的导轨14和导轨b插接，插接完成后，分类放置档案，档案放置完毕后，在樟脑丸放置盒 10内放置一些樟脑丸，最后关闭柜门5，档案在存储时，空气可以通过透气百叶板4和通风孔b进入柜体1的内部，来实现柜体1内部空气与外界进行交换，减少柜体1内部湿气，使得档案文件能够长时间放置看，不容易潮湿发霉。

[0045] 本领域技术人员可以理解的是，其他类似连接方式也可以实现本实用新型，例如焊接、粘接或者螺接等方式。

[0046] 以上实施例仅为本实用的示例性实施例，不用于限制本实用，本实用的保护范围由权利要求书限定。本领域技术人员可以在本实用的实质和保护范围内，对本实用做出各种修改或等同替换，这种修改或等同替换也应视为落在本实用的保护范围内。

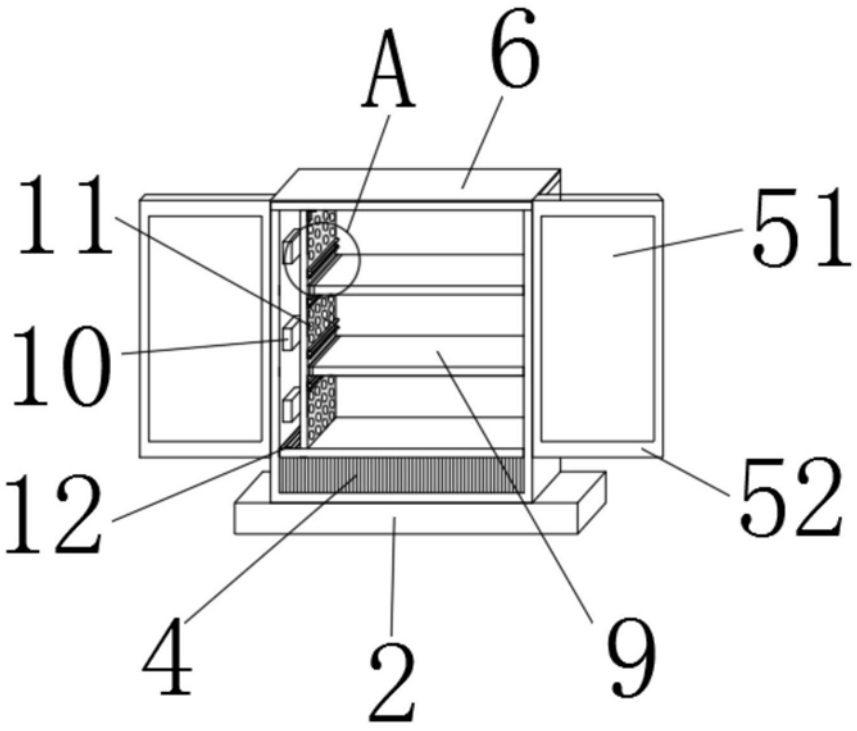

图1

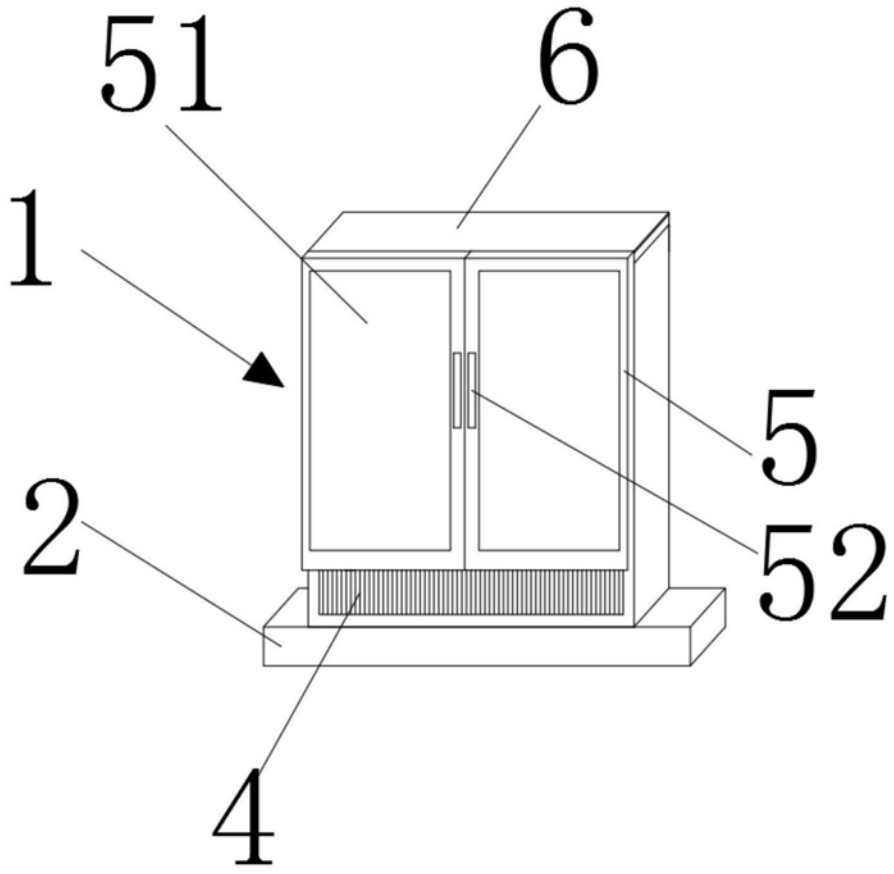

图2

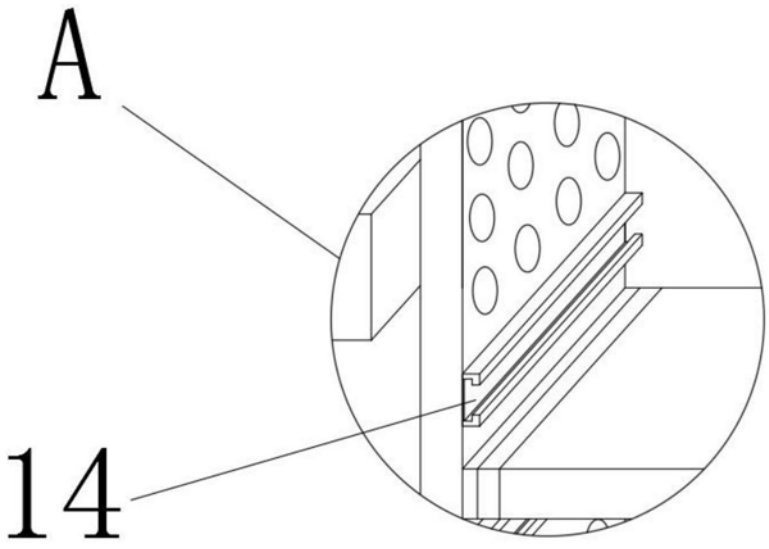

图3

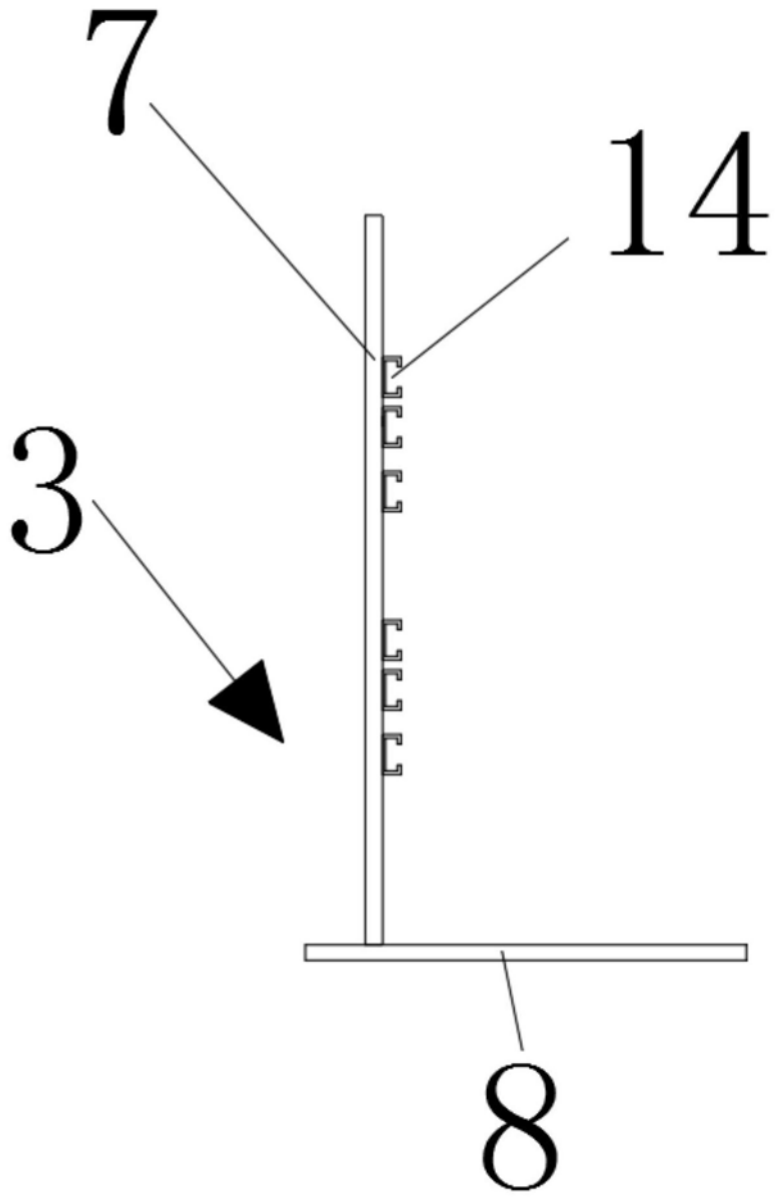

图4

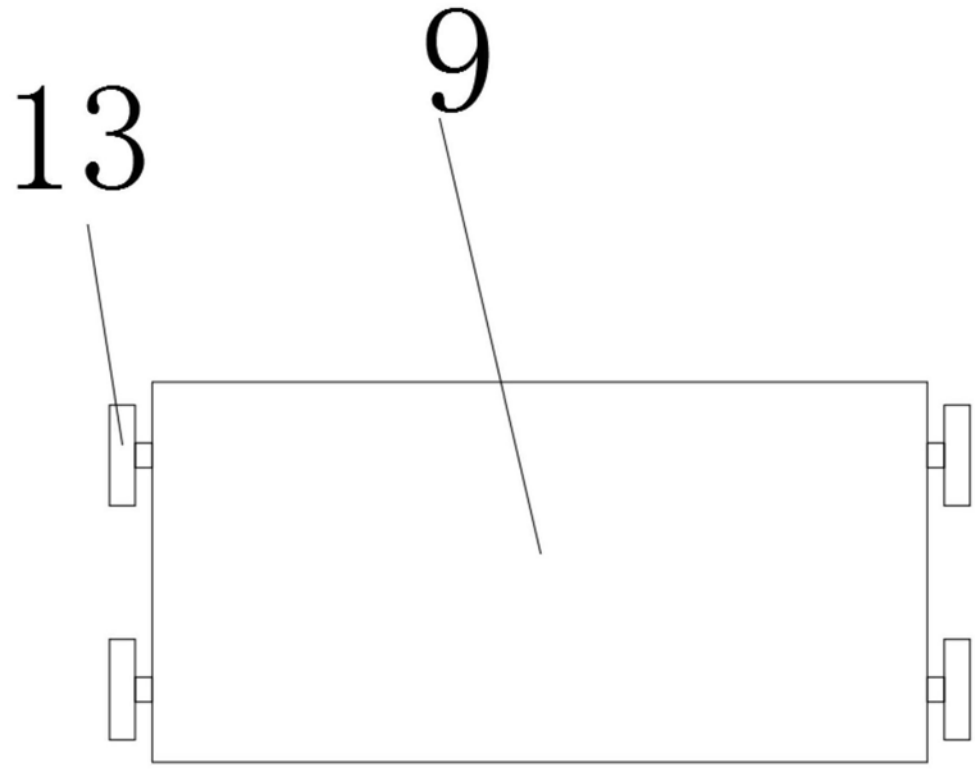

图5

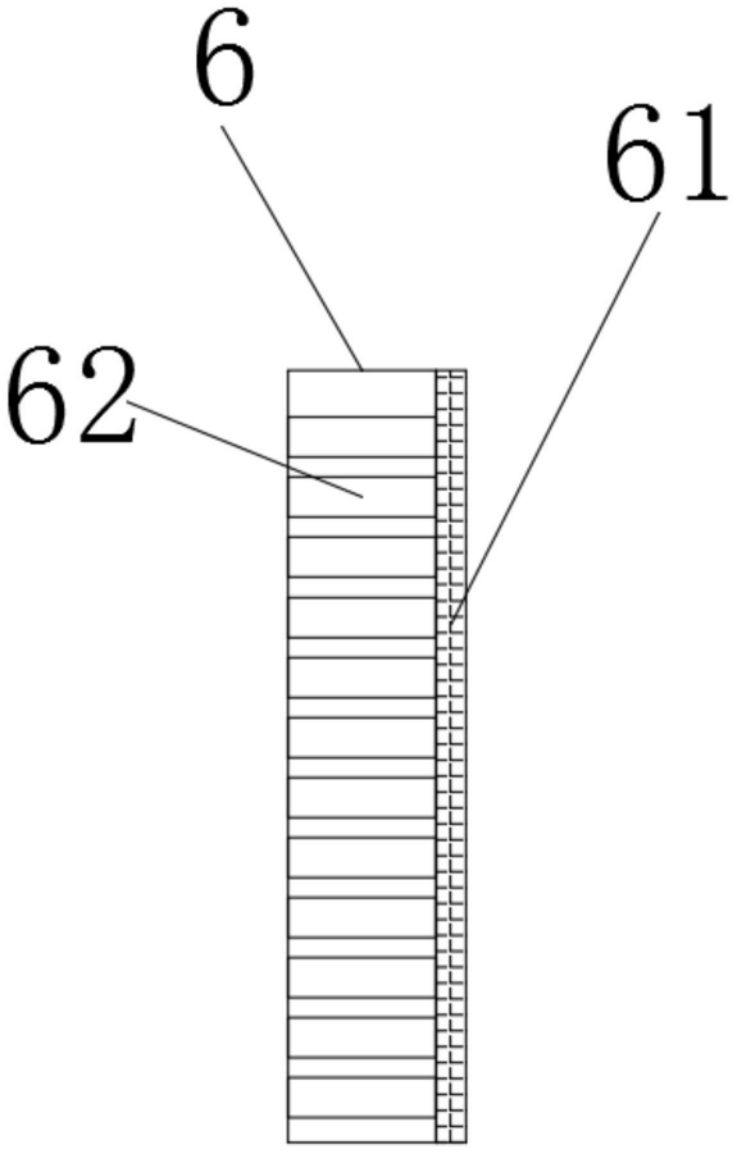

图6