(19)中华人民共和国国家知识产权局

(12)实用新型专利

(10)授权公告号 CN 209923583 U
(45)授权公告日 2020.01.10

(21)申请号 201920314579.7

(22)申请日 2019.03.13

(73)专利权人 九江华达医用材料有限公司
地址 332020 江西省九江市共青城闵家山路

(72)发明人 居奏成

(74)专利代理机构 北京艾皮专利代理有限公司 11777
代理人 杨克

(51)Int.Cl.
D05B 37/04(2006.01)

权利要求书1页 说明书4页 附图2页

(54)实用新型名称

一种腹部垫快速叠合拷边机

(57)摘要

本实用新型涉及拷边机技术领域，且公开了一种腹部垫快速叠合拷边机，包括工作台、翻叠杆、固定架、支撑架、液压杆、压盘、固定座、切断刀、手柄、导布辊支架、导布辊和支架，固定座的表面转动连接有第一转轴，第一转轴远离固定座的一端活动连接有第一夹板和第二夹板，第一夹板和第二夹板远离第一转轴的一侧活动连接有第二转轴，第一夹板和第二夹板相对的一侧均开设有与第一转轴和第二转轴相对应的通孔，第一夹板靠近第二夹板的一侧固定连接有两个对称分布的卡紧块。本实用新型能够方便对切割刀进行拆装，且能够方便对腹部垫进行自动切断，提高了腹部垫的切断效率。

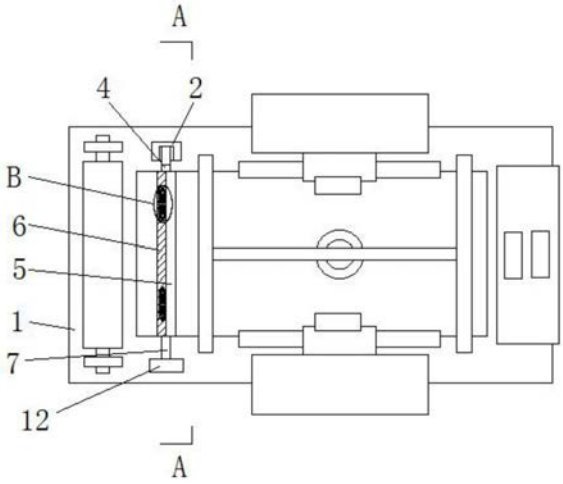

CN 209923583 U

1.一种腹部垫快速叠合拷边机，包括工作台(1)、翻叠杆、固定架、支撑架、液压杆、压盘、固定座(2)、切断刀(3)、手柄、导布辊支架、导布辊和支架，其特征在于，所述固定座(2)的表面转动连接有第一转轴(4)，所述第一转轴(4)远离固定座(2)的一端活动连接有第一夹板(5)和第二夹板(6)，所述第一夹板(5)和第二夹板(6)远离第一转轴(4)的一侧活动连接有第二转轴(7)，所述第一夹板(5)和第二夹板(6)相对的一侧均开设有与第一转轴(4)和第二转轴(7)相对应的通孔，所述第一夹板(5)靠近第二夹板(6)的一侧固定连接有两个对称分布的卡紧块(8)，所述第二夹板(6)靠近第一夹板(5)的一侧开设有与卡紧块(8)相对应的第一凹槽(9)，所述卡紧块(8)的上下两侧均开设有第二凹槽(10)，所述第二凹槽(10)内固定连接有卡紧机构，所述工作台(1)的上表面固定连接有切断机构。

2.根据权利要求1所述的一种腹部垫快速叠合拷边机，其特征在于，所述切断机构包括与工作台(1)的上表面固定连接的L型支撑架(11)，所述L型支撑架(11)水平部的底部固定连接有电动推杆(12)，所述电动推杆(12)的底部固定连接有支撑块(13)，所述第二转轴(7)的顶部固定连接有连接杆(14)，所述连接杆(14)的顶部转动连接有第一滑块，所述支撑块(13)的底部开设有与第一滑块匹配连接的第一滑槽，所述支撑块(13)的右侧固定连接有第二滑块，所述L型支撑架(11)竖直部的左侧开设有与第二滑块匹配连接的第二滑槽。

3.根据权利要求1所述的一种腹部垫快速叠合拷边机，其特征在于，所述第一夹板(5)和第二夹板(6)的底部开设有与切断刀(3)相对应的开口，且开口内固定连接有橡胶垫(15)。

4.根据权利要求1所述的一种腹部垫快速叠合拷边机，其特征在于，所述卡紧机构包括与第二凹槽(10)侧壁固定连接的弹簧(16)，所述弹簧(16)远离第二凹槽(10)侧壁的一端固定连接有推杆(17)，所述推杆(17)远离弹簧(16)的一端穿过第二凹槽(10)的开口处并固定连接有三角卡块(18)，所述第一凹槽(9)的上下两侧均开设有与三角卡块(18)相对应的卡槽。

5.根据权利要求4所述的一种腹部垫快速叠合拷边机，其特征在于，所述推杆(17)的左右两侧均固定连接有第三滑块，所述第二凹槽(10)的左右两侧均开设有与第三滑块匹配连接的第三滑槽。

6.根据权利要求4所述的一种腹部垫快速叠合拷边机，其特征在于，所述推杆(17)的一侧固定连接有拉杆(19)，所述第二凹槽(10)的一侧开设有与拉杆(19)相对应的条形开口。

一种腹部垫快速叠合拷边机

技术领域

[0001] 本实用新型涉及拷边机技术领域，尤其涉及一种腹部垫快速叠合拷边机。

背景技术

[0002] 拷边又叫锁边，是服装行业术语，在生产服装过程中，由于涤纶等所用的材料的一般是合成纤维，质地相对来说比较硬的剪裁后，剪开来的衣料边缝处的丝线因为本身的硬度比较高会散开来，所以需要拷边，在边缝处用专用的拷边机拷上一圈边免得布料里的丝线散开来，这样也起到美观的作用，拷边机在医学上也有运用，人体在手术过程中，医用需要用腹部垫来擦拭手术刀口和手术器械上的血液以方便看清人体相关部位，精确进行手术，而腹部垫的加工需要使用拷边机。

[0003] 经检索，中国专利授权号为CN207713936U的专利，公开了一种腹部垫快速叠合拷边机，包括工作台、侧拷边机、出料拷边机、电动机、第一带轮、皮带、第二带轮、履带轮、履带、马达、第一齿轮、第二齿轮、翻叠杆、固定架、支撑架、液压杆、压盘、固定座、切断刀、手柄、导布辊支架、导布辊和支架。上述专利中的一种腹部垫快速叠合拷边机存在以下不足：该专利中，在使用切断刀对腹部垫进行切断时，因切断刀在每次切断时，会与腹部垫产生摩擦，长时间使用时，容易导致切断刀的锋利度不足，无法有效的对其进行更换，且需要人手动按压切断刀，浪费劳动力，且影响腹部垫的切断效率。

实用新型内容

[0004] 本实用新型的目的是为了解决现有技术中在使用切断刀对腹部垫进行切断时，因切断刀在每次切断时，会与腹部垫产生摩擦，长时间使用时，容易导致切断刀的锋利度不足，无法有效的对其进行更换，且需要人手动按压切断刀，浪费劳动力，且影响腹部垫的切断效率的问题，而提出的一种腹部垫快速叠合拷边机。

[0005] 为了实现上述目的，本实用新型采用了如下技术方案：

[0006] 一种腹部垫快速叠合拷边机，包括工作台、翻叠杆、固定架、支撑架、液压杆、压盘、固定座、切断刀、手柄、导布辊支架、导布辊和支架，所述固定座的表面转动连接有第一转轴，所述第一转轴远离固定座的一端活动连接有第一夹板和第二夹板，所述第一夹板和第二夹板远离第一转轴的一侧活动连接有第二转轴，所述第一夹板和第二夹板相对的一侧均开设有与第一转轴和第二转轴相对应的通孔，所述第一夹板靠近第二夹板的一侧固定连接有两个对称分布的卡紧块，所述第二夹板靠近第一夹板的一侧开设有与卡紧块相对应的第一凹槽，所述卡紧块的上下两侧均开设有第二凹槽，所述第二凹槽内固定连接有卡紧机构，所述工作台的上表面固定连接有切断机构。

[0007] 优选的，所述切断机构包括与工作台的上表面固定连接的L型支撑架，所述L型支撑架水平部的底部固定连接有电动推杆，所述电动推杆的底部固定连接有支撑块，所述第二转轴的顶部固定连接有连接杆，所述连接杆的顶部转动连接有第一滑块，所述支撑块的底部开设有与第一滑块匹配连接的第一滑槽，所述支撑块的右侧固定连接有第二滑块，所

述L型支撑架竖直部的左侧开设有与第二滑块匹配连接的第二滑槽。

[0008] 优选的，所述第一夹板和第二夹板的底部开设有与切断刀相对应的开口，且开口内固定连接有橡胶垫。

[0009] 优选的，所述卡紧机构包括与第二凹槽侧壁固定连接的弹簧，所述弹簧远离第二凹槽侧壁的一端固定连接有推杆，所述推杆远离弹簧的一端穿过第二凹槽的开口处并固定连接有三角卡块，所述第一凹槽的上下两侧均开设有与三角卡块相对应的卡槽。

[0010] 优选的，所述推杆的左右两侧均固定连接有第三滑块，所述第二凹槽的左右两侧均开设有与第三滑块匹配连接的第三滑槽。

[0011] 优选的，所述推杆的一侧固定连接有拉杆，所述第二凹槽的一侧开设有与拉杆相对应的条形开口。

[0012] 与现有技术相比，本实用新型提供了一种腹部垫快速叠合拷边机，具备以下有益效果：

[0013] 1、该腹部垫快速叠合拷边机，通过设置有设置有第一夹板、第二夹板、卡紧块、弹簧、推杆和三角卡块，在需要对切割刀进行拆卸更换时，拉动拉杆，拉杆在第二凹槽上的条形开口内滑动，并拉动推杆，推杆通过第三滑块在第三滑槽内滑动，并拉动三角卡块，使三角卡块远离第一凹槽上的卡槽，推杆挤压弹簧，弹簧带动推杆和三角卡块伸进卡紧块上的凹槽内，使第一夹板和第二夹板相互远离，将切割刀取下，反之对切割刀进行安装，能够方便对切割刀进行拆装。

[0014] 2、该腹部垫快速叠合拷边机，通过设置有电动推杆、支撑块、连接杆和第二转轴，在需要对腹部垫进行切断时，启动电动推杆，电动推杆推动支撑块，支撑块通过第二滑块在第二滑槽内滑动，并挤压连接杆，连接杆通过第一滑块在第一滑槽内滑动，并挤压第二转轴，第二转轴拉动第一夹板和第二夹板，通过第一夹板和第二夹板带动切断刀对腹部垫进行切断，能够方便对腹部垫进行自动切断，提高了腹部垫的切断效率。

[0015] 该装置中未涉及部分均与现有技术相同或可采用现有技术加以实现，本实用新型能够方便对切割刀进行拆装，且能够方便对腹部垫进行自动切断，提高了腹部垫的切断效率。

附图说明

[0016] 图1为本实用新型提出的一种腹部垫快速叠合拷边机的结构示意图；

[0017] 图2为图1的A-A向剖视图；

[0018] 图3为本实用新型提出的一种腹部垫快速叠合拷边机B部分的结构示意图。

[0019] 图中：1工作台、2固定座、3切断刀、4第一转轴、5第一夹板、6第二夹板、7第二转轴、8卡紧块、9第一凹槽、10第二凹槽、11 L型支撑架、12电动推杆、13支撑块、14连接杆、15橡胶垫、16弹簧、17推杆、18三角卡块、19拉杆。

具体实施方式

[0020] 下面将结合本实用新型实施例中的附图，对本实用新型实施例中的技术方案进行清楚、完整地描述，显然，所描述的实施例仅仅是本实用新型一部分实施例，而不是全部的实施例。

[0021] 在本实用新型的描述中，需要理解的是，术语“上”、“下”、“前”、“后”、“左”、“右”、“顶”、“底”、“内”、“外”等指示的方位或位置关系为基于附图所示的方位或位置关系，仅是为了便于描述本实用新型和简化描述，而不是指示或暗示所指的装置或元件必须具有特定的方位、以特定的方位构造和操作，因此不能理解为对本实用新型的限制。

[0022] 参照图1-3，一种腹部垫快速叠合拷边机，包括工作台1、翻叠杆、固定架、支撑架、液压杆、压盘、固定座2、切断刀3、手柄、导布辊支架、导布辊和支架，固定座2的表面转动连接有第一转轴4，第一转轴4远离固定座2的一端活动连接有第一夹板5和第二夹板6，第一夹板5和第二夹板6远离第一转轴4的一侧活动连接有第二转轴7，第一夹板5和第二夹板6相对的一侧均开设有与第一转轴4和第二转轴7相对应的通孔，第一夹板5靠近第二夹板6的一侧固定连接有两个对称分布的卡紧块8，第二夹板6靠近第一夹板5的一侧开设有与卡紧块8相对应的第一凹槽9，卡紧块8的上下两侧均开设有第二凹槽10，第二凹槽10内固定连接有卡紧机构，工作台1的上表面固定连接有切断机构。

[0023] 切断机构包括与工作台1的上表面固定连接的L型支撑架11，L型支撑架11水平部的底部固定连接有电动推杆12，电动推杆12的底部固定连接有支撑块13，第二转轴7的顶部固定连接有连接杆14，连接杆14的顶部转动连接有第一滑块，支撑块13的底部开设有与第一滑块匹配连接的第一滑槽，支撑块13的右侧固定连接有第二滑块，L型支撑架11竖直部的左侧开设有与第二滑块匹配连接的第二滑槽，能够方便对切割刀3进行更换。

[0024] 第一夹板5和第二夹板6的底部开设有与切断刀3相对应的开口，且开口内固定连接有橡胶垫15，能够方便对切割刀3进行安装。

[0025] 卡紧机构包括与第二凹槽10侧壁固定连接的弹簧16，弹簧16远离第二凹槽10侧壁的一端固定连接有推杆17，推杆17远离弹簧16的一端穿过第二凹槽10的开口处并固定连接有三角卡块18，第一凹槽9的上下两侧均开设有与三角卡块18相对应的卡槽，能够方便使第一夹板5和第二夹板6相互卡紧。

[0026] 推杆17的左右两侧均固定连接有第三滑块，第二凹槽10的左右两侧均开设有与第三滑块匹配连接的第三滑槽，能够方便对推杆17进行限位。

[0027] 推杆17的一侧固定连接有拉杆19，第二凹槽10的一侧开设有与拉杆19相对应的条形开口，能够方便拉动推杆17。

[0028] 本实用新型中，在需要对切割刀3进行拆卸更换时，拉动拉杆19，拉杆19在第二凹槽10上的条形开口内滑动，并拉动推杆17，推17杆通过第三滑块在第三滑槽内滑动，并拉动三角卡块18，使三角卡块18远离第一凹槽9上的卡槽，推杆17挤压弹簧16，弹簧16带动推杆和17三角卡块伸18进卡紧块6上的第二凹槽10内，使第一夹板5和第二夹板6相互远离，将切割刀3取下，反之对切割刀3进行安装，能够方便对切割刀3进行拆装，在需要对腹部垫进行切断时，启动电动推杆12，电动推杆12推动支撑块13，支撑块13通过第二滑块在第二滑槽内滑动，并挤压连接杆14，连接杆14通过第一滑块在第一滑槽内滑动，并挤压第二转轴7，第二转轴7拉动第一夹板5和第二夹板6，通过第一夹板5和第二夹板6带动切断刀3对腹部垫进行切断，能够方便对腹部垫进行自动切断，提高了腹部垫的切断效率。

[0029] 以上所述，仅为本实用新型较佳的具体实施方式，但本实用新型的保护范围并不局限于此，任何熟悉本技术领域的技术人员在本实用新型揭露的技术范围内，根据本实用新型的技术方案及其实用新型构思加以等同替换或改变，都应涵盖在本实用新型的保护范

围之内。

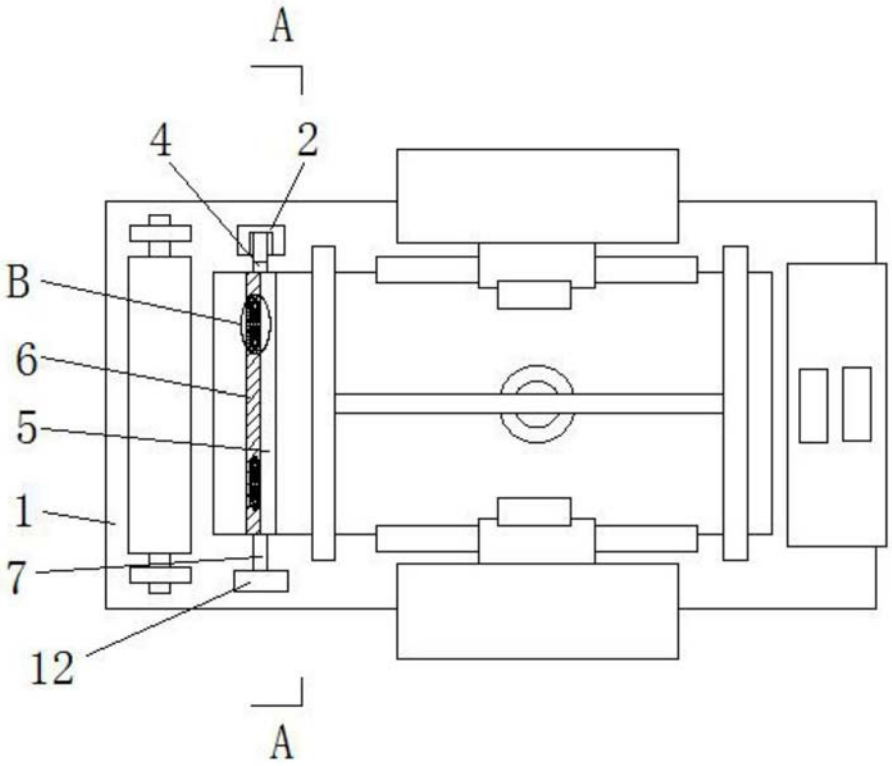

图1

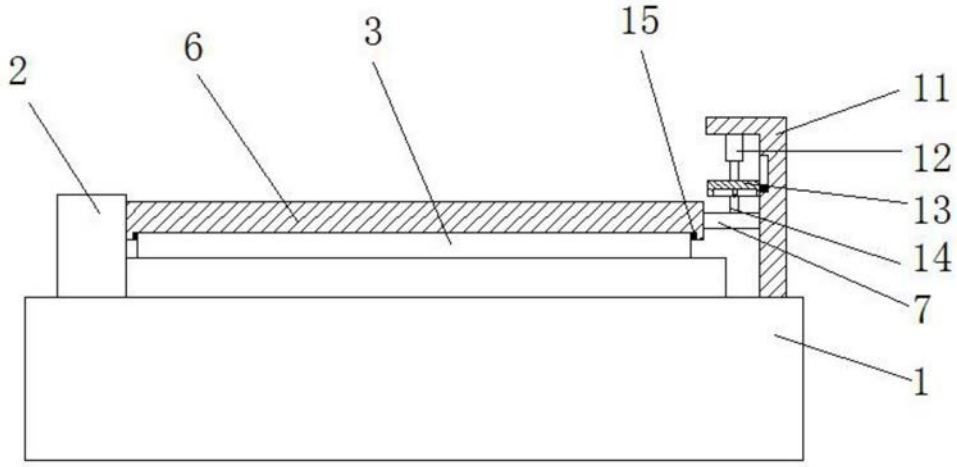

图2

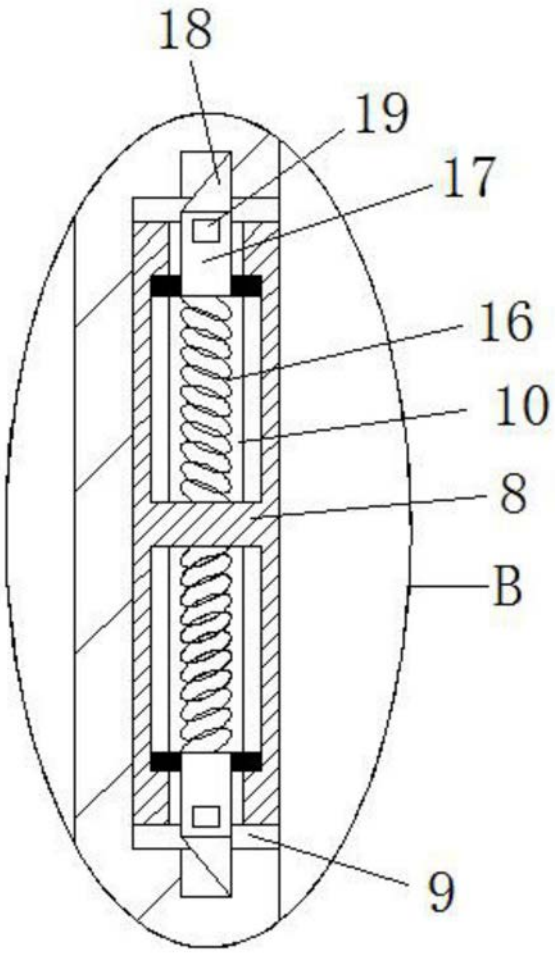

图3