(19)中华人民共和国国家知识产权局

(12)实用新型专利

(10)授权公告号 CN 210384373 U
(45)授权公告日 2020.04.24

(21)申请号 201920874707.3

(22)申请日 2019.06.12

(73)专利权人 南通市妇幼保健院
地址 226500 江苏省南通市世纪大道399号

(72)发明人 高红娟

(74)专利代理机构 北京科亿知识产权代理事务所(普通合伙) 11350
代理人 汤东凤

(51)Int.Cl.
A61H 15/00(2006.01)
A61H 23/02(2006.01)
A61F 7/00(2006.01)

权利要求书1页 说明书4页 附图2页

(54)实用新型名称

一种医用妇科孕妇疼痛按摩护理装置

(57)摘要

本实用新型公开了一种医用妇科孕妇疼痛按摩护理装置，包括第一床架和按摩垫，所述第一床架的左端水平连接有第二床架，且第二床架的左端水平安置有第三床架，所述第一床架、第二床架和第三床架的上端均安装有床垫，且床垫的上表面左侧固定有按摩枕，所述床垫的上表面中间位置设置有气囊垫，且气囊垫的正面连接有气管，所述气管的下方安装有微型气泵，且微型气泵固定在第二床架的正面，所述按摩垫设置于微型气泵的右侧，且按摩垫的内部均匀等距设置有绝缘加热区。该医用妇科孕妇疼痛按摩护理装置吸湿和透气效果好，能够进行折叠，可以实现肩颈与腰腹同时按摩，并且在按摩的同时进行热敷，有利于增强整个装置的按摩护理效果。

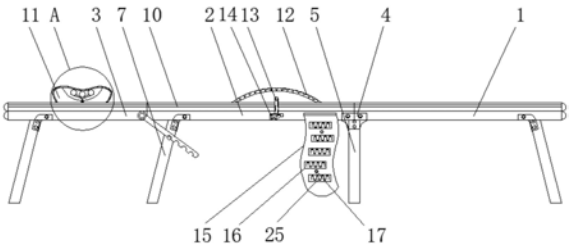

CN 210384373 U

1.一种医用妇科孕妇疼痛按摩护理装置,包括第一床架(1)和按摩垫(15),其特征在于:所述第一床架(1)的左端水平连接有第二床架(2),且第二床架(2)的左端水平安置有第三床架(3),所述第一床架(1)与第二床架(2)的连接处下端安装有第一连接套(4),且第一连接套(4)的下端垂直固定有第一支撑脚(5),所述第一床架(1)的右下角/第二床架(2)的左下角/第三床架(3)的左下角均安装有第二连接套(6),且第二连接套(6)的下端固定有第二支撑脚(7),所述第二连接套(6)的正面连接有销轴(8),且销轴(8)的下方设置有固定螺栓(9),所述第一床架(1)、第二床架(2)和第三床架(3)的上端均安装有床垫(10),且床垫(10)的上表面左侧固定有按摩枕(11),所述床垫(10)的上表面中间位置设置有气囊垫(12),且气囊垫(12)的正面连接有气管(13),所述气管(13)的下方安装有微型气泵(14),所述按摩垫(15)设置于微型气泵(14)的右侧,且按摩垫(15)的内部等距设置有绝缘加热区(16),所述绝缘加热区(16)的内侧安装有微型振动电机(17)。

2.根据权利要求1所述的一种医用妇科孕妇疼痛按摩护理装置,其特征在于:所述第一床架(1)和第二床架(2)关于第一支撑脚(5)左右对称,且第一床架(1)、第二床架(2)和第三床架(3)之间相互配合构成折叠结构。

3.根据权利要求1所述的一种医用妇科孕妇疼痛按摩护理装置,其特征在于:所述第三床架(3)的前后两侧均安装有转轴(18),且转轴(18)的右下角转动连接有卡条(19),所述卡条(19)的正面均匀开设有卡槽(20),且卡槽(20)的内部安置有定位块(21),并且定位块(21)固定在第二支撑脚(7)的正面,同时卡槽(20)与定位块(21)之间构成卡合结构。

4.根据权利要求1所述的一种医用妇科孕妇疼痛按摩护理装置,其特征在于:所述床垫(10)包括海绵垫层(1001)、防潮吸湿层(1002)和加强网布层(1003),所述床垫(10)的内部中间位置设置有防潮吸湿层(1002),且防潮吸湿层(1002)的上表面连接有加强网布层(1003),所述防潮吸湿层(1002)的下表面安装有海绵垫层(1001),且防潮吸湿层(1002)与海绵垫层(1001)之间紧密贴合。

5.根据权利要求1所述的一种医用妇科孕妇疼痛按摩护理装置,其特征在于:所述按摩枕(11)的内部填充有太空记忆棉填充层(22),且太空记忆棉填充层(22)的中间位置固定有微型转动电机(23),所述微型转动电机(23)的上端连接有按摩头(24),且微型转动电机(23)与按摩头(24)之间相互配合构成转动结构。

6.根据权利要求1所述的一种医用妇科孕妇疼痛按摩护理装置,其特征在于:所述气囊垫(12)的结构为弧形结构,且气囊垫(12)通过气管(13)与微型气泵(14)之间构成连通结构。

7.根据权利要求1所述的一种医用妇科孕妇疼痛按摩护理装置,其特征在于:所述绝缘加热区(16)的内部安装有电热丝(25),且电热丝(25)的结构为镂空网状结构。

一种医用妇科孕妇疼痛按摩护理装置

技术领域

[0001] 本实用新型涉及医疗器械技术领域，具体为一种医用妇科孕妇疼痛按摩护理装置。

背景技术

[0002] 孕妇在孕期中常伴有或多或少疼痛感，孕妇在怀孕4个月左右时，子宫增大，同时子宫圆韧带被牵拉，很多孕妇都会感觉有些腹痛，这种疼痛，部位多位于下腹部子宫一侧或双侧，呈牵涉痛、钝痛或隐痛，走较远的路或者变换体位时，疼痛会变得更明显，并且随着孕期的增长，孕妇肩颈以及腰部的承受力增加，也容易局部疼痛，因此急需要一种孕妇疼痛护理装置，去帮助孕妇减轻痛苦。

[0003] 目前市场上的护理装置，尤其是护理床，其透气和吸湿效果较差，不便于孕妇长期使用，同时床体不便于折叠，占用空间大，并且在使用过程中不便于同时对孕妇的肩颈以及腰腹进行按摩护理，且难以根据孕妇的不同孕期，选择合适的按摩体位，实用性较差的问题，为此，我们提出一种医用妇科孕妇疼痛按摩护理装置。

实用新型内容

[0004] 本实用新型的目的在于提供一种医用妇科孕妇疼痛按摩护理装置，以解决上述背景技术中提出的目前市场上的护理装置，尤其是护理床，其透气和吸湿效果较差，不便于孕妇长期使用，同时床体不便于折叠，占用空间大，并且在使用过程中不便于同时对孕妇的肩颈以及腰腹进行按摩护理，且难以根据孕妇的不同孕期，选择合适的按摩体位，实用性较差的问题。

[0005] 为实现上述目的，本实用新型提供如下技术方案：一种医用妇科孕妇疼痛按摩护理装置，包括第一床架和按摩垫，所述第一床架的左端水平连接有第二床架，且第二床架的左端水平安置有第三床架，所述第一床架与第二床架的连接处下端安装有第一连接套，且第一连接套的下端垂直固定有第一支撑脚，所述第一床架的右下角/第二床架的左下角/第三床架的左下角均安装有第二连接套，且第二连接套的下端固定有第二支撑脚，所述第二连接套的正面连接有销轴，且销轴的下方设置有固定螺栓，所述第一床架、第二床架和第三床架的上端均安装有床垫，且床垫的上表面左侧固定有按摩枕，所述床垫的上表面中间位置设置有气囊垫，且气囊垫的正面连接有气管，所述气管的下方安装有微型气泵，所述按摩垫设置于微型气泵的右侧，且按摩垫的内部均匀等距设置有绝缘加热区，所述绝缘加热区的内侧安装有微型振动电机。

[0006] 优选的，所述第一床架和第二床架关于第一支撑脚左右对称，且第一床架、第二床架和第三床架之间相互配合构成折叠结构。

[0007] 优选的，所述第三床架的前后两侧均安装有转轴，且转轴的右下角转动连接有卡条，所述卡条的正面均匀开设有卡槽，且卡槽的内部安置有定位块，并且定位块固定在第二支撑脚的正面，同时卡槽与定位块之间构成卡合结构。

[0008] 优选的，所述床垫包括海绵垫层、防潮吸湿层和加强网布层，所述床垫的内部中间位置设置有防潮吸湿层，且防潮吸湿层的上表面连接有加强网布层，所述防潮吸湿层的下表面安装有海绵垫层，且防潮吸湿层与海绵垫层之间紧密贴合。

[0009] 优选的，所述按摩枕的内部填充有太空记忆棉填充层，且太空记忆棉填充层的中间位置固定有微型转动电机，所述微型转动电机的上端连接有按摩头，且微型转动电机与按摩头之间相互配合构成转动结构。

[0010] 优选的，所述气囊垫的结构为弧形结构，且气囊垫通过气管与微型气泵之间构成连通结构。

[0011] 优选的，所述绝缘加热区的内部安装有电热丝，且电热丝的结构为镂空网状结构。

[0012] 与现有技术相比，本实用新型的有益效果是：

[0013] 1.该医用妇科孕妇疼痛按摩护理装置设置第一床架、第二床架和第三床架这三个部分可以相互折叠，以便于减小整个装置的占地空间，从而方便进行收纳，设置第三床架可以根据定位块在不同卡槽上进行卡合进行放置角度进行调节，有利于根据使用者的不同使用需要进行不同的调节；

[0014] 2.设置整个装置的床垫由海绵垫层、防潮吸湿层和加强网布层三层构成，增强了整个床垫的柔软度，干燥吸湿效果以及透气性，为孕妇提供一个舒适的护理体验，设置微型转动电机可以带动三角球状的按摩头转动，从而实现对使用者的颈部进行按摩，有利于缓解使用者的肩颈疼痛；

[0015] 3.设置气囊垫可以任意调节鼓起程度，以便于根据孕妇的不同孕期的肚子大小，调节气囊垫的大小，可以分担使用者的腰腹受力，避免由于孕妇肚子太大而压迫腰腹神经，引起腰腹疼痛，方便不同孕期的孕妇使用，设置按摩垫可以在按摩的同时进行热敷，有利于减轻使用者的腹部疼痛。

附图说明

[0016] 图1为本实用新型结构示意图；

[0017] 图2为本实用新型图1中A处局部放大结构示意图；

[0018] 图3为本实用新型卡条与定位块连接处结构示意图。

[0019] 图中：1、第一床架；2、第二床架；3、第三床架；4、第一连接套；5、第一支撑脚；6、第二连接套；7、第二支撑脚；8、销轴；9、固定螺栓；10、床垫；11、按摩枕；12、气囊垫；13、气管；14、微型气泵；15、按摩垫；16、绝缘加热区；17、微型振动电机；18、转轴；19、卡条；20、卡槽；21、定位块；22、太空记忆棉填充层；23、微型转动电机；24、按摩头；25、电热丝；1001、海绵垫层；1002、防潮吸湿层；1003、加强网布层。

具体实施方式

[0020] 下面将结合本实用新型实施例中的附图，对本实用新型实施例中的技术方案进行清楚、完整地描述，显然，所描述的实施例仅仅是本实用新型一部分实施例，而不是全部的实施例。基于本实用新型中的实施例，本领域普通技术人员在没有做出创造性劳动前提下所获得的所有其他实施例，都属于本实用新型保护的范围。

[0021] 请参阅图1-3，本实用新型提供一种技术方案：一种医用妇科孕妇疼痛按摩护理装

置，包括第一床架1、第二床架2、第三床架3、第一连接套4、第一支撑脚5、第二连接套6、第二支撑脚7、销轴8、固定螺栓9、床垫10、按摩枕11、气囊垫12、气管13、微型气泵14、按摩垫15、绝缘加热区16、微型振动电机17、转轴18、卡条19、卡槽20、定位块21、太空记忆棉填充层22、微型转动电机23、按摩头24、电热丝25、海绵垫层1001、防潮吸湿层1002和加强网布层1003，第一床架1的左端水平连接有第二床架2，且第二床架2的左端水平安置有第三床架3，第一床架1与第二床架2的连接处下端安装有第一连接套4，且第一连接套4的下端垂直固定有第一支撑脚5，第一床架1和第二床架2关于第一支撑脚5左右对称，且第一床架1、第二床架2和第三床架3之间相互配合构成折叠结构，设置整个护理装置分为三大部分，分别为第一床架1、第二床架2和第三床架3，并且这三个部分可以相互折叠，以便于减小整个装置的占地空间，从而方便进行收纳；

[0022] 第一床架1的右下角/第二床架2的左下角/第三床架3的左下角均安装有第二连接套6，且第二连接套6的下端固定有第二支撑脚7，第二连接套6的正面连接有销轴8，且销轴8的下方设置有固定螺栓9，第一床架1、第二床架2和第三床架3的上端均安装有床垫10，且床垫10的上表面左侧固定有按摩枕11，床垫10的上表面中间位置设置有气囊垫12，且气囊垫12的正面连接有气管13，气管13的下方安装有微型气泵14，气囊垫12的结构为弧形结构，且气囊垫12通过气管13与微型气泵14之间构成连通结构，设置鼓起的气囊垫12正好垫在使用者的腰腹下方，可以分担使用者的腰腹受力，避免由于孕妇肚子太大而压迫腰腹神经，引起腰腹疼痛，同时气管13连通气囊垫12和微型气泵14，以便于气囊垫12可以利用微型气泵14向内部充气，从而任意调节气囊垫12的鼓起程度，方便不同孕期的孕妇使用，按摩垫15设置于微型气泵14的右侧，且按摩垫15的内部均匀等距设置有绝缘加热区16，绝缘加热区16的内侧安装有微型振动电机17，第三床架3的前后两侧均安装有转轴18，且转轴18的右下角转动连接有卡条19，卡条19的正面均匀开设有卡槽20，且卡槽20的内部安置有定位块21，并且定位块21固定在第二支撑脚7的正面，同时卡槽20与定位块21之间构成卡合结构，设置卡条19可以绕着转轴18转动，以便于实现定位块21在不同卡槽20上进行卡合，从而对第三床架3的放置角度进行调节，有利于根据使用者的不同使用需要进行不同的调节；

[0023] 按摩枕11的内部填充有太空记忆棉填充层22，且太空记忆棉填充层22的中间位置固定有微型转动电机23，微型转动电机23的上端连接有按摩头24，且微型转动电机23与按摩头24之间相互配合构成转动结构，设置按摩头24呈三角球状，并且在按摩枕11前后两侧各设置了一个，微型转动电机23可以带动按摩头24转动，从而实现对使用者的颈部进行按摩，有利于缓解使用者的肩颈疼痛，绝缘加热区16的内部安装有电热丝25，且电热丝25的结构为镂空网状结构，设置按摩垫15可以束缚在使用者的腰腹部，并且对使用者的腰腹部进行震动按摩，有利于减轻使用者的腹部疼痛，同时按摩垫15还设置了几块绝缘加热区16，可以在按摩的同时进行热敷，有利于增强整个装置的按摩护理效果，床垫10包括海绵垫层1001、防潮吸湿层1002和加强网布层1003，床垫10的内部中间位置设置有防潮吸湿层1002，且防潮吸湿层1002的上表面连接有加强网布层1003，防潮吸湿层1002的下表面安装有海绵垫层1001，且防潮吸湿层1002与海绵垫层1001之间紧密贴合，设置整个装置的床垫10由海绵垫层1001、防潮吸湿层1002和加强网布层1003三层构成，其中海绵垫层1001增强了整个床垫10的柔软度，而防潮吸湿层1002可以保证床垫10处于干燥舒爽状态，加强网布层1003可以增强整个床垫10的透气效果，有利于为孕妇提供一个舒适的护理体验。

[0024] 工作原理：对于这类的医用妇科孕妇疼痛按摩护理装置，首先整个装置由三大部分构成，分别为第一床架1、第二床架2和第三床架3，其中第一床架1和第二床架2大小相等，并且连接处用第一连接套4包裹，在第一连接套4的左右两端用销轴8进行固定，使得第一床架1和第二床架2可以绕着销轴8转动，二者之间进行折叠，而第一连接套4的下端用两个固定螺栓9与第一支撑脚5固定在一起，第三床架3的长度较小，主要用来承托使用者的头部，而第一床架1的最右端和第二床架2的最左端以及第三床架3的最左端都套着第二连接套6，并且利用销轴8固定在一起，而第二连接套6的下端用两个固定螺栓9与第二支撑脚7固定在一起；

[0025] 当整个装置水平展开时，第一支撑脚5和第二支撑脚7对整个装置进行支撑，然后顺时针转动第三床架3，使得第三床架3与第二床架2之间形成一定的倾角，适合使用者躺下，然后转动卡条19，使得卡条19绕着转轴18转动，将对应的卡槽20卡在定位块21的外侧，从而对第三床架3的倾角进行固定，然后使用者躺在床垫10上，与加强网布层1003接触，增强透气效果，同时海绵垫层1001和防潮吸湿层1002分别提高了床垫10的吸湿性和柔软度，适合孕妇使用，使用者颈部枕在按摩枕11上，按摩枕11内部的太空记忆棉填充层22承托住使用者的颈部；

[0026] 启动型号为LB16的微型转动电机23，微型转动电机23工作带动按摩头24转动，对使用者的肩颈进行按摩，减轻使用者的痛苦，然后使用者的腰腹部垫在气囊垫12上，然后启动型号为DC3VM20的微型气泵14，微型气泵14工作通过气管13向气囊垫12内部充气，使得气囊垫12鼓起，托住使用者的腰部，然后将按摩垫15绕过使用者的小腹，使得按摩垫15覆盖在使用者的小腹上，绝缘加热区16与使用者身体接触，然后启动型号为A1230的微型振动电机17，微型振动电机17带动气囊垫12产生震动，同时启动电热丝25，电热丝25工作散发热量，经过绝缘加热区16的内部多层阻燃层的导热，从而将热量传递使用者的身体，与震动按摩一起作用，减轻患者的腰腹部的疼痛，就这样完成整个医用妇科孕妇疼痛按摩护理装置的使用过程。

[0027] 尽管已经示出和描述了本实用新型的实施例，对于本领域的普通技术人员而言，可以理解在不脱离本实用新型的原理和精神的情况下可以对这些实施例进行多种变化、修改、替换和变型，本实用新型的范围由所附权利要求及其等同物限定。

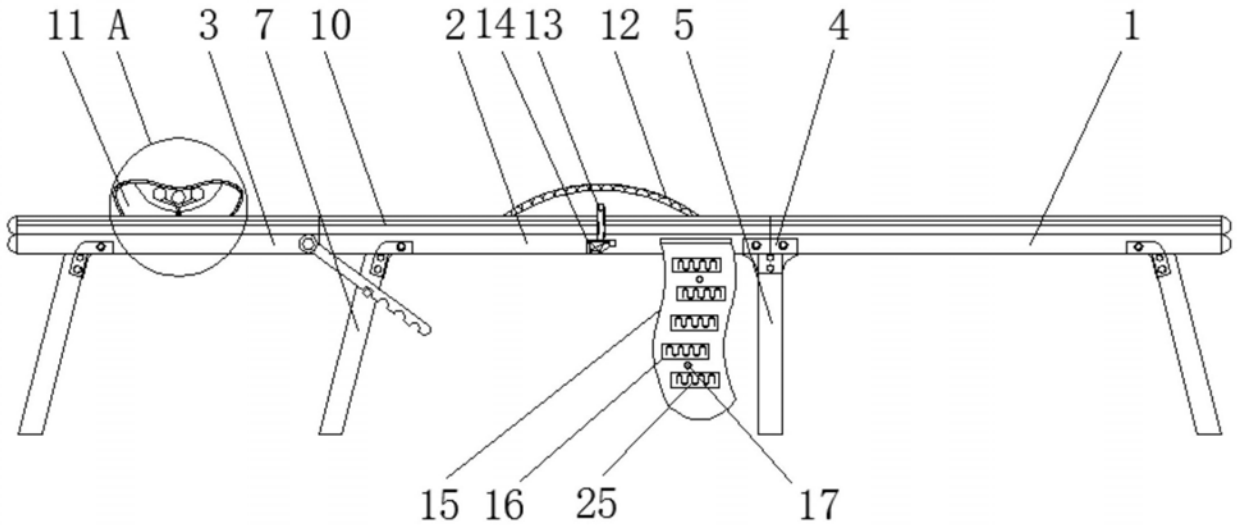

图1

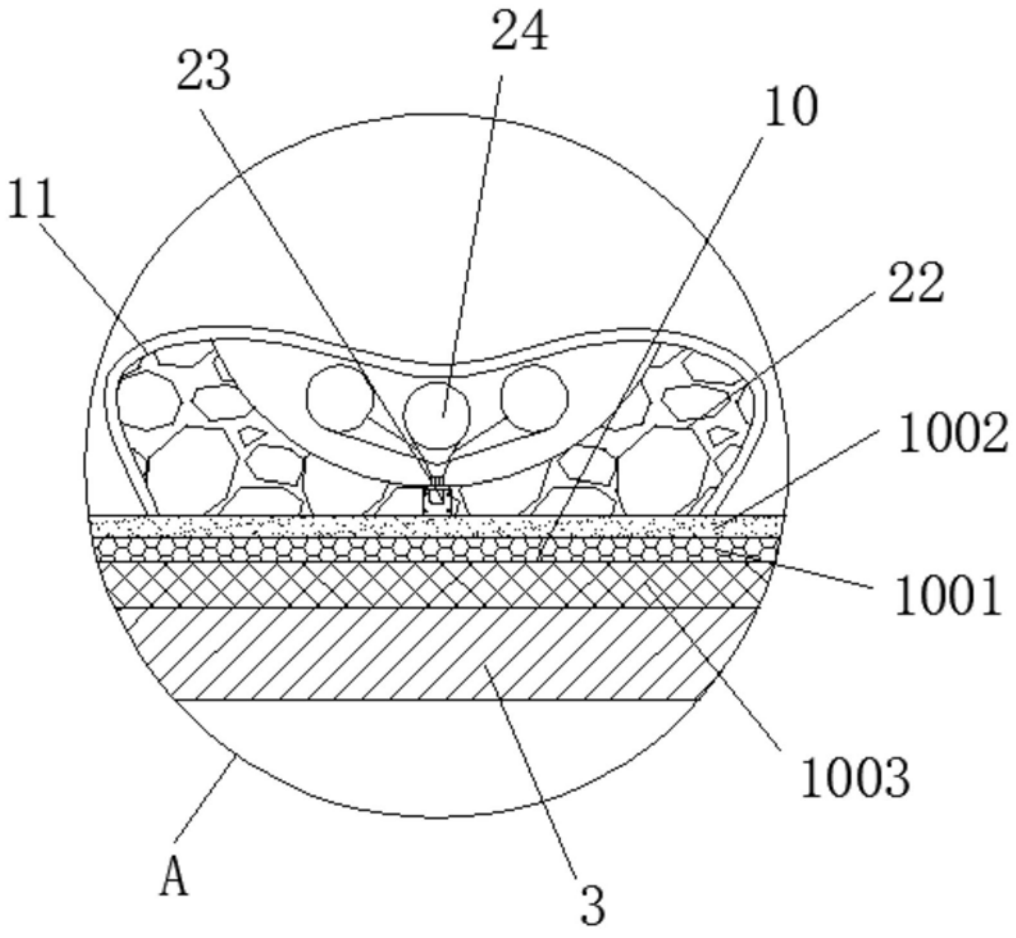

图2

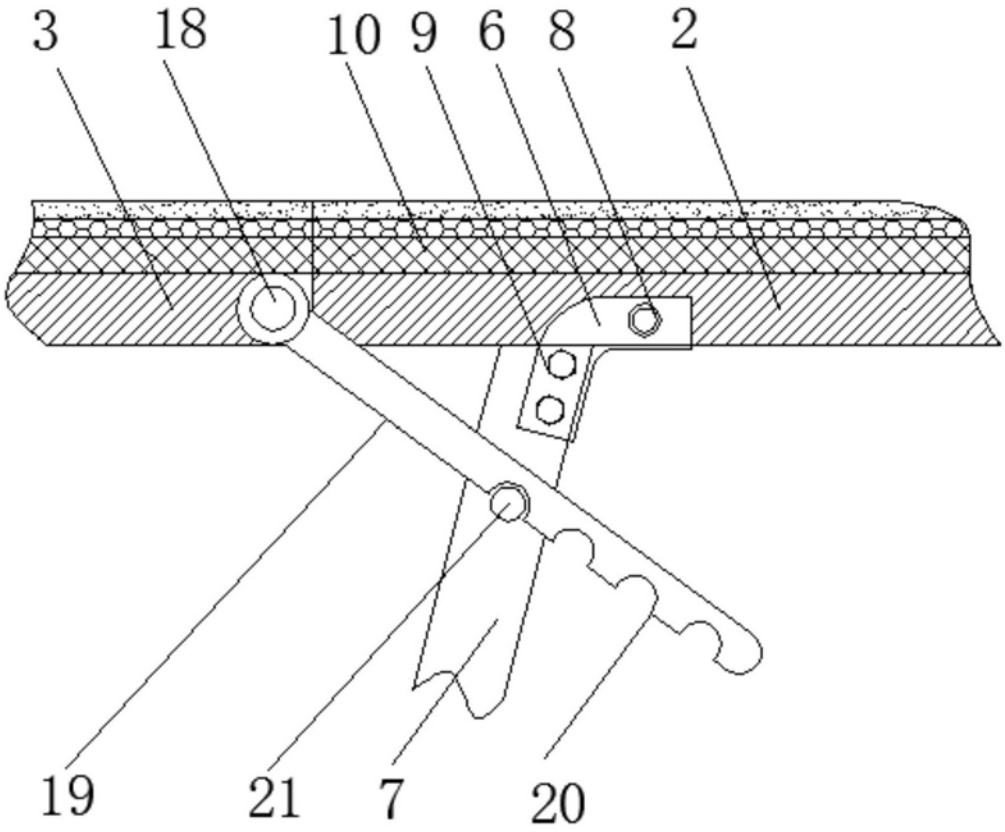

图3