(19)国家知识产权局

(12)实用新型专利

(10)授权公告号 CN 220359895 U
(45)授权公告日 2024.01.19

(21)申请号 202321431383.9

(22)申请日 2023.06.06

(73)专利权人 内蒙古恒利泰管理咨询有限公司
地址 017000 内蒙古自治区鄂尔多斯市伊金霍洛旗阿镇创业大厦A座1501室

(72)发明人 那日素 蔡占军 那日格勒乐 庞晶 斯庆 布音力格图 郝云峰 郝永峰 郭秀芳

(74)专利代理机构 北京睿智保诚专利代理事务所(普通合伙) 11732
专利代理师 周新楣

(51)Int.Cl.
*A01K 5/02*(2006.01)
*A01K 5/00*(2006.01)
*A01K 5/01*(2006.01)
*B01F 35/75*(2022.01)
*B01F 35/12*(2022.01)
*B01F 35/92*(2022.01)
*B01F 27/72*(2022.01)
*B01F 27/70*(2022.01)
*B01F 27/192*(2022.01)

权利要求书1页 说明书4页 附图3页

(54)实用新型名称

一种用于冬季养殖林麝的饲料装置

(57)摘要

本实用新型公开了一种用于冬季养殖林麝的饲料装置,涉及饲料装置技术领域,包括底座,底座上设有支撑杆,支撑杆远离底座的一端转动连接有桶体,桶体上端设有进料口,桶体斜下方设有出料口,出料口处设有盖板,桶体内腔设有加热层,桶体一侧设有搅拌电机,搅拌电机的输出端连接有搅拌轴,搅拌轴贯穿所述桶体一侧并向内延伸与桶体另一侧转动连接;搅拌轴上设有连接杆,连接杆上设有搅拌杆。本实用新型通过设置加热层,可以对饲料进行加热,避免冰凉的饲料影响林麝生长发育;通过设置搅拌轴和搅拌杆,可以对青储饲料与精饲料进行搅拌,使青储饲料和精饲料均匀混合,同时也可以加快对饲料的加热效率。

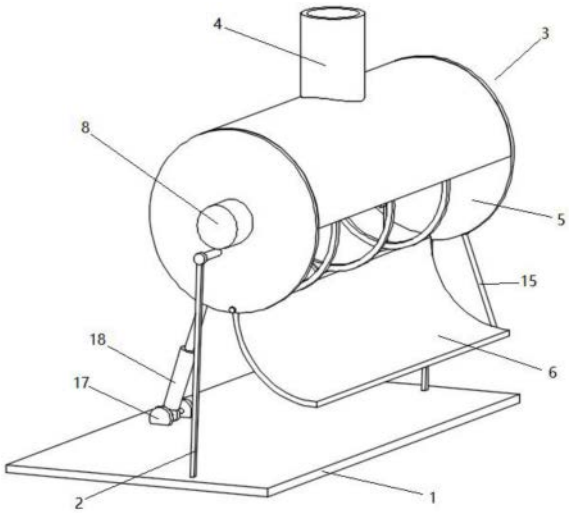


CN 220359895 U

1.一种用于冬季养殖林麝的饲料装置,其特征在于,包括底座,所述底座上设有支撑杆,所述支撑杆远离底座的一端转动连接有桶体,所述桶体上端设有进料口,所述桶体斜下方设有出料口,所述出料口处设有盖板,所述桶体内腔设有加热层,所述桶体一侧设有搅拌电机,所述搅拌电机的输出端连接有搅拌轴,所述搅拌轴贯穿所述桶体一侧并向内延伸与所述桶体另一侧转动连接;所述搅拌轴上设有连接杆,所述连接杆上设有搅拌杆。

2.根据权利要求1所述的一种用于冬季养殖林麝的饲料装置,其特征在于,所述连接杆为多组均匀设置在所述搅拌轴上,所述搅拌杆与所述搅拌轴平行。

3.根据权利要求1所述的一种用于冬季养殖林麝的饲料装置,其特征在于,还包括螺旋杆,所述连接杆螺旋设置在所述搅拌轴上,所述螺旋杆依次与所述连接杆端部连接,所述螺旋杆贴合所述桶体内壁。

4.根据权利要求1所述的一种用于冬季养殖林麝的饲料装置,其特征在于,所述盖板与所述出料口相适配,所述盖板一端与所述出料口下边缘处铰接,所述盖板外壁设有第一固定块,所述桶体一侧设有第二固定块,第一液压杆两端分别与第一固定块和第二固定块铰接,所述第一液压杆用于控制所述盖板开合。

5.根据权利要求1所述的一种用于冬季养殖林麝的饲料装置,其特征在于,所述底座上设有第三固定块,所述桶体外壁设有第四固定块,第二液压杆两端分别与第三固定块和第四固定块铰接。

6.根据权利要求1所述的一种用于冬季养殖林麝的饲料装置,其特征在于,所述桶体的桶壁从内到外设有加热层、保温层和隔音层。

7.根据权利要求1所述的一种用于冬季养殖林麝的饲料装置,其特征在于,所述桶体开口处下方设有料槽。

# 一种用于冬季养殖林麝的饲料装置

## 技术领域

[0001] 本实用新型涉及喂料装置技术领域,尤其涉及一种用于冬季养殖林麝的饲料装置。

## 背景技术

[0002] 林麝是麝属中体型最小的一种。成年林麝体重6-9kg,体长630-800mm,肩高小于500mm。林麝的麝香腺分泌物被称为“麝香”。麝香成分含有麝香酮、含氮化合物、胆甾醇和脂肪酸等。中国传统中医学应用麝香制药,有极高的药用价值;还因麝香酮香味能持久保持,因此麝香具有较强的定香、固香作用,在香料领域中被用作添加剂。故人工养殖麝香有着极高的经济效益。

[0003] 在人工养殖林麝时,需要按照林麝的养殖阶段,及时在青储饲料中添加精饲料以满足林麝生长发育所需的能量;同时随着冬季来临,气温降低,饲料的温度也随之降低,在饲喂时,冰冷的饲料导致林麝减少吃料甚至不吃料,增加了饲料的浪费,导致林麝营养不良,还会导致林麝发生腹痛、腹泻,甚至导致怀崽林麝发生流产等问题。

[0004] 现有的林麝饲料装置结构简单,功能单一,不能将青储饲料与精饲料混合均匀,不能将冰冷的饲料进行快速加热,进而不能满足人工养殖林麝的需求。

[0005] 为此本实用新型提出一种用于冬季养殖林麝的饲料装置。

## 实用新型内容

[0006] 本实用新型的目的是解决现有技术中存在的缺陷,而提出的一种用于冬季养殖林麝的饲料装置。

[0007] 为了实现上述目的,本实用新型采用了如下技术方案:

[0008] 一种用于冬季养殖林麝的饲料装置,包括底座,所述底座上设有支撑杆,所述支撑杆远离底座的一端转动连接有桶体,所述桶体上端设有进料口,所述桶体斜下方设有出料口,所述出料口处设有盖板,所述桶体内腔设有加热层,所述桶体一侧设有搅拌电机,所述搅拌电机的输出端连接有搅拌轴,所述搅拌轴贯穿所述桶体一侧并向内延伸与所述桶体另一侧转动连接;所述搅拌轴上设有连接杆,所述连接杆上设有搅拌杆。

[0009] 进一步的,所述连接杆为多组均匀设置在所述搅拌轴上,所述搅拌杆与所述搅拌轴平行。

[0010] 进一步的,还包括螺旋杆,所述连接杆螺旋设置在所述搅拌轴上,所述螺旋杆依次与所述连接杆端部连接,所述螺旋杆贴合所述桶体内壁。

[0011] 进一步的,所述盖板与所述出料口相适配,所述盖板一端与所述出料口下边缘处铰接,所述盖板外壁设有第一固定块,所述桶体一侧设有第二固定块,第一液压杆两端分别与第一固定块和第二固定块铰接,所述第一液压杆用于控制所述盖板开合。

[0012] 进一步的,所述底座上设有第三固定块,所述桶体外壁设有第四固定块,第二液压杆两端分别与第三固定块和第四固定块铰接。

[0013] 进一步的,所述桶体的桶壁从内到外设有加热层、保温层和隔音层。

[0014] 进一步的,所述桶体开口处下方设有料槽。

[0015] 有益效果

[0016] 相比于现有技术,本实用新型的有益效果在于:本实用新型通过在桶体内腔设置加热层,可以对饲料进行加热,避免冰冷的饲料影响林麝的生产发育健康的情况出现;通过设置搅拌轴、连接杆和搅拌杆,可以将青储饲料和精饲料搅拌均匀,使得林麝采食饲料后获得更丰富的营养物质;通过加热层与搅拌轴、连接杆、搅拌杆的配合,可以将冰冷的饲料快速加热到适宜林麝进食的温度;通过均匀设置多组连接杆并设置搅拌杆与搅拌轴平行,可以快速将青储饲料与精饲料搅拌均匀;通过第一固定块、第二固定块、第一液压杆、第三固定块、第四固定块和第二液压杆配合螺旋杆,达到自动出料的效果;通过设置螺旋杆与桶体内壁贴合,在搅拌时可以将饲料搅拌完全,可以在出料时可以将桶体内饲料刮除干净。

## 附图说明

[0017] 附图用来提供对本实用新型的进一步理解,并且构成说明书的一部分,与本实用新型的实施例一起用于解释本实用新型,并不构成对本实用新型的限制。

[0018] 图1为本实用新型提供的一种用于冬季养殖林麝的饲料装置的整体结构示意图;

[0019] 图2为本实用新型提供的一种用于冬季养殖林麝的饲料装置另一视角的结构示意图;

[0020] 图3为本实用新型提供的一种搅拌轴、连接杆、搅拌杆和螺旋杆的结构示意图;

[0021] 图4为本实用新型提供的一种桶体横截面的结构示意图;

[0022] 图5为本实用新型提供的另一种用于冬季养殖林麝的饲料装置的整体结构示意图。

[0023] 图中:1、底座;2、支撑杆;3、桶体;4、进料口;5、出料口;6、盖板;7、加热层;8、搅拌电机;9、搅拌轴;10、连接杆;11、搅拌杆;12、螺旋杆;13、第一固定块;14、第二固定块;15、第一液压杆;16、第三固定块;17、第四固定块;18、第二液压杆;19、料槽;20、保温层;21、隔音层。

## 具体实施方式

[0024] 下面将结合本实用新型实施例中的附图,对本实用新型实施例中的技术方案进行清楚、完整地描述,显然,所描述的实施例仅仅是本实用新型一部分实施例,而不是全部的实施例。

[0025] 在本实用新型的描述中,需要理解的是,术语“上”、“下”、“前”、“后”、“左”、“右”、“顶”、“底”、“内”、“外”等指示的方位或位置关系为基于附图所示的方位或位置关系,仅是为了便于描述本实用新型和简化描述,而不是指示或暗示所指的装置或元件必须具有特定的方位、以特定的方位构造和操作,因此不能理解为对本实用新型的限制。

[0026] 参照图1-图5,一种用于冬季养殖林麝的饲料装置,包括底座1,底座1上设有支撑杆2,支撑杆2远离底座1的一端转动连接有桶体3,桶体3上端设有进料口4,桶体3斜下方设有出料口5,出料口5处设有盖板6,桶体3内腔设有加热层7,桶体3一侧设有搅拌电机8,搅拌电机8的输出端连接有搅拌轴9,搅拌轴9贯穿桶体3一侧并向内延伸与桶体3另一侧转动连

接;搅拌轴9上设有连接杆10,连接杆10上设有搅拌杆11。

[0027] 在使用本饲料装置时,将青储饲料和精饲料从进料口4投入桶体3中,启动搅拌电机8,搅拌电机8带动搅拌轴9,搅拌轴9带动连接杆10和搅拌杆11将青储饲料和精饲料搅拌均匀;在对青储饲料和精饲料搅拌时,同时启动加热层7,将饲料加热到适宜温度;然后关闭加热层7和搅拌电机8,并打开盖板6,通过出料口5将加工后的饲料倒出桶体3,然后将饲料喂给林麝。

[0028] 与现有技术相比,本实用新型通过在桶体3内腔设置加热层7,可以对饲料进行加热,避免冰冷的饲料影响林麝的生产发育健康的情况出现;通过设置搅拌轴9、连接杆10和搅拌杆11,可以将青储饲料和精饲料搅拌均匀,使得林麝采食饲料后获得更丰富的营养物质;通过加热层7与搅拌轴9、连接杆10、搅拌杆11的配合,可以将冰冷的饲料快速加热到适宜林麝进食的温度。

[0029] 在其他优选的实施例中,连接杆10为多组均匀设置在搅拌轴9上,搅拌杆11与搅拌轴9平行。通过均匀设置多组连接杆10和搅拌杆11,并设置搅拌杆11与搅拌轴9呈平行状态,可以快速将青储饲料与精饲料搅拌均匀。

[0030] 在其他优选实施例中,还包括螺旋杆12,连接杆10螺旋设置在搅拌轴9上,螺旋杆12依次与连接杆10端部连接,螺旋杆12贴合桶体3内壁。通过设置连接杆10螺旋设置在搅拌轴9上,螺旋杆12依次与连接杆10的端部连接,并设置螺旋杆12贴合桶体3内壁,可以对贴近桶体3内壁的饲料进行搅拌,将饲料搅拌得更加均匀。

[0031] 在其他优选的实施例中,盖板6与出料口5相适配,盖板6一端与出料口5下边缘处铰接,盖板6外壁设有第一固定块13,桶体3一侧设有第二固定块14,第一液压杆15两端分别与第一固定块13和第二固定块14铰接,第一液压杆15用于控制盖板6开合;底座1上设有第三固定块16,桶体3外壁设有第四固定块17,第二液压杆18两端分别与第三固定块16和第四固定块17铰接。通过第一固定块13、第二固定块14和第一液压杆15的设置,可以自动控制盖板6的开合,可以控制饲料通过出料口5;通过第三固定块16、第四固定块17和第二液压杆18的设置,可以控制桶体3自动转动,可以调整出料口5朝向方位;通过第一固定块13、第二固定块14、第一液压杆15、第三固定块16、第四固定块17和第二液压杆18配合螺旋杆12,将加工后的饲料倒出桶体3时,启动第二液压杆18推动桶体3转动,调整出料口5方向为竖直向下,然后启动第二液压杆18带动盖板6打开,将出料口5打开,此时,饲料从出料口5倒出,启动搅拌电机8带动螺旋杆12,螺旋杆12将筒体内壁的饲料刮下,增加出料口5的出料速率的同时也将桶体3内的饲料刮除干净。

[0032] 在其他优选的实施例中,桶体3的桶壁从内到外设有加热层7、保温层20和隔音层21。通过设置保温层20可以保留加热层7产生的温度,防止热量流失,节省了能源消耗,加快了桶体3内饲料的升温速度;通过设置隔音层21,可以隔绝搅拌时所产生的噪音,使胆小且易受到惊吓的林麝免受噪音的影响。

[0033] 在其他优选的实施例中,桶体3开口处下方设有料槽19。通过设置料槽19,可以使得林麝能够及时吃到加工后的饲料。

[0034] 以上所述,仅为本实用新型较佳的具体实施方式,但本实用新型的保护范围并不局限于此,任何熟悉本技术领域的技术人员在本实用新型揭露的技术范围内,根据本实用新型的技术方案及其实用新型构思加以等同替换或改变,都应涵盖在本实用新型的保护范

围之内。

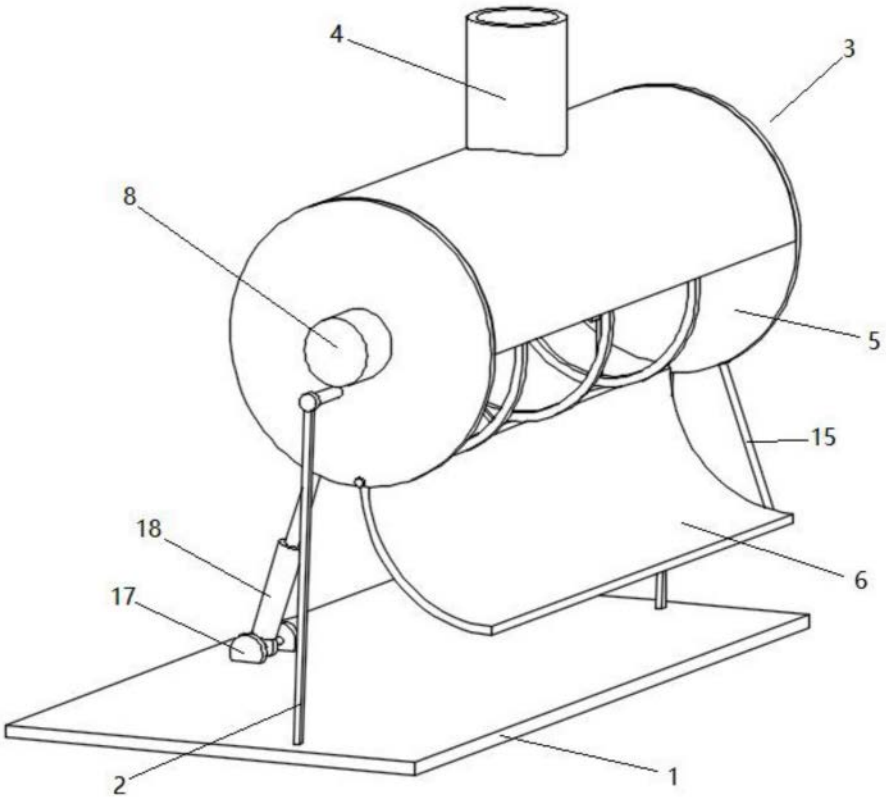


图1

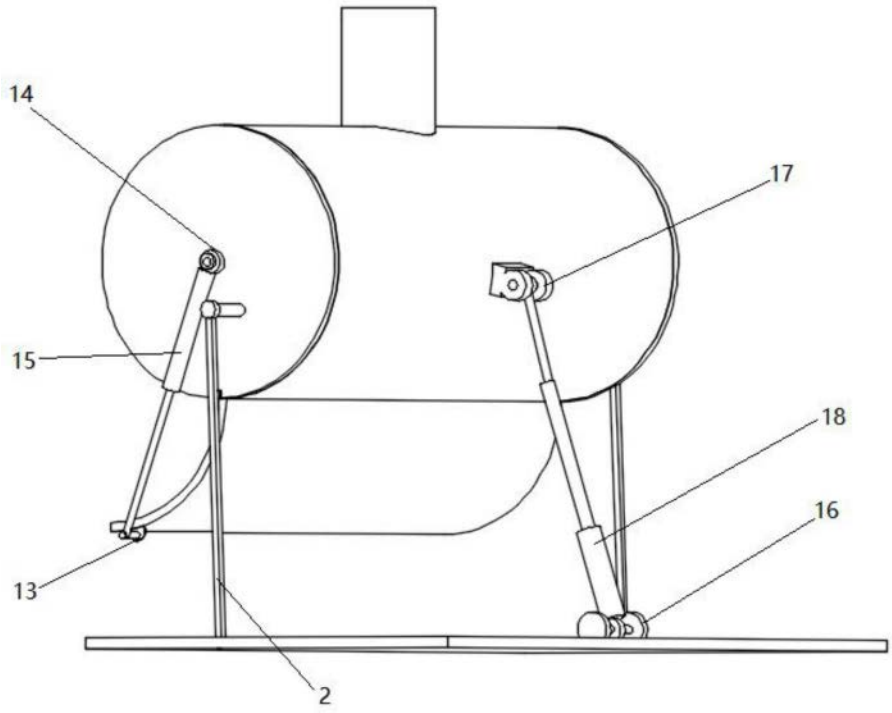


图2

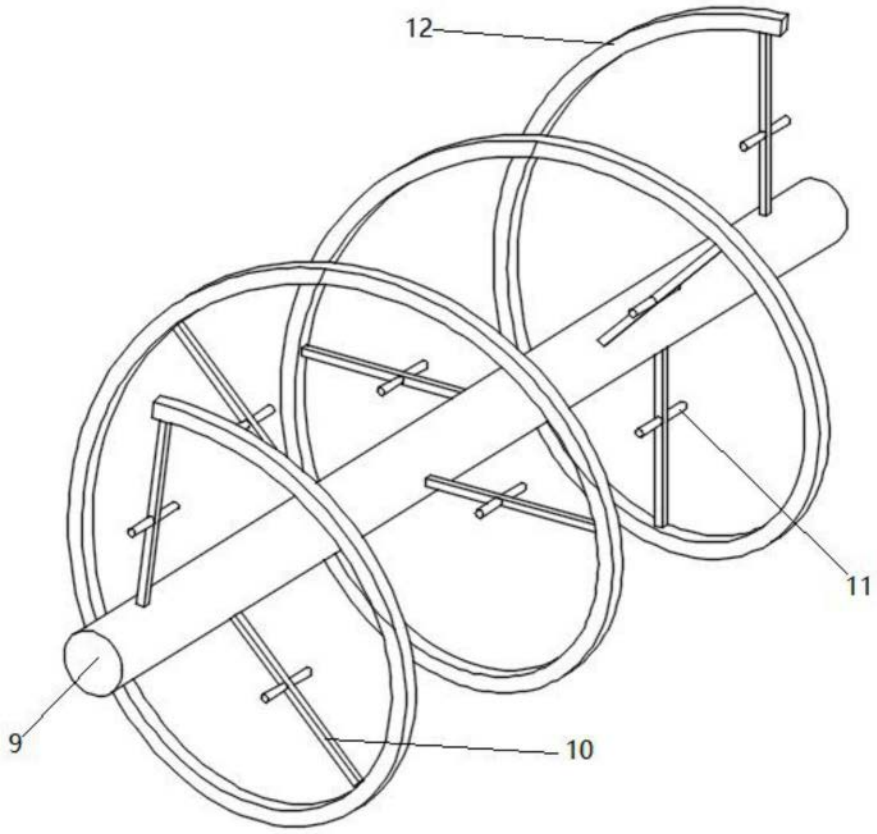


图3

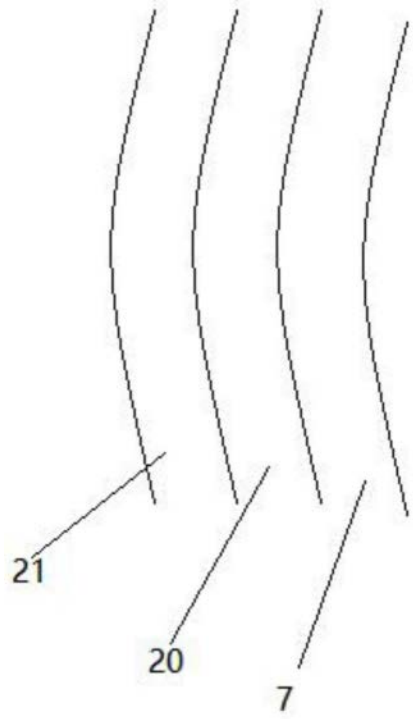


图4

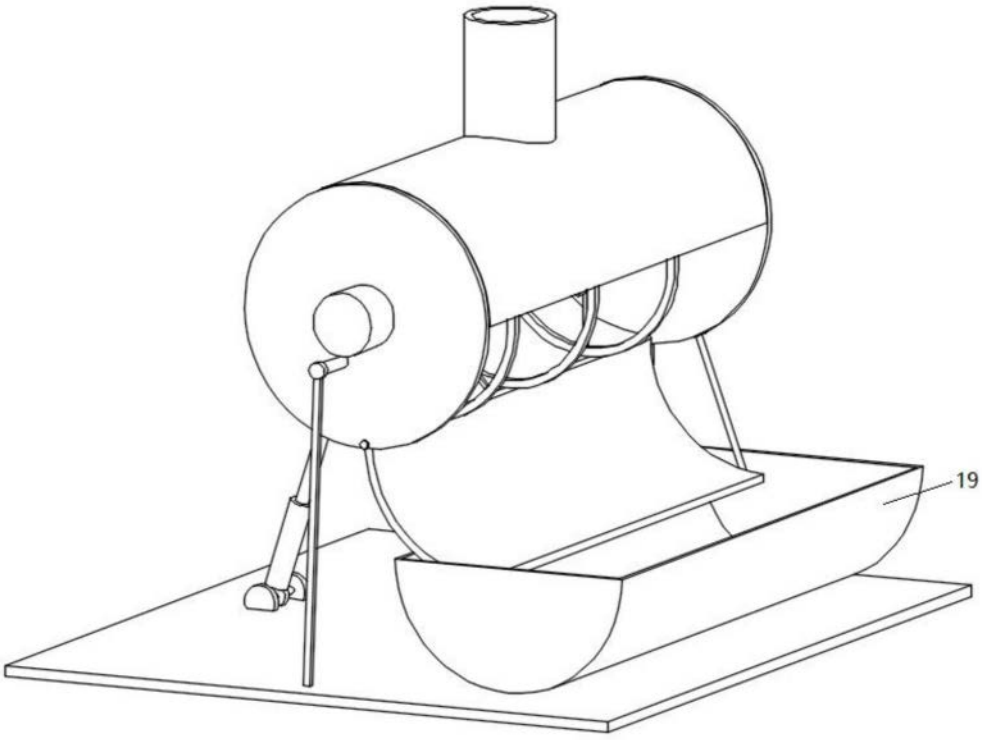


图5