(19)中华人民共和国国家知识产权局

(12)实用新型专利

(10)授权公告号 CN 204772396 U
(45)授权公告日 2015.11.18

(21)申请号 201520505769.9

(22)申请日 2015.07.14

(73)专利权人 常州布拉迪纺织机械有限公司
地址 213000 江苏省常州市武进区遥观镇钱家工业区

(72)发明人 魏玉平

(74)专利代理机构 常州市夏成专利事务所（普通合伙） 32233
代理人 沈毅

(51)Int.Cl.
B25C 11/00(2006.01)

权利要求书1页 说明书2页 附图1页

(54)实用新型名称

便利型起钉器

(57)摘要

本实用新型涉起钉工具技术领域，尤其是一种便利型起钉器。其包括钳头、钳叉和钳柄，钳叉和钳柄分别连接在钳头的前后两端，钳头与钳柄连接成拐状，钳头上设有转盘和定位销，转盘上设有定位孔。在钳头前端的底部旋转设置转盘，在顶部垂直连接定位销，并将钳叉均匀设置在转盘的圆周上，形成叉口切换机构。使用时，先将钳头上的定位销插入转盘上的定位孔内，将转盘固定好位置，然后通过钳叉将钉子撬起，若某个钳叉损伤变形，则可拔出定位销，通过旋转转盘切换一个完好的钳叉，继续工作，不但降低了成本，而且更换方便，不影响工作进度。

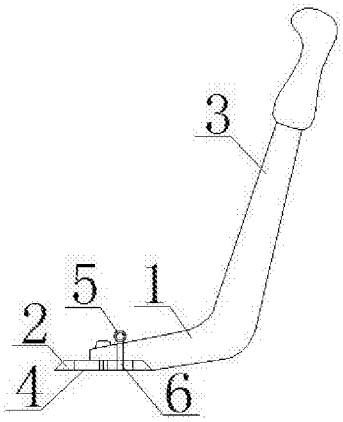

CN 204772396 U

1. 一种便利型起钉器，包括钳头（1）、钳叉（2）和钳柄（3），钳叉（2）和钳柄（3）分别连接在钳头（1）的前后两端，钳头（1）与钳柄（3）连接成拐状，其特征是：钳头（1）上设有转盘（4）和定位销（5），转盘（4）上设有定位孔（6）。

2. 根据权利要求 1 所述的便利型起钉器，其特征是：转盘（4）旋转连接在钳头（1）前端的底部。

3. 根据权利要求 1 所述的便利型起钉器，其特征是：定位销（5）垂直连接在钳头（1）前端的顶部。

4. 根据权利要求 1 所述的便利型起钉器，其特征是：钳叉（2）均匀分布在转盘（4）的圆周上。

便利型起钉器

技术领域

[0001] 本实用新型涉起钉工具技术领域，尤其是一种便利型起钉器。

背景技术

[0002] 木工使用的起钉工具，有起钉器、钳子、羊角锤等等，这些起钉器多是使用其两叉的钳形结构，卡在钉帽的下腭部位利用起钉器手柄具有的长度的杠杆原理将钉子从木料中起出。现有的起钉工具的钳叉部分为主要着力点，磨损最厉害，一旦变形只能报废，重新更换，不但成本大，而且影响工作进度。

实用新型内容

[0003] 为了克服现有的起钉工具的叉口易磨损变形，更换成本高，影响工作进度的不足，本实用新型提供了一种便利型起钉器。

[0004] 本实用新型解决其技术问题所采用的技术方案是：一种便利型起钉器，包括钳头、钳叉和钳柄，钳叉和钳柄分别连接在钳头的前后两端，钳头与钳柄连接成拐状，钳头上设有转盘和定位销，转盘上设有定位孔。

[0005] 根据本实用新型的另一个实施例，进一步包括转盘旋转连接在钳头前端的底部。

[0006] 根据本实用新型的另一个实施例，进一步包括定位销垂直连接在钳头前端的顶部。

[0007] 根据本实用新型的另一个实施例，进一步包括钳叉均匀分布在转盘的圆周上。

[0008] 本实用新型的有益效果是，在钳头前端的底部旋转设置转盘，在顶部垂直连接定位销，并将钳叉均匀设置在转盘的圆周上，形成叉口切换机构。使用时，先将钳头上的定位销插入转盘上的定位孔内，将转盘固定好位置，然后通过钳叉将钉子撬起，若某个钳叉损伤变形，则可拔出定位销，通过旋转转盘切换一个完好的钳叉，继续工作，不但降低了成本，而且更换方便，不影响工作进度。

附图说明

[0009] 下面结合附图和实施例对本实用新型进一步说明。

[0010] 图 1 是本实用新型的结构示意图。

[0011] 图中 1. 钳头，2. 钳叉，3. 钳柄，4. 转盘，5. 定位销，6. 定位孔。

具体实施方式

[0012] 如图 1 是本实用新型的结构示意图，一种便利型起钉器，包括钳头 1、钳叉 2 和钳柄 3，钳叉 2 和钳柄 3 分别连接在钳头 1 的前后两端，钳头 1 与钳柄 3 连接成拐状，钳头 1 上设有转盘 4 和定位销 5，转盘 4 上设有定位孔 6。转盘 4 旋转连接在钳头 1 前端的底部。定位销 5 垂直连接在钳头 1 前端的顶部。钳叉 2 均匀分布在转盘 4 的圆周上。

[0013] 在钳头 1 前端的底部旋转设置转盘 4，在顶部垂直连接定位销 5，并将钳叉 2 均匀

设置在转盘 4 的圆周上，形成叉口切换机构。使用时，先将钳头 1 上的定位销 5 插入转盘 4 上的定位孔 6 内，将转盘 4 固定好位置，然后通过钳叉 2 将钉子撬起，若某个钳叉 2 损伤变形，则可拔出定位销 5，通过旋转转盘 4 切换一个完好的钳叉 2，继续工作，不但降低了成本，而且更换方便，不影响工作进度。

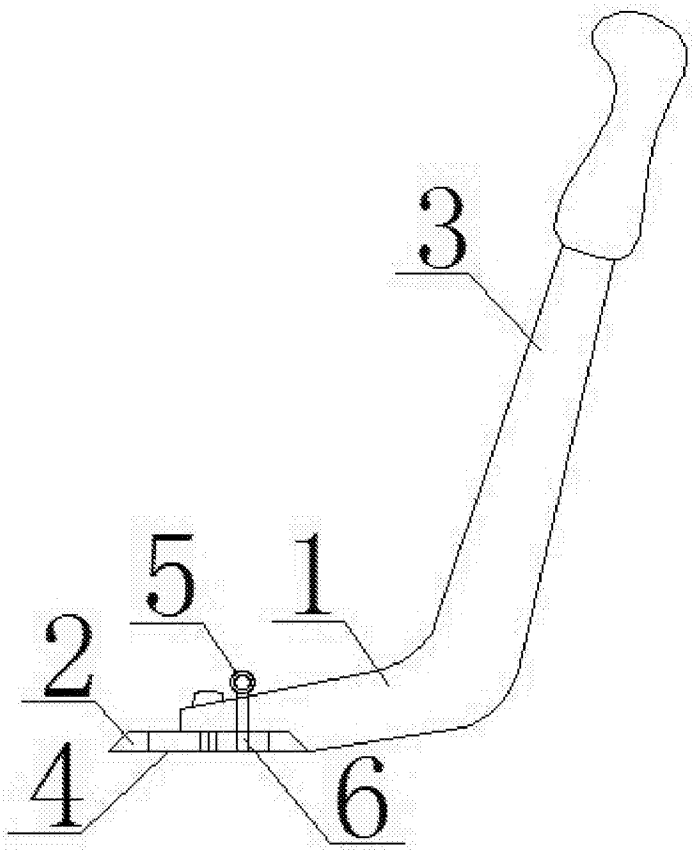

图 1