(19)中华人民共和国国家知识产权局

(12)实用新型专利

(10)授权公告号 CN 213719286 U
(45)授权公告日 2021.07.20

(21)申请号 202022617374.1

(22)申请日 2020.11.13

(73)专利权人 重庆隆全丰旅游开发有限公司
地址 405499 重庆市开州区汉丰街道九龙社区滨湖中路397号

(72)发明人 陈善富

(74)专利代理机构 重庆启恒腾元专利代理事务所(普通合伙) 50232
代理人 黎志红

(51)Int.Cl.
A01K 1/01(2006.01)
A01K 31/04(2006.01)

权利要求书1页 说明书3页 附图2页

(54)实用新型名称

一种畜牧养殖粪便清理装置

(57)摘要

本实用新型属于畜牧养殖技术领域，公开了一种畜牧养殖粪便清理装置包括移动平台，所述移动平台的上方设置有握把、水箱、水泵，所述移动平台的下方设置有第一支架、第二支架、第三支架，所述水箱的上方设置有水箱盖，所述水箱盖与水箱通过螺栓固定连接，本实用新型设置了水箱、水泵、阀门、水管、喷头与喷孔，水泵的一侧与水箱通过螺栓固定连接，水泵的另一侧与阀门通过螺栓固定连接，阀门的另一侧与水管固定连接，水管与喷头固定连接，喷头上设置有喷孔，水箱中的水通过水泵加压后经过水管流向喷头，最终加压后的水从喷孔喷出，使粪便软化，以便于清洁更彻底，节省了人工冲洗粪便的时间，提高了工作效率。

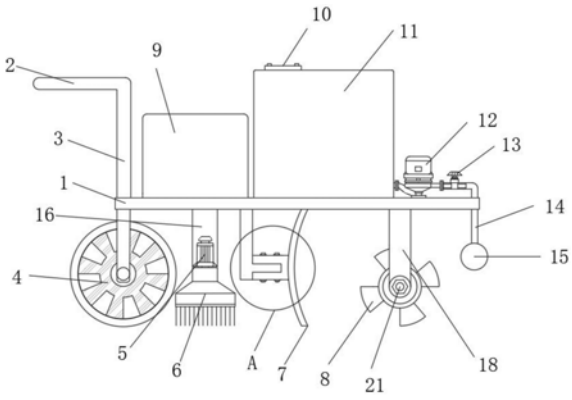

CN 213719286 U

1.一种畜牧养殖粪便清理装置,包括移动平台(1),其特征在于:所述移动平台(1)的上方设置有握把(2)、水箱(11)、水泵(12),所述移动平台(1)的下方设置有第一支架(16)、第二支架(17)、第三支架(18),所述水箱(11)的上方设置有水箱盖(10),所述水箱盖(10)与水箱(11)通过螺栓固定连接,所述第二支架(17)的下方连接有夹板(20),所述夹板(20)的一侧连接有铲板(7),所述铲板(7)与夹板(20)固定连接,所述夹板(20)与第二支架(17)通过螺栓固定连接。

2.根据权利要求1所述的一种畜牧养殖粪便清理装置,其特征在于:所述水泵(12)的一侧连接有阀门(13),所述水泵(12)的另一侧与水箱(11)通过螺栓固定连接,所述阀门(13)的一侧与水泵(12)通过螺栓固定连接,所述阀门(13)的另一侧连接有水管(14),所述水管(14)的下方设置有喷头(15),所述喷头(15)的外表面设置有喷孔(19)。

3.根据权利要求1所述的一种畜牧养殖粪便清理装置,其特征在于:所述第一支架(16)的下方设置有第一电机(5),所述第一电机(5)的驱动端连接有旋转拖把(6),所述旋转拖把(6)与第一电机(5)通过转轴转动连接。

4.根据权利要求1所述的一种畜牧养殖粪便清理装置,其特征在于:所述第三支架(18)共设置有两个,所述第三支架(18)的下方设置有第二电机(21),所述第二电机(21)的驱动端连接有滚动轧板(8)。

5.根据权利要求1所述的一种畜牧养殖粪便清理装置,其特征在于:所述移动平台(1)的上方还设置有储物箱(9),所述储物箱(9)与移动平台(1)固定连接。

6.根据权利要求1所述的一种畜牧养殖粪便清理装置,其特征在于:所述握把(2)共设置有两个,所述握把(2)的下方连接有连接杆(3),所述连接杆(3)的下方设置有轴承(22),所述轴承(22)与移动平台(1)固定连接,所述连接杆(3)的下方还设置有车轮(4),所述车轮(4)与连接杆(3)通过转轴转动连接。

一种畜牧养殖粪便清理装置

技术领域

[0001] 本实用新型属于畜牧养殖技术领域，具体涉及一种畜牧养殖粪便清理装置。

背景技术

[0002] 现今随着人们的生活水平的提高，人们对肉食的需求不断地增加，畜牧养殖的规模也在不断的扩大，而畜牧养殖粪便的清理问题也越来越严峻，现今畜牧养殖粪便清理技术存在着清洁不干净，粪便清理不彻底，而且人工清理有费时费力，效率低下等问题，从而畜牧养殖粪便清理的成本也越来越高。

实用新型内容

[0003] 本实用新型的目的在于提供一种畜牧养殖粪便清理装置，以解决现有的畜牧养殖粪便清理费时费力的问题。

[0004] 为实现上述目的，本实用新型提供如下技术方案：一种畜牧养殖粪便清理装置，包括移动平台，所述移动平台的上方设置有握把、水箱、水泵，所述移动平台的下方设置有第一支架、第二支架、第三支架，所述水箱的上方设置有水箱盖，所述水箱盖与水箱通过螺栓固定连接，所述第二支架的下方连接有夹板，所述夹板的一侧连接有铲板，所述铲板与夹板固定连接，所述夹板与第二支架通过螺栓固定连接。

[0005] 优选的，所述水泵的一侧连接有阀门，所述水泵的另一侧与水箱通过螺栓固定连接，所述阀门的一侧与水泵通过螺栓固定连接，所述阀门的另一侧连接有水管，所述水管的下方设置有喷头，所述喷头的外表面设置有喷孔。

[0006] 优选的，所述第一支架的下方设置有第一电机，所述第一电机的驱动端连接有旋转拖把，所述旋转拖把与第一电机通过转轴转动连接。

[0007] 优选的，所述第三支架共设置有两个，所述第三支架的下方设置有第二电机，所述第二电机的驱动端连接有滚动轧板。

[0008] 优选的，所述移动平台的上方还设置有储物箱，所述储物箱与移动平台固定连接。

[0009] 优选的，所述握把共设置有两个，所述握把的下方连接有连接杆，所述连接杆的下方设置有轴承，所述轴承与移动平台固定连接，所述连接杆的下方还设置有车轮，所述车轮与连接杆通过转轴转动连接。

[0010] 本实用新型与现有技术相比，具有以下有益效果：

[0011] (1)本实用新型设置了第二支架、夹板和铲板，夹板与铲板固定连接，而夹板与第二支架通过螺栓固定连接，当铲板使用一段时间后可以拆卸清洗，使铲板始终清洁整洁，美观大方。

[0012] (2)本实用新型设置了水箱、水泵、阀门、水管、喷头与喷孔，水泵的一侧与水箱通过螺栓固定连接，水泵的另一侧与阀门通过螺栓固定连接，阀门的另一侧与水管固定连接，水管与喷头固定连接，喷头上设置有喷孔，水箱中的水通过水泵加压后经过水管流向喷头，最终加压后的水从喷孔喷出，使粪便软化，以便于清洁更彻底，节省了人工冲洗粪便的时

间,提高了工作效率。

[0013] (3)本实用新型设置了第一电机与旋转拖把,第一电机与旋转拖把通过转轴转动连接,使第一电机转动时带动旋转拖把转动,从而解决了残留的水渍与粪便,把地面拖干,全面的清理养殖粪便,使养殖舍的卫生进一步的提高。

[0014] (4)本实用新型设置了储物箱,储物箱与移动平台固定连接,清理粪便时如需使用其他工具可以放在储物箱内部,提高了本装置的实用性与方便性。

附图说明

[0015] 图1为本实用新型的结构示意图;

[0016] 图2为本实用新型喷头的侧视图;

[0017] 图3为本实用新型A处的放大图;

[0018] 图4为本实用新型车轮的侧视图;

[0019] 图中:1、移动平台;2、握把;3、连接杆;4、车轮;5、第一电机;6、旋转拖把;7、铲板;8、滚动轧板;9、储物箱;10、水箱盖;11、水箱;12、水泵;13、阀门;14、水管;15、喷头;16、第一支架;17、第二支架;18、第三支架;19、喷孔;20、夹板;21、第二电机;22、轴承。

具体实施方式

[0020] 下面将结合本实用新型实施例中的附图,对本实用新型实施例中的技术方案进行清楚、完整地描述,显然,所描述的实施例仅仅是本实用新型一部分实施例,而不是全部的实施例。基于本实用新型中的实施例,本领域普通技术人员在没有做出创造性劳动前提下所获得的所有其他实施例,都属于本实用新型保护的范围。

[0021] 请参阅图1-图4所示,本实用新型提供如下技术方案:一种畜牧养殖粪便清理装置,包括移动平台1,移动平台1的上方设置有握把2、水箱11、水泵12,移动平台1的下方设置有第一支架16、第二支架17、第三支架18,水箱11的上方设置有水箱盖10,水箱盖10与水箱11通过螺栓固定连接,通过螺栓可拆卸水箱盖10,随时向水箱11中注水,第二支架17的下方连接有夹板20,夹板20的一侧连接有铲板7,铲板7与夹板20固定连接,夹板20与第二支架17通过螺栓固定连接,通过螺栓连接可在清理结束后拆卸夹板20和铲板7,既可以减少铲板7与地面接触引起的不必要的损耗,又可以清理沾满污渍的铲板7。

[0022] 进一步的,水泵12的一侧连接有阀门13,水泵12采用的型号为150QJ10-50/7,通过阀门13的设置可以随时控制水流的大小,以达到节约用水的目标,水泵12的另一侧与水箱11通过螺栓固定连接,阀门13的一侧与水泵12通过螺栓固定连接,阀门13的另一侧连接有水管14,水管14的下方设置有喷头15,喷头15的外表面设置有喷孔19,通过喷孔19的设置以达到对各个范围粪便的软化。

[0023] 更进一步的,第一支架16的下方设置有第一电机5,第一电机5采用的型号为90ST-M024D2,第一电机5的驱动端连接有旋转拖把6,旋转拖把6与第一电机5通过转轴转动连接,旋转拖把6的材质采用为棉质吸水性材料,使旋转拖把6清理地面更干净。

[0024] 具体的,第三支架18共设置有两个,第三支架18的下方设置有第二电机21,第二电机21采用的型号为130ST-M100E2,第二电机21的驱动端连接有滚动轧板8。

[0025] 值得说明的是,移动平台1的上方还设置有储物箱9,储物箱9与移动平台1固定连

接。

[0026] 进一步的，握把2共设置有两个，握把2的下方连接有连接杆3，连接杆3的下方设置有轴承22，轴承22与移动平台1固定连接，连接杆3的下方还设置有车轮4，车轮4与连接杆3通过转轴转动连接，通过轴承22的设置使连接杆3穿过移动平台1，连接杆3的上方连接有握把2，连接杆3的下方连接有车轮4，从而可以转动握把2控制车轮4的转向。

[0027] 本实用新型的工作原理及使用流程：在使用该实用新型时，打开水箱盖10，把水箱11注满水，然后打开水泵12、阀门13，使水通过水管14、喷头15，最终由喷孔19喷出，软化粪便，然后打开第二电机21，使第二电机21转动，从而带动滚动轧板8转动，使装置前行，同时滚动轧板8转动可碾碎大块粪便，通过握把2与连接杆3和车轮4之间的配合，手动调整前进的方向，期间打开第一电机5，使第一电机5转动带动旋转拖把6，把地面残留的水渍与微小粪便拖干，之后通过铲板7推动粪便前进，把粪便推到目的地堆积。

[0028] 尽管已经示出和描述了本实用新型的实施例，对于本领域的普通技术人员而言，可以理解在不脱离本实用新型的原理和精神的情况下可以对这些实施例进行多种变化、修改、替换和变型，本实用新型的范围由所附权利要求及其等同物限定。

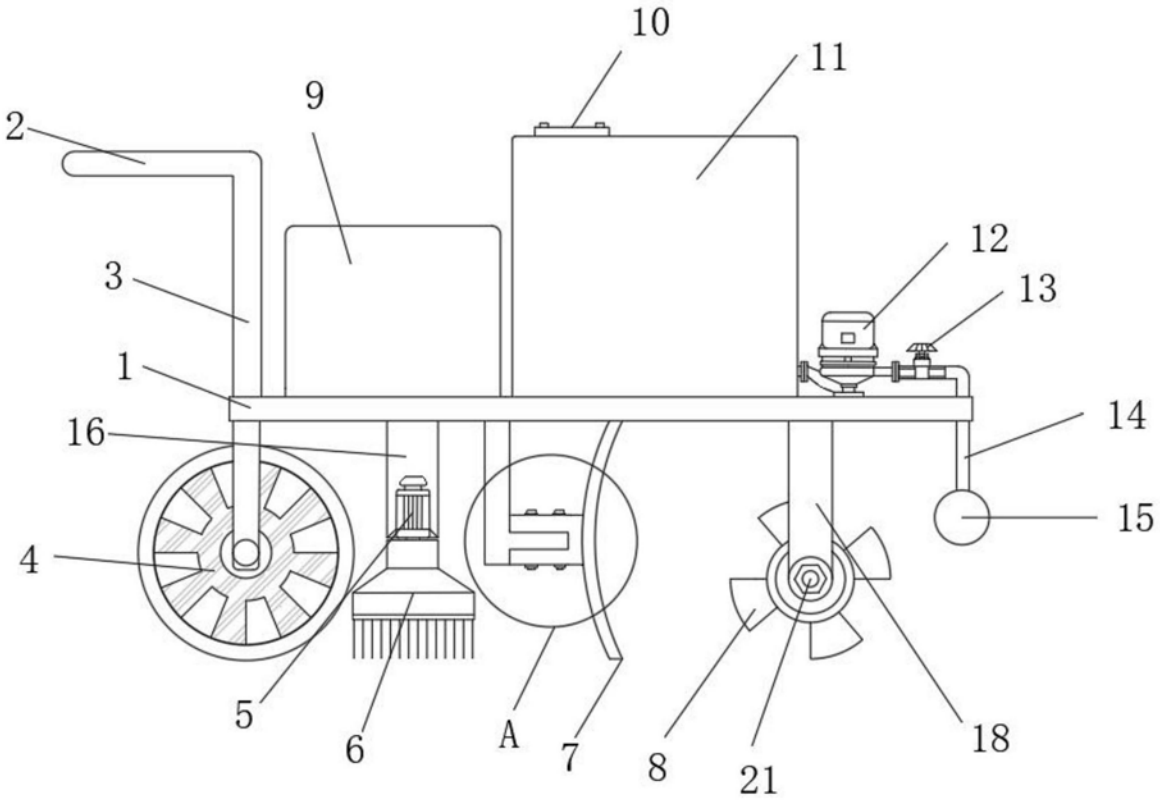

图1

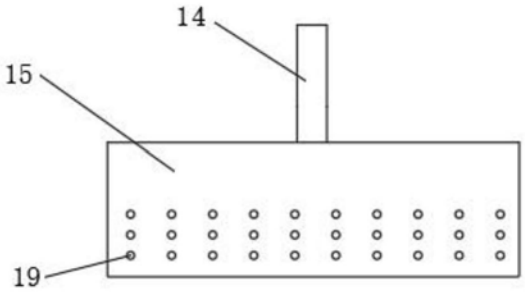

图2

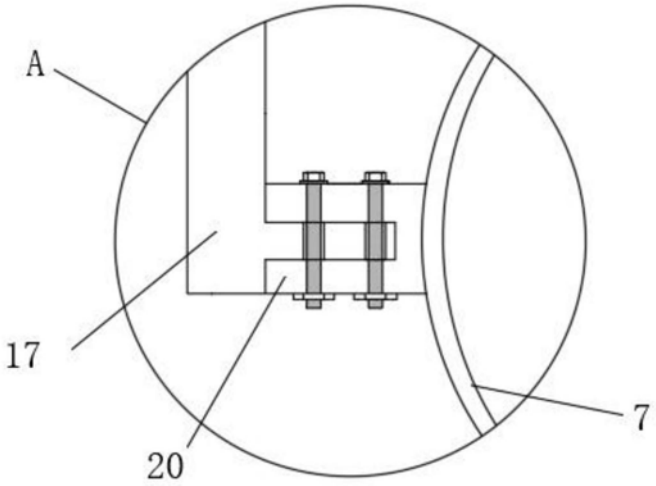

图3

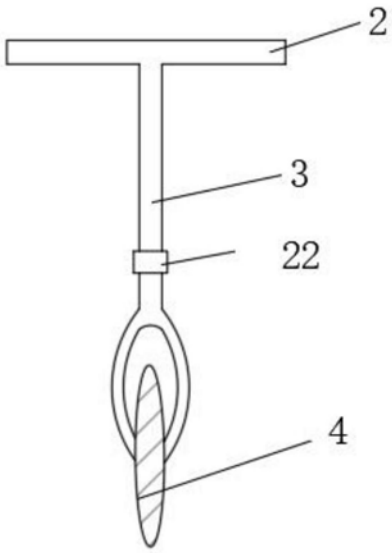

图4