(19)国家知识产权局

(12)发明专利申请

(10)申请公布号 CN 117296899 A
(43)申请公布日 2023.12.29

(21)申请号 202311502735.X

(22)申请日 2023.11.13

(71)申请人 宁夏涝河桥肉食品配送有限公司
地址 750100 宁夏回族自治区银川市宁县望远镇四季鲜果品蔬菜批发市场41号库

(72)发明人 赵晓曦

(74)专利代理机构 合肥正合奇胜知识产权代理事务所(普通合伙) 34322
专利代理师 郭晶

(51)Int.Cl.
A22C 17/08(2006.01)
A22C 17/00(2006.01)
A22C 17/02(2006.01)

权利要求书2页 说明书6页 附图8页

(54)发明名称

一种带有淘洗功能的肉类加工用分切装置及其使用方法

(57)摘要

本发明适用于食品加工技术领域,提供了一种带有淘洗功能的肉类加工用分切装置及其使用方法,包括淘洗箱;淘洗箱内壁开设有导向槽,且其侧面对称设置有耳板;耳板侧面开设有滑槽;滑槽内壁之间设置有滑杆;两滑杆之间滑动设置有滑动板;滑动板与滑槽之间设置有套设在滑杆上的复位弹簧;安装槽内顶部设置有齿条;两限位槽之间滑动设置有与齿条啮合配合的夹持件;一耳板侧面设置有与夹持件相适配的波形导向板;波形导向板与另一耳板之间连接有导向条。该装置通过各部件之间的联动配合,实现对被夹持的肉块进行多角度的淘洗,代替人工淘洗的方式将淘洗与分切置于同一工序内,优化了生产工序的同时,提高了淘洗以及分切的效率。

CN 117296899 A

1.一种带有淘洗功能的肉类加工用分切装置,包括淘洗箱(1);其特征在于:

所述淘洗箱(1)内壁开设有导向槽(2),且其侧面对称设置有耳板(3);所述耳板(3)侧面开设有滑槽(4);所述滑槽(4)内壁之间设置有滑杆(5);两所述滑杆(5)之间滑动设置有滑动板(6);所述滑动板(6)与滑槽(4)之间设置有套设在滑杆(5)上的复位弹簧(7);

所述滑动板(6)此底面开设有安装槽(8),且其两相对侧面均开设有限位槽(9);所述安装槽(8)内顶部设置有齿条(10);

两所述限位槽(9)之间滑动设置有与齿条(10)啮合配合的夹持件(11);一所述耳板(3)侧面设置有与夹持件(11)相适配的波形导向板(12);所述波形导向板(12)与另一耳板(3)之间连接有导向条(13)。

2.根据权利要求1所述的一种带有淘洗功能的肉类加工用分切装置,其特征在于:所述滑动板(6)两端均设置有滑动设置在对应滑槽(4)内部的滑块(14);所述滑块(14)侧面开设有与滑杆(5)滑动配合的导向孔(15)。

3.根据权利要求1所述的一种带有淘洗功能的肉类加工用分切装置,其特征在于:所述夹持件(11)包括滑动设置在滑动板(6)上的U形板(16);所述U形板(16)内壁两侧均设置有与对应限位槽(9)滑动配合的限位轨(17);所述U形板(16)侧面固定安装有抱闸电机(18);所述抱闸电机(18)输出端设置有转轴(19);所述转轴(19)贯穿转动设置在U形板(16)上;位于所述U形板(16)内部的转轴(19)周侧面设置有与齿条(10)啮合配合的第一齿轮(20)。

4.根据权利要求3所述的一种带有淘洗功能的肉类加工用分切装置,其特征在于:位于所述U形板(16)外侧的转轴(19)周侧面以及端部均设置有挡块(21);两所述挡块(21)之间的转轴(19)滑动设置在导向槽(2)中;所述抱闸电机(18)侧面固定安装有与波形导向板(12)相适配的导向球(22)。

5.根据权利要求4所述的一种带有淘洗功能的肉类加工用分切装置,其特征在于:所述转轴(19)端部的挡块(21)侧面固定连接有U形架(23);所述U形架(23)内壁之间固定连接有导向柱(24);所述导向柱(24)上对称滑动设置有导向块(25);所述导向块(25)侧面设置有夹板(26);所述U形架(23)以及两夹板(26)侧面均固定连接有连接耳(27);所述U形架(23)上的两连接耳(27)之间转动设置有双向丝杆(28);两所述夹板(26)上的导向块(25)分别与双向丝杆(28)螺纹转动配合。

6.根据权利要求5所述的一种带有淘洗功能的肉类加工用分切装置,其特征在于:所述U形架(23)以及两夹板(26)侧面均呈线性阵列分布开设有切槽(29);所述U形架(23)以及两夹板(26)侧面均开设有若干过滤孔(30);所述夹板(26)底面设置有挡板(31)。

7.根据权利要求6所述的一种带有淘洗功能的肉类加工用分切装置,其特征在于:所述淘洗箱(1)内底面依次开设有锥形槽(32)以及导流槽(33);所述淘洗箱(1)内壁靠近锥形槽(32)处设置有第一支撑板(34),且其内壁预料锥形槽(32)处设置有第二支撑板(35);所述锥形槽(32)以及导流槽(33)内底面均贯穿设置有出液管(36)。

8.根据权利要求7所述的一种带有淘洗功能的肉类加工用分切装置,其特征在于:所述第一支撑板(34)表面开设有定位槽(37);所述定位槽(37)安装有电动推杆(38);所述电动推杆(38)伸缩端设置有与定位槽(37)滑动配合的定位块(39);所述定位块(39)侧面设置有T形板(40);所述T形板(40)表面转动设置有螺杆(41),且其表面位于所述螺杆(41)两侧对称设置有竖杆(42);所述螺杆(41)上设置有第二齿轮(43);所述淘洗箱(1)内壁设置有与第

二齿轮(43)啮合配合的齿板(44)。

9.根据权利要求8所述的一种带有淘洗功能的肉类加工用分切装置,其特征在于:两所述竖杆(42)之间滑动设置有切割件(45);所述切割件(45)包括升降板(46);所述升降板(46)表面开设有与螺杆(41)螺纹转动配合的螺孔(47),且其表面位于两螺孔(47)两侧对称开设有与竖杆(42)滑动配合的滑孔(48);所述升降板(46)侧面均匀设置有与若干与对应切槽(29)相适配的切刀(49);

所述淘洗箱(1)表面设置有L形输水管(50);所述L形输水管(50)端部设置有集液箱(51),且其周侧面设置有进水管(52);所述集液箱(51)底面连通设置有若干喷头(53),且其表面设置有控制器(54);所述控制器(54)输出端分别与抱闸电机(18)、电动推杆(38)通过电连接。

10.根据权利要求1-9任意一项所述的一种带有淘洗功能的肉类加工用分切装置的使用方法,其特征在于,包括以下步骤:

T1、初始状态下夹持件(11)置于第二支撑板(35)正上方,导流槽(33)内部装有清洗水,通过将肉块放置到两夹板(26)之间并置于两挡板(31)上,转动双向丝杆(28)带动两夹板(26)相向移动将肉块夹紧;

T2、控制启动抱闸电机(18)带动转轴(19)转动,从而带动第一齿轮(20)在齿条(10)上转动前进,进而带动被夹持的肉块在导流槽(33)中一边前进一边转动淘洗,提高了肉块的淘洗效果;夹持件(11)在前进的过程中,配合复位弹簧(7),其上的导向球(22)在波形导向板(12)上滑动,从而带动夹持件(11)做垂直于导向槽(2)方向上的往复运动,进一步地提高了肉块的淘洗效果;

T3、当夹持件(11)运动至导向条(13)上时,夹持件(11)上的两挡板(31)平行置于第一支撑板(34)正上方,同时,各组切刀(49)置于对应切槽(29)正上方,被夹持的肉块上的清洗水大部分低落到锥形槽(32)中,通过进水管(52)箱各喷头(53)输入清水,对淘洗过的肉块进行进一步地冲洗,提高肉块的清洁程度;

T4、完成对肉块的冲洗后,控制启动电动推杆(38)带动T形板(40)沿着定位槽(37)滑动,在齿板(44)的作用下,前进的第二齿轮(43)带动螺杆(41)转动,从而带动切割件(45)在前进的过程中同步下降,因此,控制电动推杆(38)往复运动,即可实现对肉块的均匀分切。

一种带有淘洗功能的肉类加工用分切装置及其使用方法

技术领域

[0001] 本发明涉及食品加工技术领域,更具体地说,它涉及一种带有淘洗功能的肉类加工用分切装置及其使用方法。

背景技术

[0002] 在现有的食品加工领域,多采用斩拌机等机械对肉类进行加工切碎,斩拌机在食品加工中对肉类原料进行处理的重要设备,主要是通过不断旋转的刀刃将肉类原料和辅料切碎并均匀混合,在进行搅碎之前,一般对肉类进行初步清洗分切,以便于充分的搅碎。

[0003] 然而,一般的肉类初加工用分切装置,在实际的加工处理时,肉块淘洗与分切是分步完成的,通过人工将肉块淘洗后,再进行分切,操作工序较为繁琐,人工工作效率低,降低了肉类淘洗、分切的工作效率。

发明内容

[0004] 针对现有技术存在的不足,本发明的目的在于提供一种通过各部件之间的联动配合,实现对被夹持的肉块进行多角度的淘洗,代替人工淘洗的方式将淘洗与分切置于同一工序内,优化了生产工序的同时,提高了淘洗以及分切的效率的带有淘洗功能的肉类加工用分切装置及其使用方法。

[0005] 为实现上述目的,本发明提供了如下技术方案:

[0006] 一种带有淘洗功能的肉类加工用分切装置,包括淘洗箱;所述淘洗箱内壁开设有导向槽,且其侧面对称设置有耳板;所述耳板侧面开设有滑槽;所述滑槽内壁之间设置有滑杆;两所述滑杆之间滑动设置有滑动板;所述滑动板与滑槽之间设置有套设在滑杆上的复位弹簧;所述滑动板此底面开设有安装槽,且其两相对侧面均开设有限位槽;所述安装槽内顶部设置有齿条;两所述限位槽之间滑动设置有与齿条啮合配合的夹持件;一所述耳板侧面设置有与夹持件相适配的波形导向板;所述波形导向板与另一耳板之间连接有导向条。

[0007] 本发明进一步设置为:所述滑动板两端均设置有滑动设置在对应滑槽内部的滑块;所述滑块侧面开设有与滑杆滑动配合的导向孔。

[0008] 本发明进一步设置为:所述夹持件包括滑动设置在滑动板上的U形板;所述U形板内壁两侧均设置有与对应限位槽滑动配合的限位轨;所述U形板侧面固定安装有抱闸电机;所述抱闸电机输出端设置有转轴;所述转轴贯穿转动设置在U形板上;位于所述U形板内部的转轴周侧面设置有与齿条啮合配合的第一齿轮。

[0009] 本发明进一步设置为:位于所述U形板外侧的转轴周侧面以及端部均设置有挡块;两所述挡块之间的转轴滑动设置在导向槽中;所述抱闸电机侧面固定安装有与波形导向板相适配的导向球。

[0010] 本发明进一步设置为:所述转轴端部的挡块侧面固定连接有U形架;所述U形架内壁之间固定连接有导向柱;所述导向柱上对称滑动设置有导向块;所述导向块侧面设置有夹板;所述U形架以及两夹板侧面均固定连接有连接耳;所述U形架上的两连接耳之间转动

设置有双向丝杆;两所述夹板上的导向块分别与双向丝杆螺纹转动配合。

[0011] 本发明进一步设置为:所述U形架以及两夹板侧面均呈线性阵列分布开设有切槽;所述U形架以及两夹板侧面均开设有若干过滤孔;所述夹板底面设置有挡板。

[0012] 本发明进一步设置为:所述淘洗箱内底面依次开设有锥形槽以及导流槽;所述淘洗箱内壁靠近锥形槽处设置有第一支撑板,且其内壁预料锥形槽处设置有第二支撑板;所述锥形槽以及导流槽内底面均贯穿设置有出液管。

[0013] 本发明进一步设置为:所述第一支撑板表面开设有定位槽;所述定位槽安装有电动推杆;所述电动推杆伸缩端设置有与定位槽滑动配合的定位块;所述定位块侧面设置有T形板;所述T形板表面转动设置有螺杆,且其表面位于所述螺杆两侧对称设置有竖杆;所述螺杆上设置有第二齿轮;所述淘洗箱内壁设置有与第二齿轮啮合配合的齿板。

[0014] 本发明进一步设置为:两所述竖杆之间滑动设置有切割件;所述切割件包括升降板;所述升降板表面开设有与螺杆螺纹转动配合的螺孔,且其表面位于两螺孔两侧对称开设有与竖杆滑动配合的滑孔;所述升降板侧面均匀设置有与若干与对应切槽相适配的切刀;所述淘洗箱表面设置有L形输水管;所述L形输水管端部设置有集液箱,且其周侧面设置有进水管;所述集液箱底面连通设置有若干喷头,且其表面设置有控制器;所述控制器输出端分别与抱闸电机、电动推杆通过电连接。

[0015] 一种带有淘洗功能的肉类加工用分切装置的使用方法,包括以下步骤:

[0016] T1、初始状态下夹持件置于第二支撑板正上方,导流槽内部装有清洗水,通过将肉块放置到两夹板之间并置于两挡板上,转动双向丝杆带动两夹板相向移动将肉块夹紧;

[0017] T2、控制启动抱闸电机带动转轴转动,从而带动第一齿轮在齿条上转动前进,进而带动被夹持的肉块在导流槽中一边前进一边转动淘洗,提高了肉块的淘洗效果;夹持件在前进的过程中,配合复位弹簧,其上的导向球在波形导向板上滑动,从而带动夹持件做垂直于导向槽方向上的往复运动,进一步地提高了肉块的淘洗效果;

[0018] T3、当夹持件运动至导向条上时,夹持件上的两挡板平行置于第一支撑板正上方,同时,各组切刀置于对应切槽正上方,被夹持的肉块上的清洗水大部分低落到锥形槽中,通过进水管箱各喷头输入清水,对淘洗过的肉块进行进一步地冲洗,提高肉块的清洁程度;

[0019] T4、完成对肉块的冲洗后,控制启动电动推杆带动T形板沿着定位槽滑动,在齿板的作用下,前进的第二齿轮带动螺杆转动,从而带动切割件在前进的过程中同步下降,因此,控制电动推杆往复运动,即可实现对肉块的均匀分切。

[0020] 本发明的优点是:

[0021] 1、本发明通过控制启动抱闸电机带动转轴转动,从而带动第一齿轮在齿条上转动前进,进而带动被夹持的肉块在导流槽中一边前进一边转动淘洗,提高了肉块的淘洗效果;夹持件在前进的过程中,配合复位弹簧,其上的导向球在波形导向板上滑动,从而带动夹持件做垂直于导向槽方向上的往复运动,进一步地提高了肉块的淘洗效果,代替人工淘洗的方式将淘洗与分切置于同一工序内,优化了生产工序的同时,提高了淘洗以及分切的效率。

[0022] 2、本发明当夹持件运动至导向条上时,夹持件上的两挡板平行置于第一支撑板正上方,同时,各组切刀置于对应切槽正上方,被夹持的肉块上的清洗水大部分低落到锥形槽中,通过进水管箱各喷头输入清水,对淘洗过的肉块进行进一步地冲洗,提高肉块的清洁程度。

[0023] 3、本发明完成对肉块的冲洗后，控制启动电动推杆带动T形板沿着定位槽滑动，在齿板的作用下，前进的第二齿轮带动螺杆转动，从而带动切割件在前进的过程中同步下降，因此，控制电动推杆往复运动，即可实现对肉块的均匀分切，提高了肉类分切的效果。

附图说明

[0024] 图1为本发明的一种带有淘洗功能的肉类加工用分切装置的结构示意图。

[0025] 图2为本发明的一种带有淘洗功能的肉类加工用分切装置另一角度的结构示意图。

[0026] 图3为本发明的淘洗箱的结构示意图。

[0027] 图4为本发明的图3的A区域放大图。

[0028] 图5为本发明的淘洗箱另一角度的结构示意图。

[0029] 图6为本发明的淘洗箱局部剖视图。

[0030] 图7为本发明的淘洗箱正视视角的结构示意图。

[0031] 图8为本发明的滑动板的结构示意图。

[0032] 图9为本发明的图8的B区域放大图。

[0033] 图10为本发明的夹持件的结构示意图。

[0034] 图11为本发明的夹持件另一角度的结构示意图。

[0035] 图12为本发明的切割件的结构示意图。

[0036] 图中：1、淘洗箱；2、导向槽；3、耳板；4、滑槽；5、滑杆；6、滑动板；7、复位弹簧；8、安装槽；9、限位槽；10、齿条；11、夹持件；12、波形导向板；13、导向条；14、滑块；15、导向孔；16、U形板；17、限位轨；18、抱闸电机；19、转轴；20、第一齿轮；21、挡块；22、导向球；23、U形架；24、导向柱；25、导向块；26、夹板；27、连接耳；28、双向丝杆；29、切槽；30、过滤孔；31、挡板；32、锥形槽；33、导流槽；34、第一支撑板；35、第二支撑板；36、出液管；37、定位槽；38、电动推杆；39、定位块；40、T形板；41、螺杆；42、竖杆；43、第二齿轮；44、齿板；45、切割件；46、升降板；47、螺孔；48、滑孔；49、切刀；50、L形输水管；51、集液箱；52、进水管；53、喷头；54、控制器。

具体实施方式

[0037] 需要说明的是，在不冲突的情况下，本申请中的实施例及实施例中的特征可以相互结合。下面将参考附图并结合实施例来详细说明本发明。

[0038] 需要指出的是，除非另有指明，本申请使用的所有技术和科学术语具有与本申请所属技术领域的普通技术人员通常理解的相同含义。

[0039] 本发明中，在未作相反说明的情况下，使用的方位如“上、下”通常是针对附图所示的方向而言，或者是针对竖直、垂直或重力方向上而言的；同样地，为便于理解和描述，“左、右”通常是针对附图所示的左、右；“内、外”是指相对于各部件本身的轮廓的内、外，但上述方位词并不用于限制本发明。

[0040] 实施例一

[0041] 请参阅图1-12，本发明提供以下技术方案：

[0042] 一种带有淘洗功能的肉类加工用分切装置，具体地，包括淘洗箱1；淘洗箱1内壁开

设有导向槽2,且其侧面对称设置有耳板3;耳板3侧面开设有滑槽4;滑槽4内壁之间设置有滑杆5;两滑杆5之间滑动设置有滑动板6;滑动板6与滑槽4之间设置有套设在滑杆5上的复位弹簧7;滑动板6此底面开设有安装槽8,且其两相对侧面均开设有限位槽9;安装槽8内顶部设置有齿条10;两限位槽9之间滑动设置有与齿条10啮合配合的夹持件11;一耳板3侧面设置有与夹持件11相适配的波形导向板12;波形导向板12与另一耳板3之间连接有导向条13。

[0043] 本实施例一工作原理:通过夹持件11将肉块夹紧,通过各部件之间的联动配合,实现对被夹持的肉块进行多角度的淘洗,代替人工淘洗的方式将淘洗与分切置于同一工序内,优化了生产工序的同时,提高了淘洗以及分切的效率。

[0044] 实施例二

[0045] 请参阅图1-12,本实施例二在实施例一的基础上作如下改进,具体地,滑动板6两端均设置有滑动设置在对应滑槽4内部的滑块14;滑块14侧面开设有与滑杆5滑动配合的导向孔15;夹持件11包括滑动设置在滑动板6上的U形板16;U形板16内壁两侧均设置有与对应限位槽9滑动配合的限位轨17;U形板16侧面固定安装有抱闸电机18;抱闸电机18输出端设置有转轴19;转轴19贯穿转动设置在U形板16上;位于U形板16内部的转轴19周侧面设置有与齿条10啮合配合的第一齿轮20;位于U形板16外侧的转轴19周侧面以及端部均设置有挡块21;两挡块21之间的转轴19滑动设置在导向槽2中;抱闸电机18侧面固定安装有与波形导向板12相适配的导向球22。

[0046] 本实施例二工作原理:控制启动抱闸电机18带动转轴19转动,从而带动第一齿轮20在齿条10上转动前进,进而带动被夹持的肉块在导流槽33中一边前进一边转动淘洗,提高了肉块的淘洗效果;夹持件11在前进的过程中,配合复位弹簧7,其上的导向球22在波形导向板12上滑动,从而带动夹持件11做垂直于导向槽2方向上的往复运动,进一步地提高了肉块的淘洗效果。

[0047] 实施例三

[0048] 请参阅图1-12,本实施例三在实施例二的基础上作如下改进,具体地,转轴19端部的挡块21侧面固定连接有U形架23;U形架23内壁之间固定连接有导向柱24;导向柱24上对称滑动设置有导向块25;导向块25侧面设置有夹板26;U形架23以及两夹板26侧面均固定连接有连接耳27;U形架23上的两连接耳27之间转动设置有双向丝杆28;两夹板26上的导向块25分别与双向丝杆28螺纹转动配合。

[0049] 本实施例三工作原理:初始状态下夹持件11置于第二支撑板35正上方,导流槽33内部装有清洗水,通过将肉块放置到两夹板26之间并置于两挡板31上,转动双向丝杆28带动两夹板26相向移动将肉块夹紧。

[0050] 实施例四

[0051] 请参阅图1-12,本实施例四在实施例三的基础上作如下改进,具体地,U形架23以及两夹板26侧面均呈线性阵列分布开设有切槽29;U形架23以及两夹板26侧面均开设有若干过滤孔30;夹板26底面设置有挡板31;淘洗箱1内底面依次开设有锥形槽32以及导流槽33;淘洗箱1内壁靠近锥形槽32处设置有第一支撑板34,且其内壁预料锥形槽32处设置有第二支撑板35;锥形槽32以及导流槽33内底面均贯穿设置有出液管36。

[0052] 本实施例四工作原理:通过过滤孔30的开设,便于在冲洗前将肉块上的淘洗水漏

掉,便于下一步的冲洗操作;通过锥形槽32以及导流槽33的开设,使得导流槽33中装有清洗水时,而锥形槽32中不会存在过多积水。

[0053] 实施例五

[0054] 请参阅图1-12,本实施例五在实施例一的基础上作如下改进,具体地,第一支撑板34表面开设有定位槽37;定位槽37安装有电动推杆38;电动推杆38伸缩端设置有与定位槽37滑动配合的定位块39;定位块39侧面设置有T形板40;T形板40表面转动设置有螺杆41,且其表面位于螺杆41两侧对称设置有竖杆42;螺杆41上设置有第二齿轮43;淘洗箱1内壁设置有与第二齿轮43啮合配合的齿板44;两竖杆42之间滑动设置有切割件45;切割件45包括升降板46;升降板46表面开设有与螺杆41螺纹转动配合的螺孔47,且其表面位于两螺孔47两侧对称开设有与竖杆42滑动配合的滑孔48;升降板46侧面均匀设置有与若干与对应切槽29相适配的切刀49;淘洗箱1表面设置有L形输水管50;L形输水管50端部设置有集液箱51,且其周侧面设置有进水管52;集液箱51底面连通设置有若干喷头53,且其表面设置有控制器54;控制器54输出端分别与抱闸电机18、电动推杆38通过电连接。

[0055] 本实施例五工作原理:当夹持件11运动至导向条13上时,夹持件11上的两挡板31平行置于第一支撑板34正上方,同时,各组切刀49置于对应切槽29正上方,被夹持的肉块上的清洗水大部分低落到锥形槽32中,通过进水管52箱各喷头53输入清水,对淘洗过的肉块进行进一步地冲洗,提高肉块的清洁程度;完成对肉块的冲洗后,控制启动电动推杆38带动T形板40沿着定位槽37滑动,在齿板44的作用下,前进的第二齿轮43带动螺杆41转动,从而带动切割件45在前进的过程中同步下降,因此,控制电动推杆38往复运动,即可实现对肉块的均匀分切。

[0056] 一种带有淘洗功能的肉类加工用分切装置的使用方法,包括以下步骤:

[0057] T1、初始状态下夹持件11置于第二支撑板35正上方,导流槽33内部装有清洗水,通过将肉块放置到两夹板26之间并置于两挡板31上,转动双向丝杆28带动两夹板26相向移动将肉块夹紧。

[0058] T2、控制启动抱闸电机18带动转轴19转动,从而带动第一齿轮20在齿条10上转动前进,进而带动被夹持的肉块在导流槽33中一边前进一边转动淘洗,提高了肉块的淘洗效果;夹持件11在前进的过程中,配合复位弹簧7,其上的导向球22在波形导向板12上滑动,从而带动夹持件11做垂直于导向槽2方向上的往复运动,进一步地提高了肉块的淘洗效果。

[0059] T3、当夹持件11运动至导向条13上时,夹持件11上的两挡板31平行置于第一支撑板34正上方,同时,各组切刀49置于对应切槽29正上方,被夹持的肉块上的清洗水大部分低落到锥形槽32中,通过进水管52箱各喷头53输入清水,对淘洗过的肉块进行进一步地冲洗,提高肉块的清洁程度。

[0060] T4、完成对肉块的冲洗后,控制启动电动推杆38带动T形板40沿着定位槽37滑动,在齿板44的作用下,前进的第二齿轮43带动螺杆41转动,从而带动切割件45在前进的过程中同步下降,因此,控制电动推杆38往复运动,即可实现对肉块的均匀分切。

[0061] 显然,上述所描述的实施例仅仅是本发明一部分的实施例,而不是全部的实施例。基于本发明中的实施例,本领域普通技术人员在没有做出创造性劳动前提下所获得的所有其他实施例,都应当属于本发明保护的范围。

[0062] 需要注意的是,这里所使用的术语仅是为了描述具体实施方式,而非意图限制根

据本申请的示例性实施方式。如在这里所使用的,除非上下文另外明确指出,否则单数形式也意图包括复数形式,此外,还应当理解的是,当在本说明书中使用术语“包含”和/或“包括”时,其指明存在特征、步骤、工作、器件、组件和/或它们的组合。

[0063] 需要说明的是,本申请的说明书和权利要求书及上述附图中的术语“第一”、“第二”等是用于区别类似的对象,而不必用于描述特定的顺序或先后次序。应该理解这样使用的数据在适当情况下可以互换,以便这里描述的本申请的实施方式能够以除了在这里图示或描述的那些以外的顺序实施。

[0064] 以上所述仅为本发明的优选实施例而已,并不用于限制本发明,对于本领域的技术人员来说,本发明可以有各种更改和变化。凡在本发明的精神和原则之内,所作的任何修改、等同替换、改进等,均应包含在本发明的保护范围之内。

[0065] 以上所述仅是本发明的优选实施方式,本发明的保护范围并不仅局限于上述实施例,凡属于本发明思路下的技术方案均属于本发明的保护范围。应当指出,对于本技术领域的普通技术人员来说,在不脱离本发明原理前提下的若干改进和润饰,这些改进和润饰也应视为本发明的保护范围。

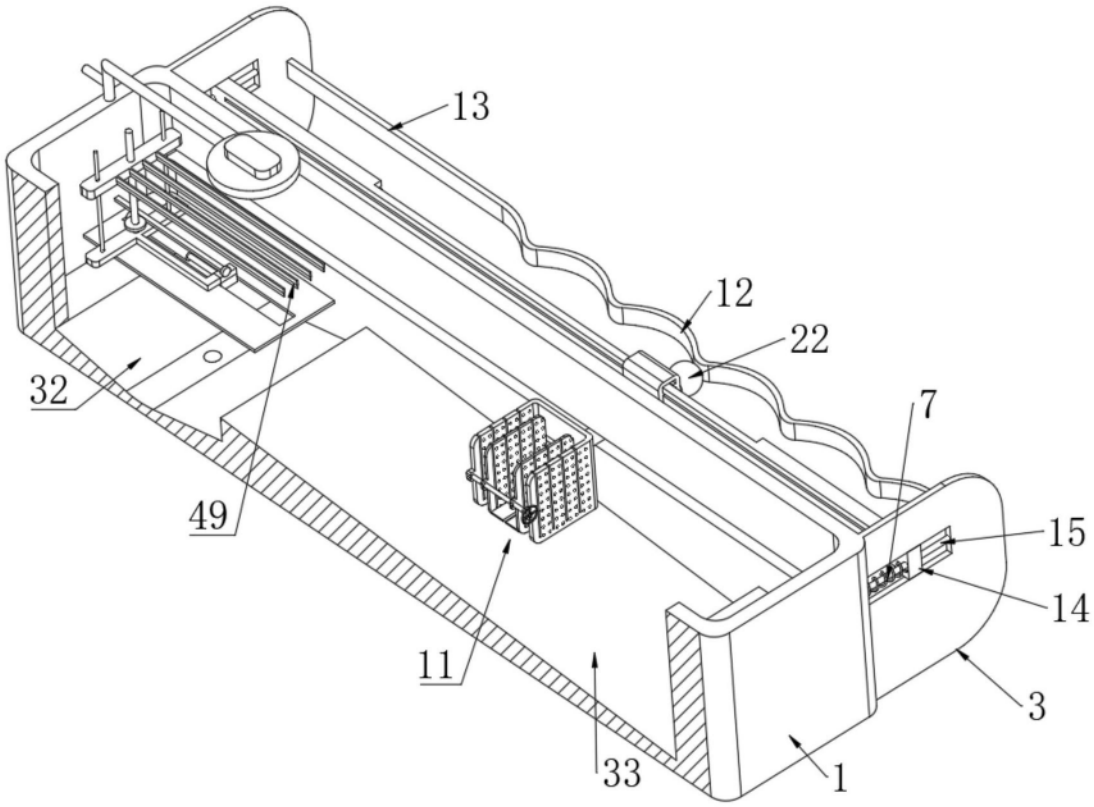

图1

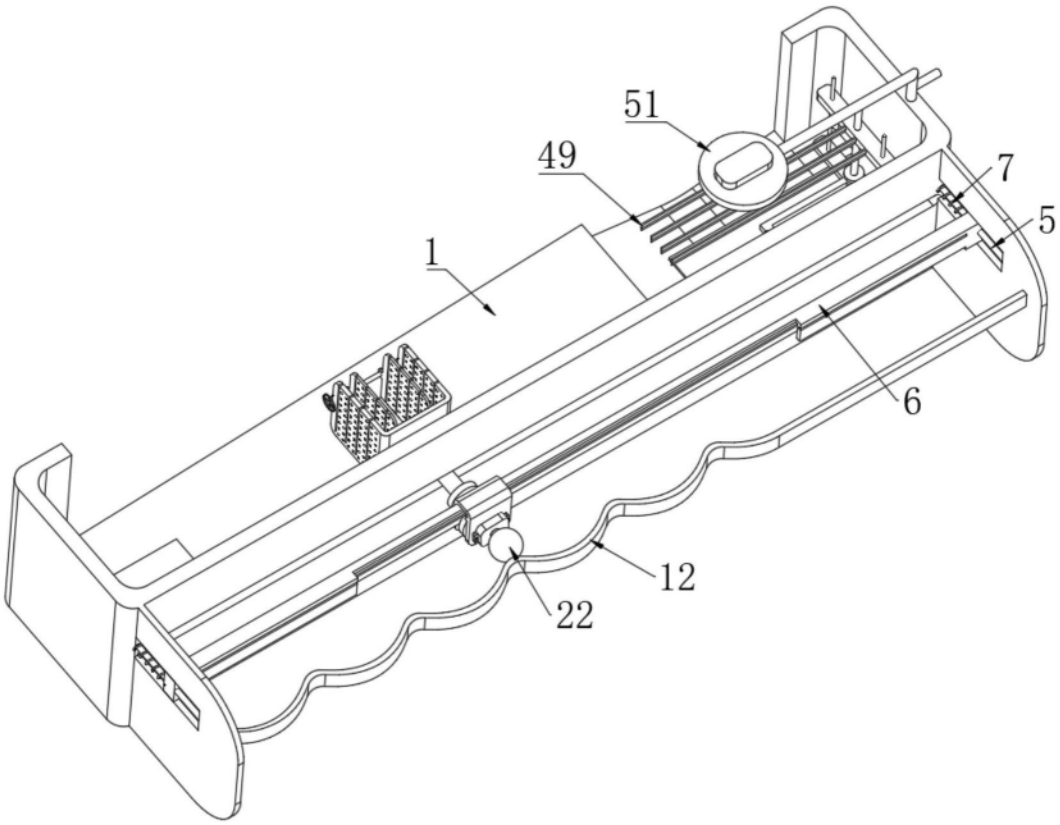

图2

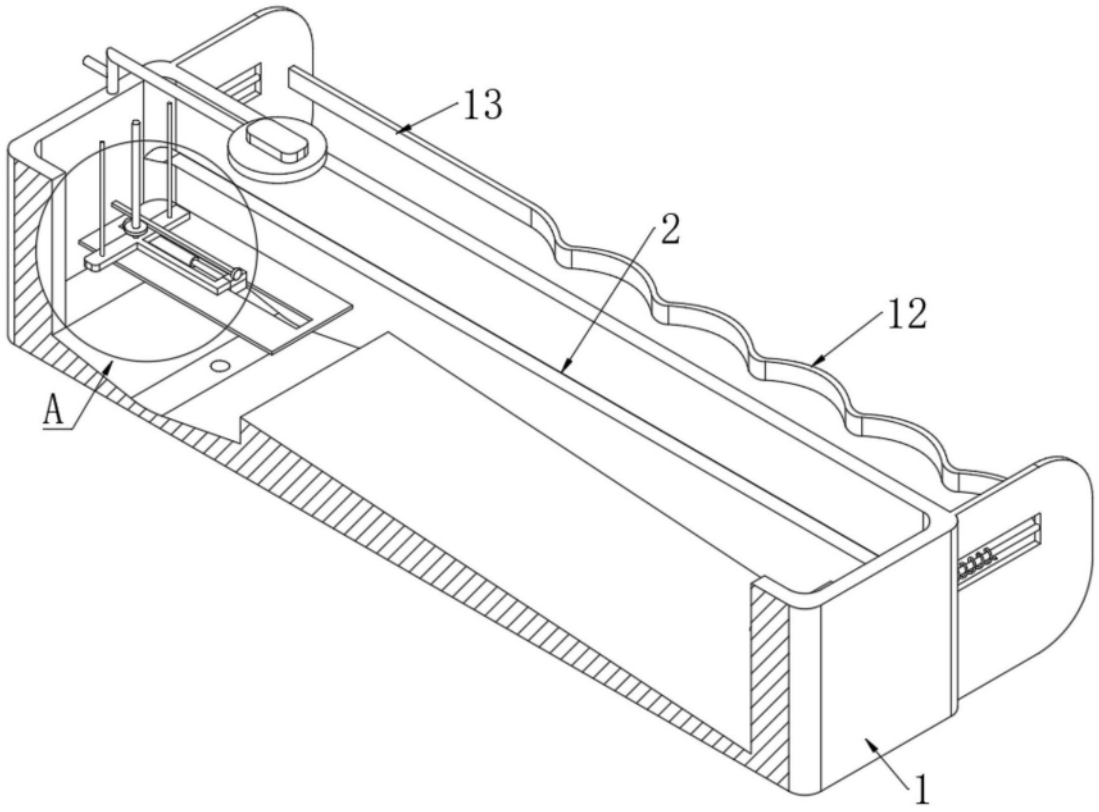

图3

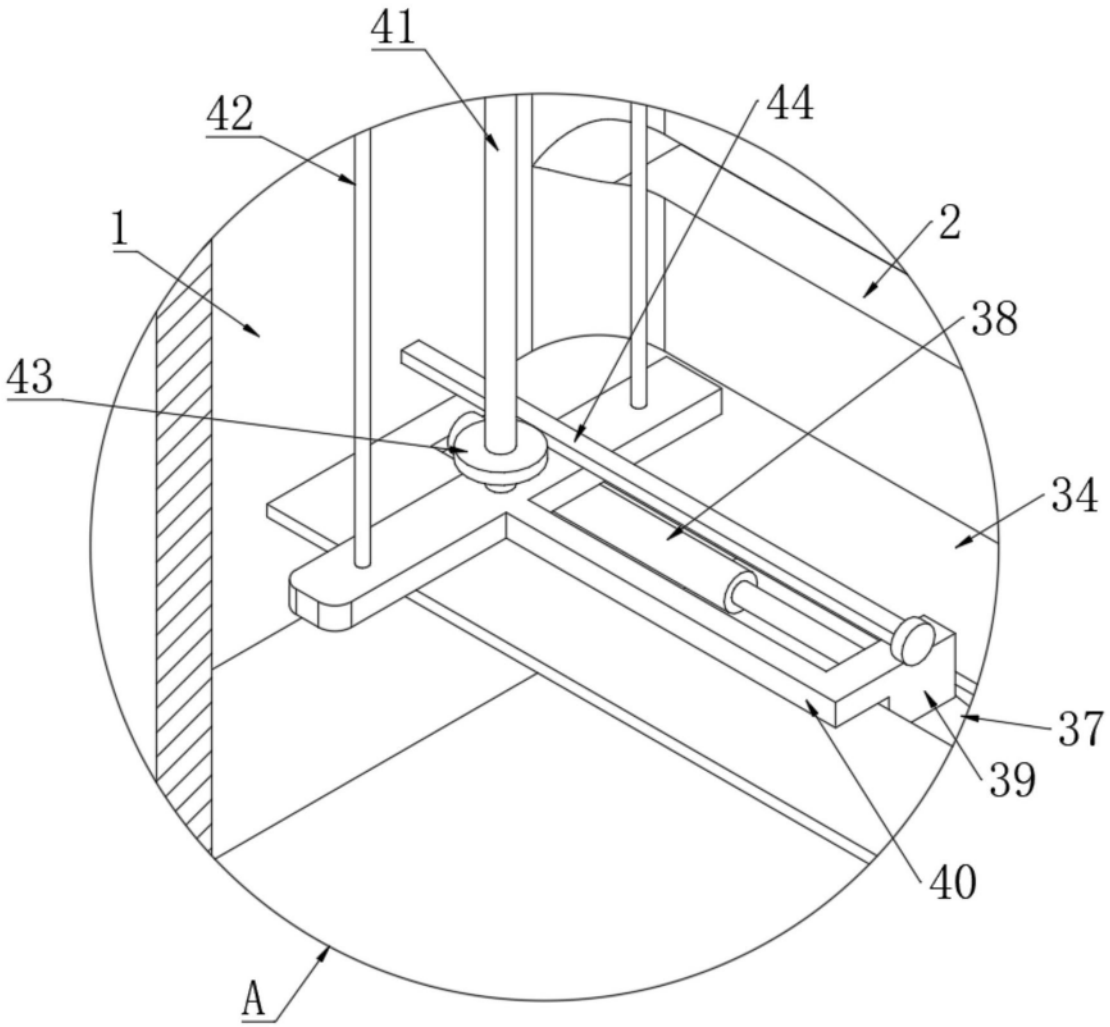

图4

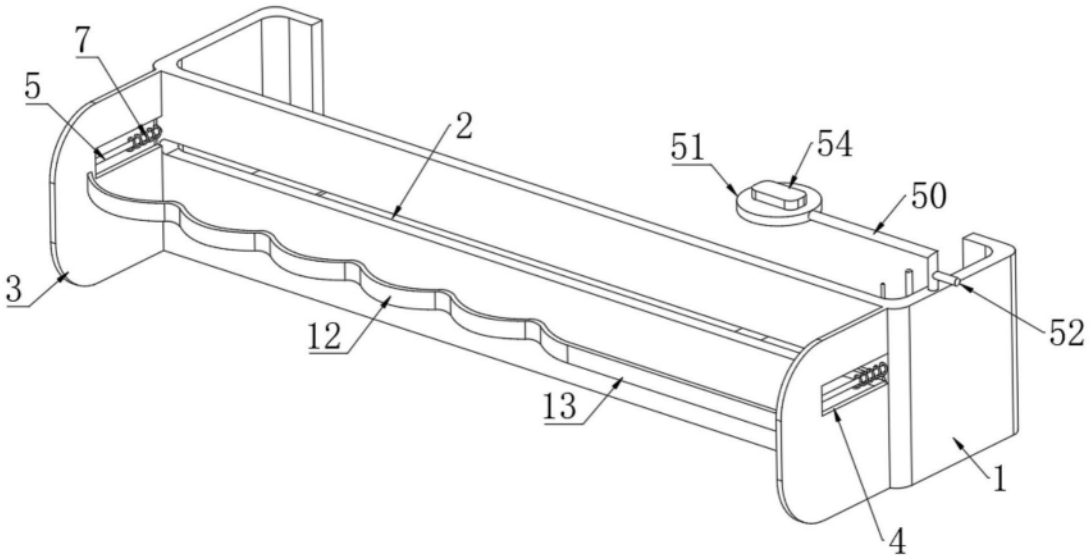

图5

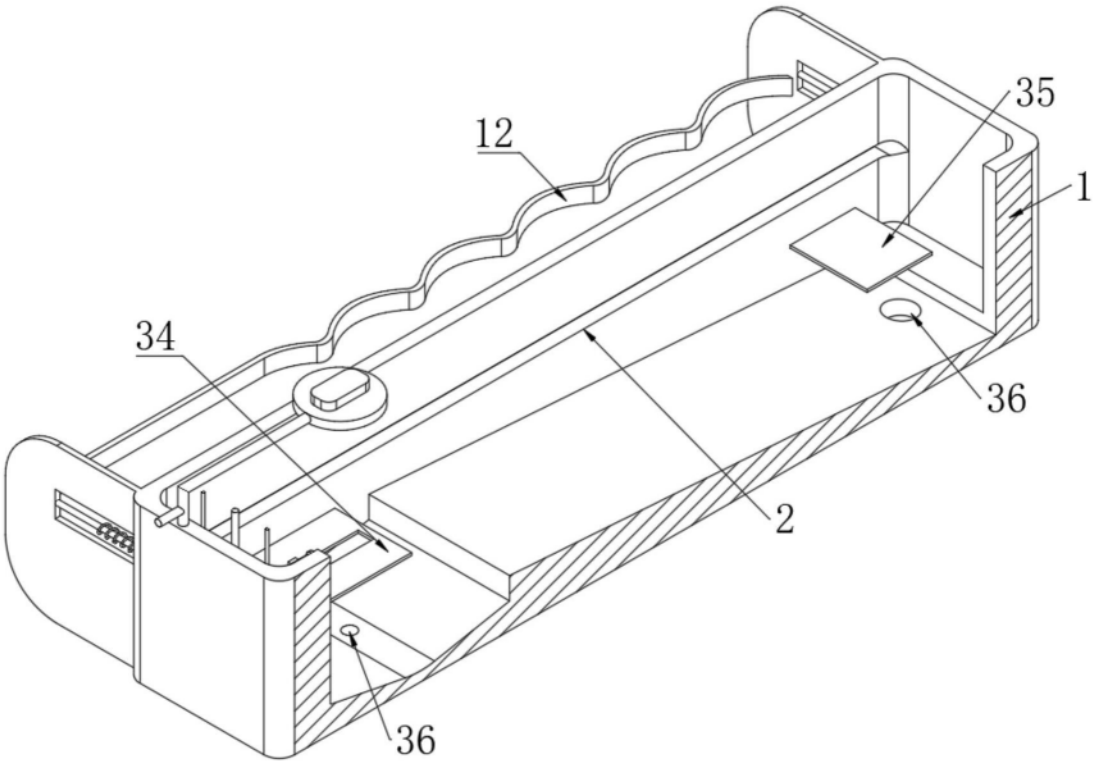

图6

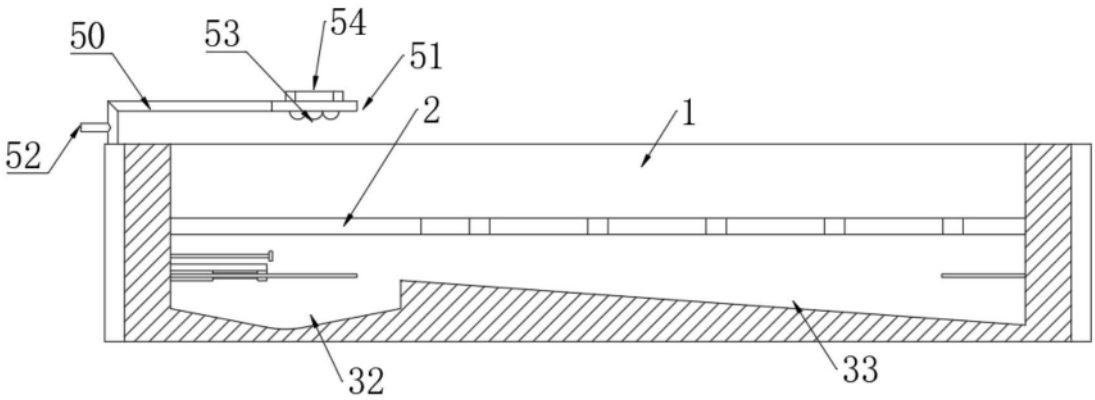

图7

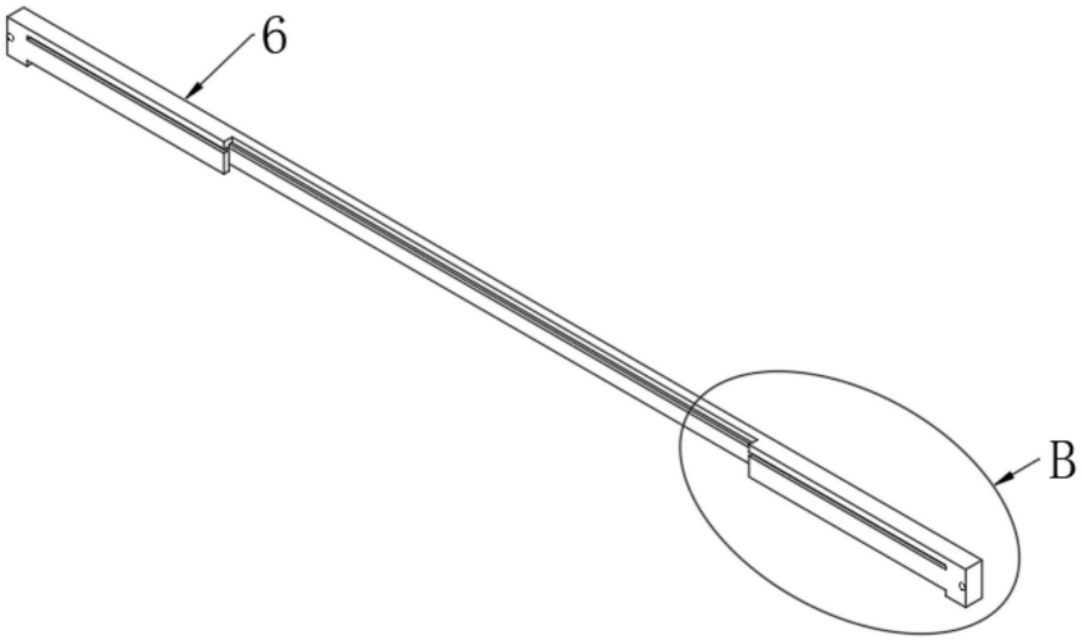

图8

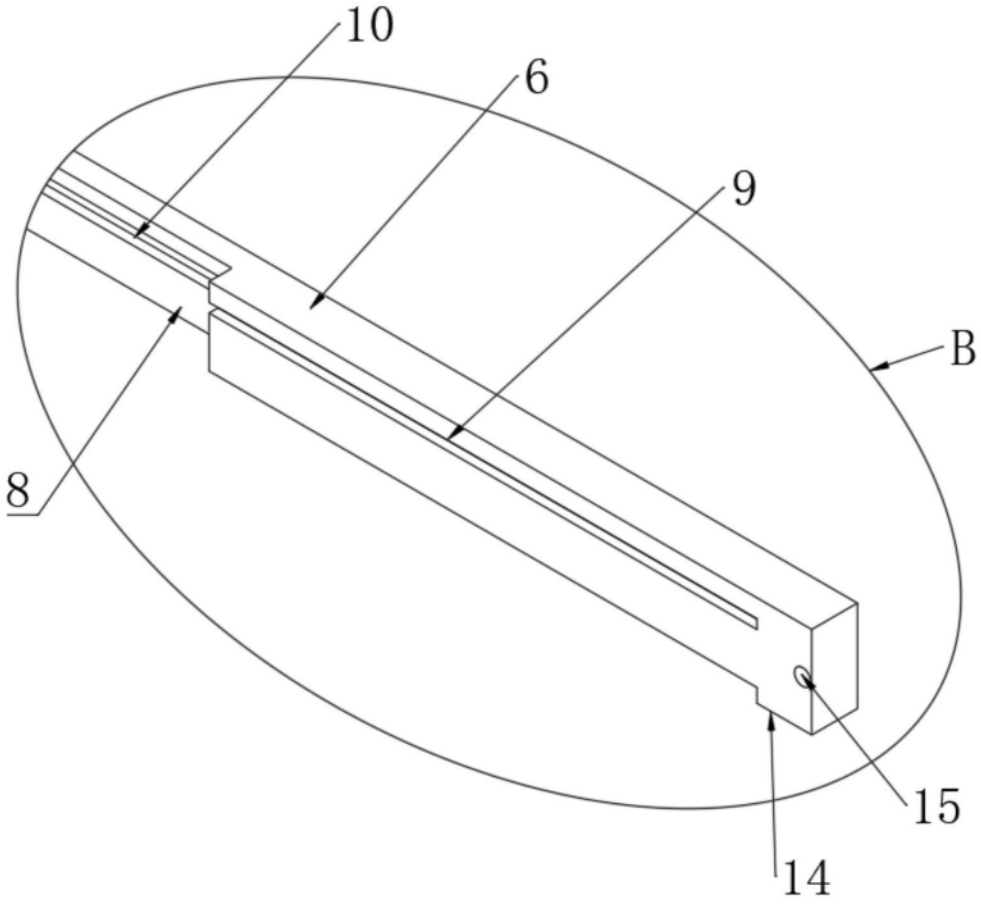

图9

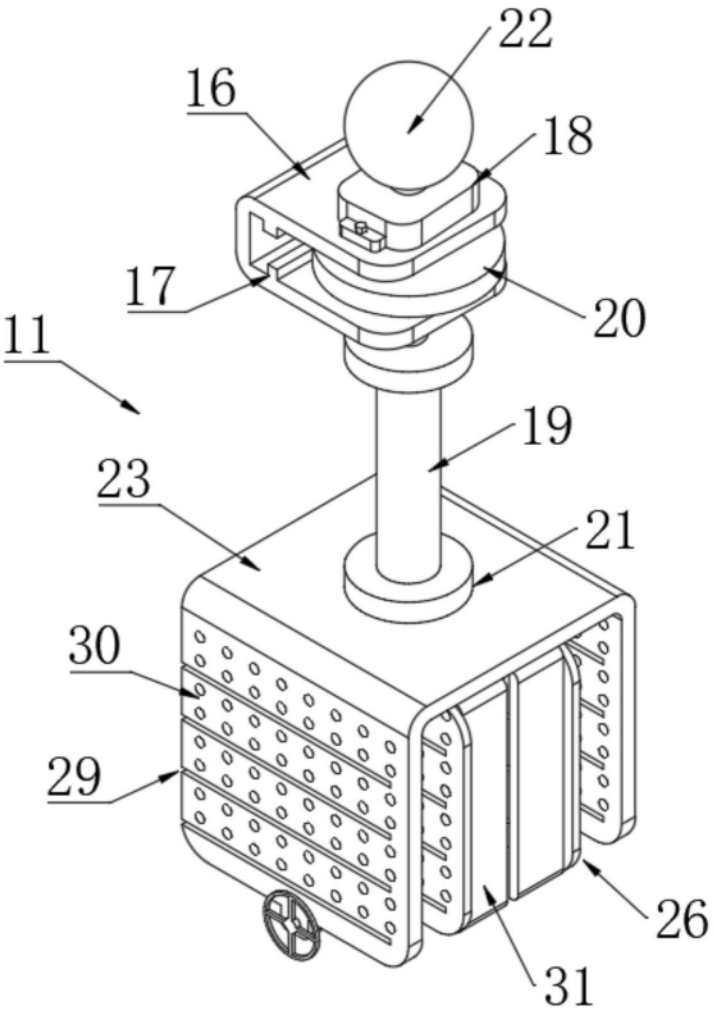

图10

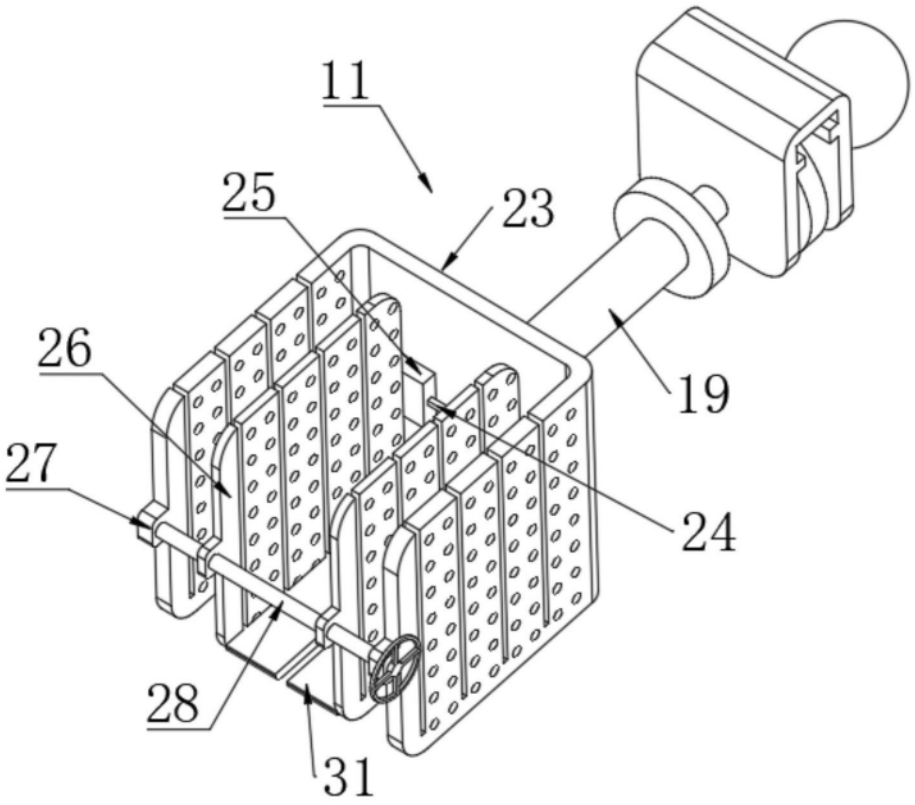

图11

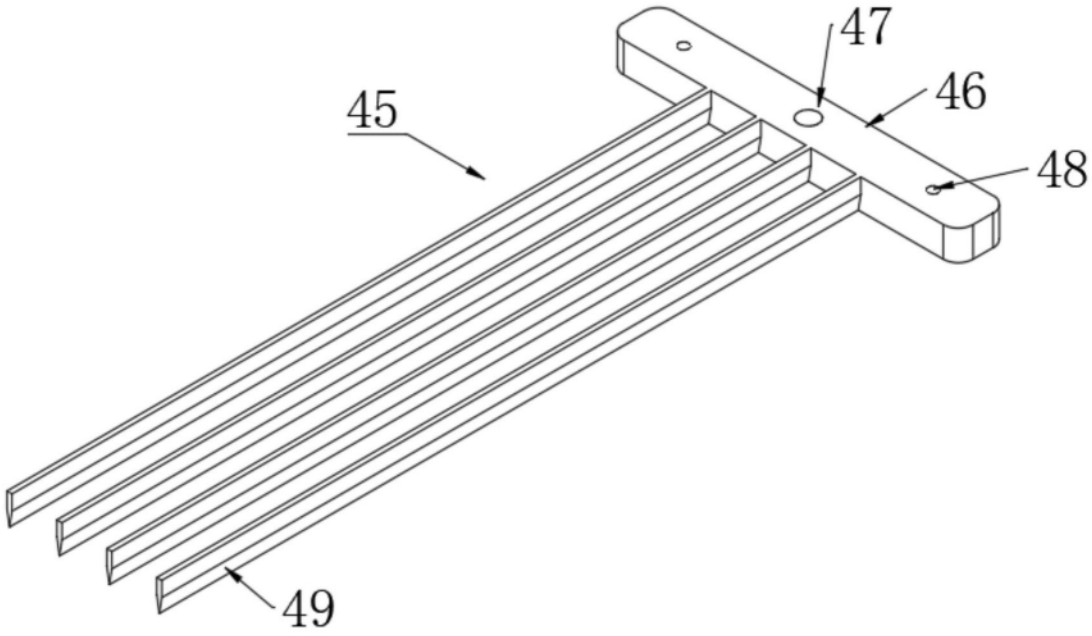

图12