(19)中华人民共和国国家知识产权局

(12)实用新型专利

(10)授权公告号 CN 212910359 U
(45)授权公告日 2021.04.06

(21)申请号 202021964531.X

(22)申请日 2020.09.10

(73)专利权人 哈尔滨惠图谱科技有限公司
地址 150001 黑龙江省哈尔滨市南岗区嵩山路111号1号楼1层504室

(72)发明人 余秀芳

(74)专利代理机构 哈尔滨市文洋专利代理事务所(普通合伙) 23210
代理人 何强

(51)Int.Cl.
H05K 5/02(2006.01)
H05K 7/14(2006.01)
H05K 7/20(2006.01)
B01D 46/10(2006.01)

权利要求书1页 说明书3页 附图2页

(54)实用新型名称

一种大数据软件用便于安装的服务器机柜

(57)摘要

本实用新型属于大数据软件技术领域，具体为一种大数据软件用便于安装的服务器机柜，包括机柜和机箱，所述机柜左端上下两侧均通过铰链固定连接有封盖，所述机柜内腔左侧壁右上到下等距离安装有第一滑轨，所述机柜内腔右侧壁右上到下等距离安装有第二滑轨，四组所述第一滑轨和四组所述第二滑轨相互对应。本实用新型通过在机柜左右两端等距离安装有第一滑轨和第二滑轨，且第一滑轨和第二滑轨上的滑槽与机箱上的滑块活动连接，而当机箱在检修时，可以直接将机箱拉出进行检修，使用较为便捷，便于检修机箱，有利于更为实用的使用大数据软件用便于安装的服务器机柜，较为实用，适合广泛推广与使用。

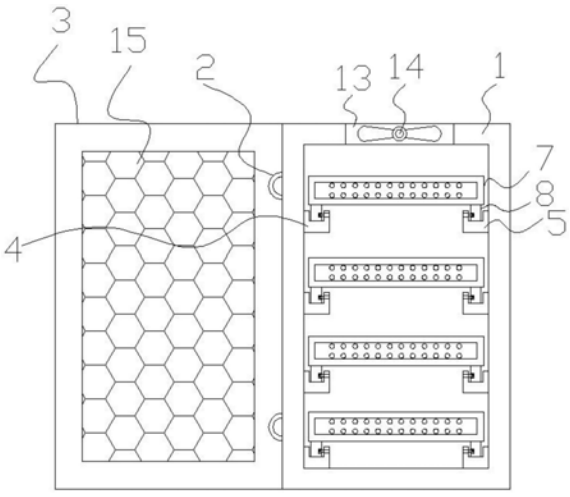

CN 212910359 U

1.一种大数据软件用便于安装的服务器机柜,其特征在于:包括机柜(1)和机箱(7);

所述机柜(1)左端上下两侧均通过铰链(2)固定连接有封盖(3),所述机柜(1)内腔左侧壁右上到下等距离安装有第一滑轨(4),所述机柜(1)内腔右侧壁右上到下等距离安装有第二滑轨(5),四组所述第一滑轨(4)和四组所述第二滑轨(5)相互对应,四组所述第一滑轨(4)和四组所述第二滑轨(5)上端中间均开设有滑槽(6);

所述机箱(7)设置有四组,所述机箱(7)左右两端下侧均固定连接有滑块(8),两组所述滑块(8)分别与第一滑轨(4)和第二滑轨(5)上的滑槽(6)活动连接。

2.根据权利要求1所述的一种大数据软件用便于安装的服务器机柜,其特征在于:四组所述第一滑轨(4)和四组所述第二滑轨(5)内侧壁前端均开设有限位孔(9),所述限位孔(9)与滑槽(6)相互连通。

3.根据权利要求2所述的一种大数据软件用便于安装的服务器机柜,其特征在于:所述滑块(8)内侧壁前端开设有凹槽(10),所述凹槽(10)内活动连接有限位柱(11),所述限位柱(11)与限位孔(9)相互对应。

4.根据权利要求3所述的一种大数据软件用便于安装的服务器机柜,其特征在于:若干组所述限位柱(11)内侧均通过弹簧(12)与凹槽(10)内侧壁固定连接。

5.根据权利要求1所述的一种大数据软件用便于安装的服务器机柜,其特征在于:所述机柜(1)上端中间开设有散热孔(13),所述散热孔(13)内安装有抽风扇(14),所述封盖(3)中间安装有防尘网(15)。

一种大数据软件用便于安装的服务器机柜

技术领域

[0001] 本实用新型涉及大数据软件技术领域，具体为一种大数据软件用便于安装的服务器机柜。

背景技术

[0002] 目前，服务器机柜，用来组合安装面板、插件、插箱、电子元件、器件和机械零件与部件，使其构成一个整体的安装箱，服务器机柜一般具有长方体的外形，且服务器机柜具有抗振动、抗冲击、耐腐蚀、防尘、防水、防辐射等性能，它为电子设备正常工作提供相适应的环境和安全防护，是电子设备的重要组成部件。

[0003] 在实现本发明过程中，发明人发现现有技术中至少存在如下问题没有得到解决：但现市场的服务器机柜在对机箱进行检修时，需要对机箱从服务器机柜拆卸下来，工序十分繁琐。

[0004] 因此，我们提出一种大数据软件用便于安装的服务器机柜，通过在机柜左右两端等距离安装有第一滑轨和第二滑轨，且第一滑轨和第二滑轨上的滑槽与机箱上的滑块活动连接，而当机箱在检修时，可以直接将机箱拉出进行检修，使用较为便捷，便于检修机箱，有利于更为实用的使用大数据软件用便于安装的服务器机柜。

实用新型内容

[0005] 本实用新型的目的在于提供一种大数据软件用便于安装的服务器机柜，解决了背景技术中所提出的问题。

[0006] 为实现上述目的，本实用新型提供如下技术方案：一种大数据软件用便于安装的服务器机柜，包括机柜和机箱；

[0007] 所述机柜左端上下两侧均通过铰链固定连接有封盖，所述机柜内腔左侧壁右上到下等距离安装有第一滑轨，所述机柜内腔右侧壁右上到下等距离安装有第二滑轨，四组所述第一滑轨和四组所述第二滑轨相互对应，四组所述第一滑轨和四组所述第二滑轨上端中间均开设有滑槽；

[0008] 所述机箱设置有四组，所述机箱左右两端下侧均固定连接有滑块，两组所述滑块分别与第一滑轨和第二滑轨上的滑槽活动连接。

[0009] 作为本实用新型的一种优选实施方式，四组所述第一滑轨和四组所述第二滑轨内侧壁前端均开设有限位孔，所述限位孔与滑槽相互连通。

[0010] 作为本实用新型的一种优选实施方式，所述滑块内侧壁前端开设有凹槽，所述凹槽内活动连接有限位柱，所述限位柱与限位孔相互对应。

[0011] 作为本实用新型的一种优选实施方式，若干组所述限位柱内侧均通过弹簧与凹槽内侧壁固定连接。

[0012] 作为本实用新型的一种优选实施方式，所述机柜上端中间开设有散热孔，所述散热孔内安装有抽风扇，所述封盖中间安装有防尘网。

[0013] 与现有技术相比，本实用新型的有益效果如下：

[0014] 1.本实用新型通过在机柜左右两端等距离安装有第一滑轨和第二滑轨，且第一滑轨和第二滑轨上的滑槽与机箱上的滑块活动连接，而当机箱在检修时，可以直接将机箱拉出进行检修，使用较为便捷，便于检修机箱，有利于更为实用的使用大数据软件用便于安装的服务器机柜。

[0015] 2.本实用新型通过设有限位柱，在滑块内侧壁前端开设有凹槽活动连接有限位柱，且限位柱与限位孔相互对应，当我们将机箱通过滑块与滑槽活动连接拉出时，到达一定距离时，可以将通过限位柱与限位孔相互对接，使限位柱通过弹簧的弹力插接在限位孔内，避免机箱拉出时掉落，有利于更为实用的使用大数据软件用便于安装的服务器机柜。

[0016] 3.本实用新型通过设有封盖中间安装有防尘网，通过防尘网不仅可以将对机柜内部较好的直观效果，还具有较好的散热效果，有利于更为实用的使用大数据软件用便于安装的服务器机柜。

附图说明

[0017] 通过阅读参照以下附图对非限制性实施例所作的详细描述，本实用新型的其它特征、目的和优点将会变得更明显：

[0018] 图1为本实用新型大数据软件用便于安装的服务器机柜的整体结构示意图；

[0019] 图2为本实用新型大数据软件用便于安装的服务器机柜的滑槽结构示意图；

[0020] 图3为本实用新型大数据软件用便于安装的服务器机柜的限位柱结构示意图。

[0021] 图中：1、机柜；2、铰链；3、封盖；4、第一滑轨；5、第二滑轨；6、滑槽；7、机箱；8、滑块；9、限位孔；10、凹槽；11、限位柱；12、弹簧；13、散热孔；14、抽风扇；15、防尘网。

具体实施方式

[0022] 为使本实用新型实现的技术手段、创作特征、达成目的与功效易于明白了解，下面结合具体实施方式，进一步阐述本实用新型。

[0023] 在本实用新型的描述中，需要说明的是，除非另有明确的规定和限定，术语“安装”、“相连”、“设置”应做广义理解，例如，可以是固定相连、设置，也可以是可拆卸连接、设置，或一体地连接、设置；本实用新型中提供的用电器的型号仅供参考。对于本领域的普通技术人员而言，可以根据实际使用情况更换功能相同的不同型号用电器，对于本领域的普通技术人员而言，可以具体情况理解上述术语在本实用新型中的具体含义。

[0024] 请参阅图1-3，本实用新型提供一种技术方案：一种大数据软件用便于安装的服务器机柜，包括机柜1和机箱7；

[0025] 所述机柜1左端上下两侧均通过铰链2固定连接有封盖3，所述机柜1内腔左侧壁右上到下等距离安装有第一滑轨4，所述机柜1内腔右侧壁右上到下等距离安装有第二滑轨5，四组所述第一滑轨4和四组所述第二滑轨5相互对应，四组所述第一滑轨4和四组所述第二滑轨5上端中间均开设有滑槽6；

[0026] 所述机箱7设置有四组，所述机箱7左右两端下侧均固定连接有滑块8，两组所述滑块8分别与第一滑轨4和第二滑轨5上的滑槽6活动连接。

[0027] 本实施例中请参阅图1和图2通过在机柜1左右两端等距离安装有第一滑轨4和第

二滑轨5，且第一滑轨4和第二滑轨5上的滑槽6与机箱7上的滑块8活动连接，而当机箱7在检修时，可以直接将机箱7拉出进行检修，使用较为便捷，便于检修机箱7，有利于更为实用的使用大数据软件用便于安装的服务器机柜。

[0028] 其中，四组所述第一滑轨4和四组所述第二滑轨5内侧壁前端均开设有限位孔9，所述限位孔9与滑槽6相互连通。

[0029] 其中，所述滑块8内侧壁前端开设有凹槽10，所述凹槽10内活动连接有限位柱11，所述限位柱11与限位孔9相互对应。

[0030] 本实施例中请参阅图1和图3通过设有限位柱11，在滑块8内侧壁前端开设有凹槽10活动连接有限位柱11，且限位柱11与限位孔9相互对应，当我们将机箱7通过滑块8与滑槽6活动连接拉出时，到达一定距离时，可以将通过限位柱11与限位孔9相互对接，使限位柱11通过弹簧12的弹力插接在限位孔9内，避免机箱7拉出时掉落，有利于更为实用的使用大数据软件用便于安装的服务器机柜。

[0031] 其中，若干组所述限位柱11内侧均通过弹簧12与凹槽10内侧壁固定连接。

[0032] 其中，所述机柜1上端中间开设有散热孔13，所述散热孔13内安装有抽风扇14，所述封盖3中间安装有防尘网15。

[0033] 本实施例中请参阅图1通过设有封盖3中间安装有防尘网15，通过防尘网15不仅可以将对机柜1内部较好的直观效果，还具有较好的散热效果，有利于更为实用的使用大数据软件用便于安装的服务器机柜。

[0034] 在一种大数据软件用便于安装的服务器机柜使用时，先将若干组机箱7通过滑块8分别与第一滑轨4和第二滑轨5上的滑槽6活动连接，在接通过电源，当我们在对机箱7进行检测时，可以直接将机箱7拉出进行检修，且在滑块8内侧壁前端开设有凹槽10活动连接有限位柱11，且限位柱11与限位孔9相互对应，当我们将机箱7通过滑块8与滑槽6活动连接拉出时，到达一定距离时，可以将通过限位柱11与限位孔9相互对接，使限位柱11通过弹簧12的弹力插接在限位孔9内，避免机箱7拉出时掉落。

[0035] 以上显示和描述了本实用新型的基本原理和主要特征和本实用新型的优点，对于本领域技术人员而言，显然本实用新型不限于上述示范性实施例的细节，而且在不背离本实用新型的精神或基本特征的情况下，能够以其他的具体形式实现本实用新型。因此，无论从哪一点来看，均应将实施例看作是示范性的，而且是非限制性的，本实用新型的范围由所附权利要求而不是上述说明限定，因此旨在将落在权利要求的等同要件的含义和范围内的所有变化囊括在本实用新型内。不应将权利要求中的任何附图标记视为限制所涉及的权利要求。

[0036] 此外，应当理解，虽然本说明书按照实施方式加以描述，但并非每个实施方式仅包含一个独立的技术方案，说明书的这种叙述方式仅仅是为清楚起见，本领域技术人员应当将说明书作为一个整体，各实施例中的技术方案也可以经适当组合，形成本领域技术人员可以理解的其他实施方式。

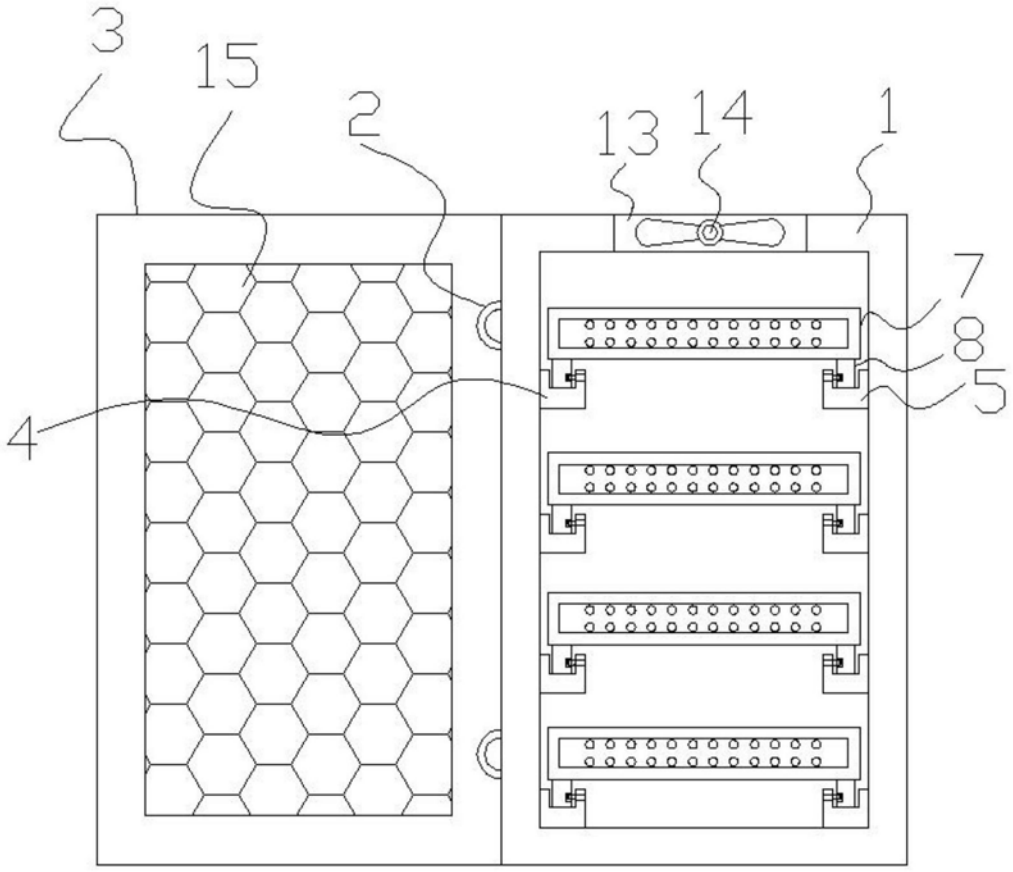

图1

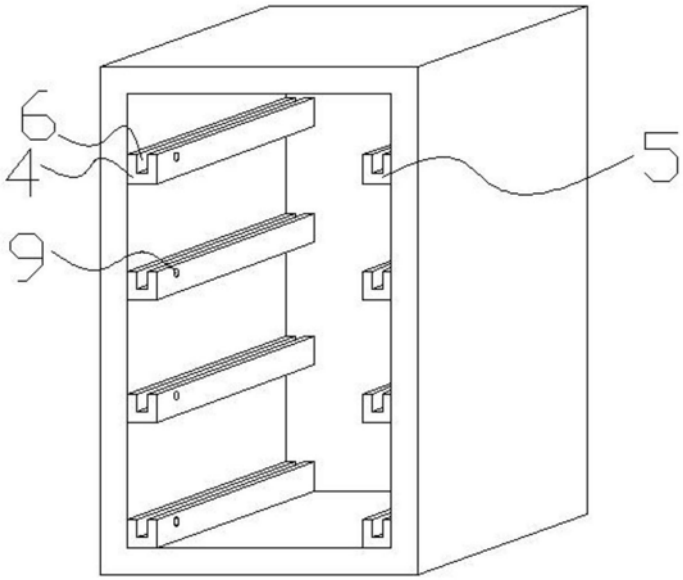

图2

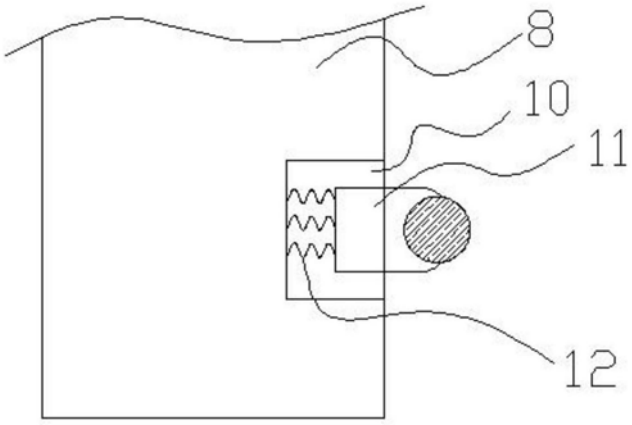

图3