(19)中华人民共和国国家知识产权局

(12)实用新型专利

(10)授权公告号 CN 211307920 U
(45)授权公告日 2020.08.21

(21)申请号 201922037197.7

(22)申请日 2019.11.22

(73)专利权人 王雪梅
地址 621100 四川省绵阳市三台县中新镇革新村七组010号

(72)发明人 王雪梅

(74)专利代理机构 北京科家知识产权代理事务所(普通合伙) 11427
代理人 陈娟

(51)Int.Cl.
B41F 35/02(2006.01)

权利要求书1页 说明书3页 附图2页

(54)实用新型名称

一种印刷设备用印刷辊清洁机构

(57)摘要

本实用新型公开了一种印刷设备用印刷辊清洁机构,包括底座,所述底座上端固定连接有第一固定板和第二固定板,所述第一固定板和第二固定板内开设有对称的第一滑槽,所述第一固定板和第二固定板内开设有对称的第二滑槽,所述第一固定板和第二固定板之间活动连接有辊轴,所述辊轴内固定连接有辊体,所述第二滑槽与另一第二滑槽外端活动连接有对称的滑板。该印刷设备用印刷辊清洁机构,滑块和喷头便于对印刷辊进行定时喷水清洗,提高了印刷辊的使用寿命降低生产成本,滑槽和滑板便于调节滑块的位置,需要清洗时将滑块向下调整到接近辊的位置然后进行清洗,第二滑块和海绵可以在印刷辊清洗后产生的水渍进行擦拭,以免在下次进行印刷时造成影响。

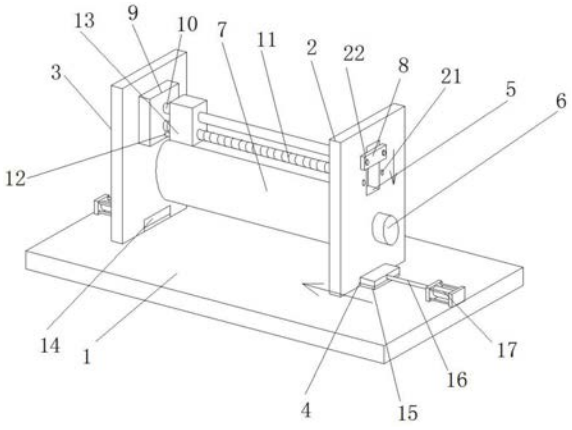

CN 211307920 U

1.一种印刷设备用印刷辊清洁机构,包括底座,其特征在于:所述底座上端固定连接有第一固定板和第二固定板,所述第一固定板和第二固定板内开设有对称的第一滑槽,所述第一固定板和第二固定板内开设有对称的第二滑槽,所述第一固定板和第二固定板之间活动连接有辊轴,所述辊轴内固定连接有辊体,所述第二滑槽与另一第二滑槽外端活动连接有对称的滑板。

2.根据权利要求1所述的一种印刷设备用印刷辊清洁机构,其特征在于:所述滑板与另一滑板通过第一固定板和第二固定板固定连接有对称的第三固定板,所述第三固定板与另一第三固定板之间固定连接有固定滑杆,所述第三固定板与另一第三固定板之间活动连接有丝杆,所述第三固定板内活动连接有水管,所述固定滑杆和丝杆内活动连接有第一滑块。

3.根据权利要求1所述的一种印刷设备用印刷辊清洁机构,其特征在于:所述第一滑槽与另一第一滑槽内活动连接有对称的第二滑块,所述第二滑块与另一第二滑块下端活动连接有对称的海绵,所述第二滑块与另一第二滑块后端固定连接有对称的推杆,所述推杆与另一推杆后端活动连接有对称的气缸。

4.根据权利要求2所述的一种印刷设备用印刷辊清洁机构,其特征在于:所述第一滑块内活动连接有吸水阀,所述吸水阀下端通过第一滑块活动连接有喷头。

5.根据权利要求2所述的一种印刷设备用印刷辊清洁机构,其特征在于:所述第一滑块与另一第一滑块内固定连接有往复旋转电机。

6.根据权利要求1所述的一种印刷设备用印刷辊清洁机构,其特征在于:所述第二滑槽两端开设有等距分布的固定孔,所述滑板内活动连接有对称的安装螺母。

一种印刷设备用印刷辊清洁机构

技术领域

[0001] 本实用新型涉及印刷设备技术领域，具体为一种印刷设备用印刷辊清洁机构。

背景技术

[0002] 印刷设备一般分为制版机械、印刷机、装订机械3类，是各类报刊和书籍必不可少使用设备和生产工序，印刷设备主要由给纸装置、印刷装置、收纸装置以及其它装置组成。

[0003] 在印刷设备里必不可少的零件就是印刷辊，其作用是将墨液通过辊印刷在纸面上，印刷辊使用时因长期沾墨需要定时清洗，现有的印刷设备里没有针对印刷辊设置的清洁装置，导致印刷辊在使用后墨渍难以铲除影响使用，减少印刷辊的使用寿命，增加生产成本的缺点。

实用新型内容

[0004] 本实用新型的目的在于提供一种印刷设备用印刷辊清洁机构，以解决上述背景技术中提出现有的印刷设备里没有针对印刷辊设置的清洁装置，导致印刷辊在使用后墨渍难以铲除影响使用，减少印刷辊的使用寿命，增加生产成本的问题。

[0005] 为实现上述目的，本实用新型提供如下技术方案：一种印刷设备用印刷辊清洁机构，包括底座，所述底座上端固定连接有第一固定板和第二固定板，所述第一固定板和第二固定板内开设有对称的第一滑槽，所述第一固定板和第二固定板内开设有对称的第二滑槽，所述第一固定板和第二固定板之间活动连接有辊轴，所述辊轴内固定连接有辊体，所述第二滑槽与另一第二滑槽外端活动连接有对称的滑板。

[0006] 优选的，所述滑板与另一滑板通过第一固定板和第二固定板固定连接有对称的第三固定板，所述第三固定板与另一第三固定板之间固定连接有固定滑杆，所述第三固定板与另一第三固定板之间活动连接有丝杆，所述第三固定板内活动连接有水管，所述固定滑杆和丝杆内活动连接有第一滑块。

[0007] 优选的，所述第一滑槽与另一第一滑槽内活动连接有对称的第二滑块，所述第二滑块与另一第二滑块下端活动连接有对称的海绵，所述第二滑块与另一第二滑块后端固定连接有对称的推杆，所述推杆与另一推杆后端活动连接有对称的气缸。

[0008] 优选的，所述第一滑块内活动连接有吸水阀，所述吸水阀下端通过第一滑块活动连接有喷头。

[0009] 优选的，所述第一滑块与另一第一滑块内固定连接有往复旋转电机。

[0010] 优选的，所述第二滑槽两端开设有等距分布的固定孔，所述滑板内活动连接有对称的安装螺母。

[0011] 与现有技术相比，本实用新型的有益效果是：

[0012] 1、该印刷设备用印刷辊清洁机构，通过增加的滑块和喷头，便于对印刷辊进行定时喷水清洗，方便操作且清洗效果好，提高了印刷辊的使用寿命降低损耗和生产成本；

[0013] 2、该印刷设备用印刷辊清洁机构，通过增加的滑槽和滑板便于调节滑块的位置，

在需要进行清洗时可以通过滑板和滑槽将滑块向下调整到接近辊的位置然后进行清洗；

[0014] 3、该印刷设备用印刷辊清洁机构，通过增加的第二滑块和海绵，可以在印刷辊清洗后产生的水渍进行擦拭，以免在下次进行印刷时造成影响。

附图说明

[0015] 图1为本实用新型立体结构示意图；

[0016] 图2为本实用新型剖面结构示意图；

[0017] 图3为本实用新型俯视结构示意图。

[0018] 图中：1、底座；2、第一固定板；3、第二固定板；4、第一滑槽；5、第二滑槽；6、辊轴；7、辊体；8、滑板；9、第三固定板；10、固定滑杆；11、丝杆；12、水管；13、第一滑块；14、第二滑块；15、海绵；16、推杆；17、气缸；18、吸水阀；19、喷头；20、往复旋转电机；21、固定孔；22、安装螺母。

具体实施方式

[0019] 下面将结合本实用新型实施例中的附图，对本实用新型实施例中的技术方案进行清楚、完整地描述，显然，所描述的实施例仅仅是本实用新型一部分实施例，而不是全部的实施例。基于本实用新型中的实施例，本领域普通技术人员在没有做出创造性劳动前提下所获得的所有其他实施例，都属于本实用新型保护的范围。

[0020] 请参阅图1-3，本实用新型提供一种技术方案：一种印刷设备用印刷辊清洁机构，包括底座1、第一固定板2、第二固定板3、第一滑槽4、第二滑槽5、辊轴6、辊体7、滑板8、第三固定板9、固定滑杆10、丝杆11、水管12、第一滑块13、第二滑块14、海绵15、推杆16、气缸17、吸水阀18、喷头19、往复旋转电机20、固定孔21和安装螺母22，底座1上端固定连接有第一固定板2和第二固定板3，第一固定板2和第二固定板3内开设有对称的第一滑槽4，第一固定板2和第二固定板3内开设有对称的第二滑槽5，第一固定板2和第二固定板3之间活动连接有辊轴6，辊轴6内固定连接有辊体7，第二滑槽5与另一第二滑槽5外端活动连接有对称的滑板8。

[0021] 进一步的，滑板8与另一滑板8通过第一固定板2和第二固定板3固定连接有对称的第三固定板9，第三固定板9与另一第三固定板9之间固定连接有固定滑杆10，第三固定板9与另一第三固定板9之间活动连接有丝杆11，第三固定板9内活动连接有水管12，固定滑杆10和丝杆11内活动连接有第一滑块13，设置的固定滑杆10和丝杆11便于第一滑块13进行滑动和移动，对印刷辊进行清洗。

[0022] 进一步的，第一滑槽4与另一第一滑槽4内活动连接有对称的第二滑块14，第二滑块14与另一第二滑块14下端活动连接有对称的海绵15，第二滑块14与另一第二滑块14后端固定连接有对称的推杆16，推杆16与另一推杆16后端活动连接有对称的气缸17，设置的气缸17可以推动第二滑块14带动海绵15将清洗下来的墨汁进行擦拭。

[0023] 进一步的，第一滑块13内活动连接有吸水阀18，吸水阀18下端通过第一滑块13活动连接有喷头19，设置的吸水阀18与水管12相连接便于吸水通过喷头19对印刷辊进行清洗。

[0024] 进一步的，第一滑块13与另一第一滑块13内固定连接有往复旋转电机20，设置的

往复旋转电机20可以带动丝杆11转动，使第一滑块13在丝杆11内来回滑动对印刷辊进行清洗。

[0025] 进一步的，第二滑槽5两端开设有等距分布的固定孔21，滑板8内活动连接有对称的安装螺母22，设置的安装螺母22便于将第三固定板9进行位置固定。

[0026] 工作原理：在印刷辊进行一定工作时间需要进行清洗时，首先向下滑动滑板8，使第一滑块13的喷头19接近辊体7后通过安装螺母22在合适的固定孔21处进行固定，这时通过印刷设备的控制器往复旋转电机20带动丝杆11进行工作，使第一滑块13在固定滑杆10和丝杆11内来回滑动，同时第一滑块13的吸水阀18将水管12内的水通过喷头19对辊体7进行喷洗，方便操作且清洗效果好，提高了印刷辊的使用寿命降低损耗和生产成本，清洗完毕后可以通过印刷设备开启两边的气缸17开始工作，气缸17推动推杆16使两边的第二滑块14向内移动对印刷辊清洗后产生的水渍进行擦拭，以免在下次进行印刷时造成影响，定时只需将第二滑块14下端的海绵15取下进行清洗即可。

[0027] 最后应当说明的是，以上内容仅用以说明本实用新型的技术方案，而非对本实用新型保护范围的限制，本领域的普通技术人员对本实用新型的技术方案进行的简单修改或者等同替换，均不脱离本实用新型技术方案的实质和范围。

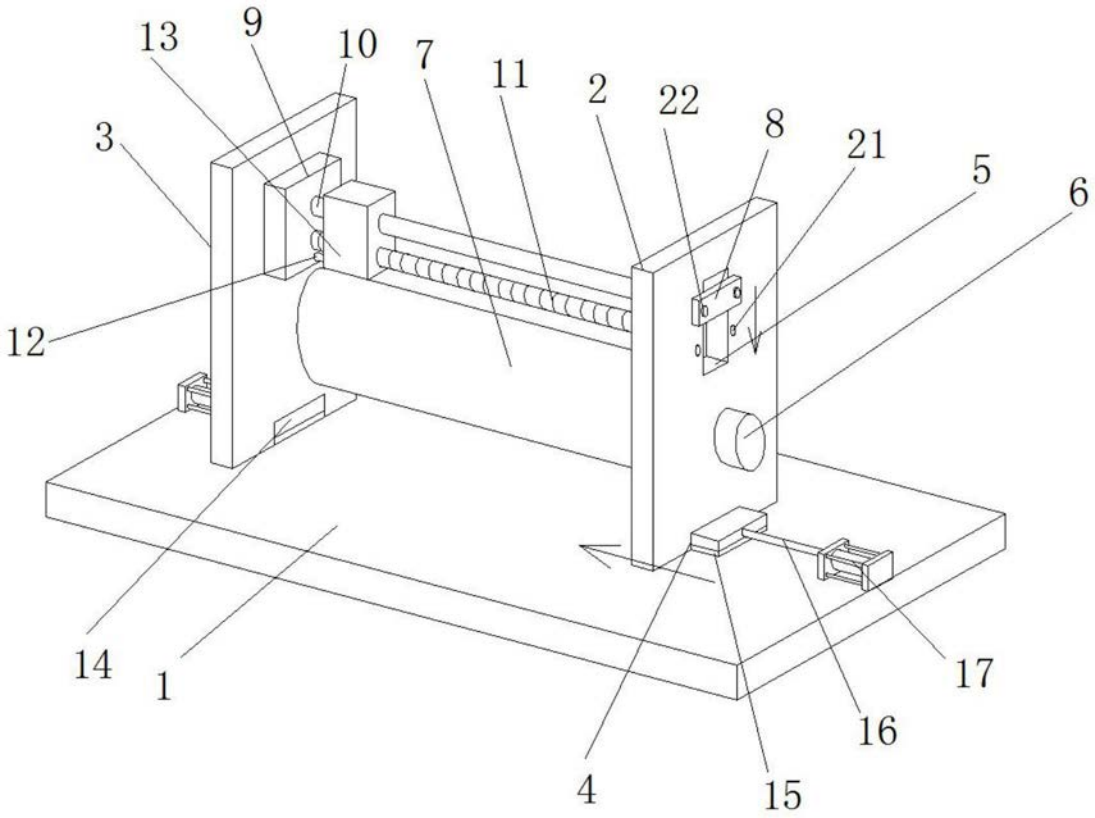

图1

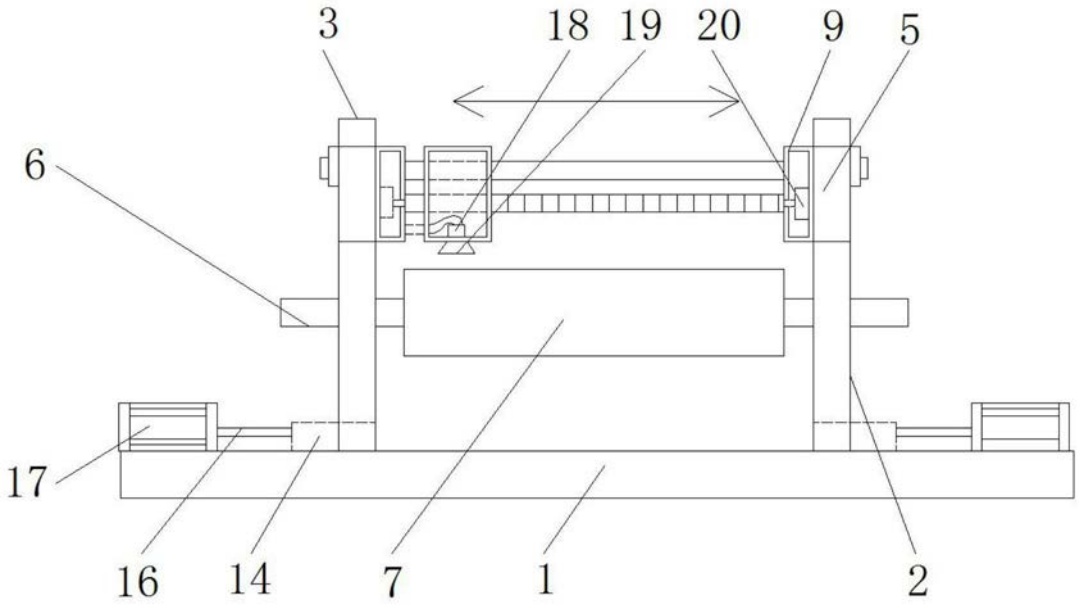

图2

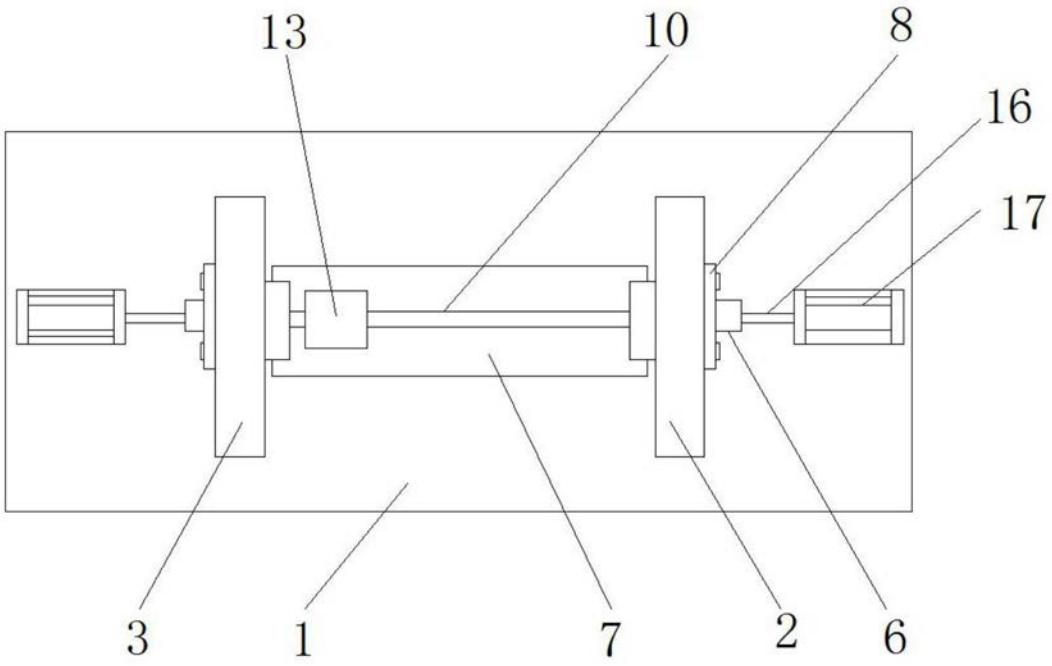

图3