(19)中华人民共和国国家知识产权局

(12)实用新型专利

(10)授权公告号 CN 204782526 U
(45)授权公告日 2015.11.18

(21)申请号 201520338965.1

(22)申请日 2015.05.22

(73)专利权人 安徽徽铝铝业有限公司
地址 243111 安徽省马鞍山市当涂县姑孰工业园

(72)发明人 陈学松 黄德斌

(74)专利代理机构 安徽合肥华信知识产权代理有限公司 34112
代理人 余成俊

(51)Int.Cl.
E06B 3/263(2006.01)

权利要求书1页 说明书1页 附图1页

(54)实用新型名称

穿条式中腰上滑型材

(57)摘要

本实用新型公开了一种穿条式中腰上滑型材，包括左、右两型框，其特征在于：所述左、右两型框的相邻端面上设有隔热条卡槽，所述隔热条卡槽内卡接有隔热条，所述隔热条的中间设有空腔，所述隔热条的上、下表面分别设有凸起，所述凸起表面与左、右两型框的表面齐平，所述左、右两型框的两端下表面设有外护板，所述外护板的内设有轨道板，所述轨道板的下端设有向一侧折弯的V形折弯部。本实用新型隔热效果好，表面平整度高，外形美观，型材内不易积水。

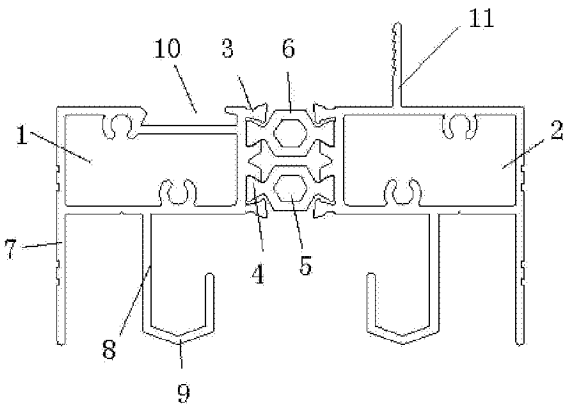

CN 204782526 U

1. 一种穿条式中腰上滑型材，包括左、右两型框，其特征在于：所述左、右两型框的相邻端面上设有隔热条卡槽，所述隔热条卡槽内卡接有隔热条，所述隔热条的中间设有空腔，所述隔热条的上、下表面分别设有凸起，所述凸起表面与左、右两型框的表面齐平，所述左、右两型框的两端下表面设有外护板，所述外护板的内设有轨道板，所述轨道板的下端设有向一侧折弯的 V 形折弯部。

2. 根据权利要求 1 所述穿条式中腰上滑型材，其特征在于：所述左、右两型框的上端面设有限位卡槽和限位板。

穿条式中腰上滑型材

技术领域

[0001] 本实用新型涉及一种穿条式中腰上滑型材。

背景技术

[0002] 现有的技术中存在铝合金窗型材的结构复杂、结构不牢固，安装难度大，渗水严重，而且结构普片存在耗材大，结构连接不牢固等特性，同时也存在安装不变等问题。

实用新型内容

[0003] 本实用新型目的是提供了一种隔热效果好，表面平整度高，外形美观，型材内不易积水的穿条式中腰上滑型材。

[0004] 本实用新型解决技术问题提供如下方案：

[0005] 一种穿条式中腰上滑型材，包括左、右两型框，其特征在于：所述左、右两型框的相邻端面上设有隔热条卡槽，所述隔热条卡槽内卡接有隔热条，所述隔热条的中间设有空腔，所述隔热条的上、下表面分别设有凸起，所述凸起表面与左、右两型框的表面齐平，所述左、右两型框的两端下表面设有外护板，所述外护板的内设有轨道板，所述轨道板的下端设有向一侧折弯的 V 形折弯部。

[0006] 所述左、右两型框的上端面设有限位卡槽和限位板。

[0007] 本实用新型在左、右两型框的相邻端面上设有隔热槽，且在隔热槽内卡接有隔热条，且在隔热条内设有空腔，且在隔热条的上、下表面设有凸起，使得型材的表面平整，外形美观，且平整度高，不易沉积雨水，使用寿命长。

附图说明

[0008] 图 1 为本实用新型的结构示意图。

具体实施方式

[0009] 参见附图，一种穿条式中腰上滑型材，包括左、右两型框 1、2，所述左、右两型框 1、2 的相邻端面上设有隔热条卡槽 3，所述隔热条卡槽 3 内卡接有隔热条 4，所述隔热条 4 的中间设有空腔 5，所述隔热条 4 的上、下表面分别设有凸起 6，所述凸起 6 表面与左、右两型框 1、2 的表面齐平，所述左、右两型框 1、2 的两端下表面设有外护板 7，所述外护板 7 的内设有轨道板 8，所述轨道板 8 的下端设有向一侧折弯的 V 形折弯部 9。

[0010] 所述左、右两型框 1、2 的上端面设有限位卡槽 10 和限位板 11。

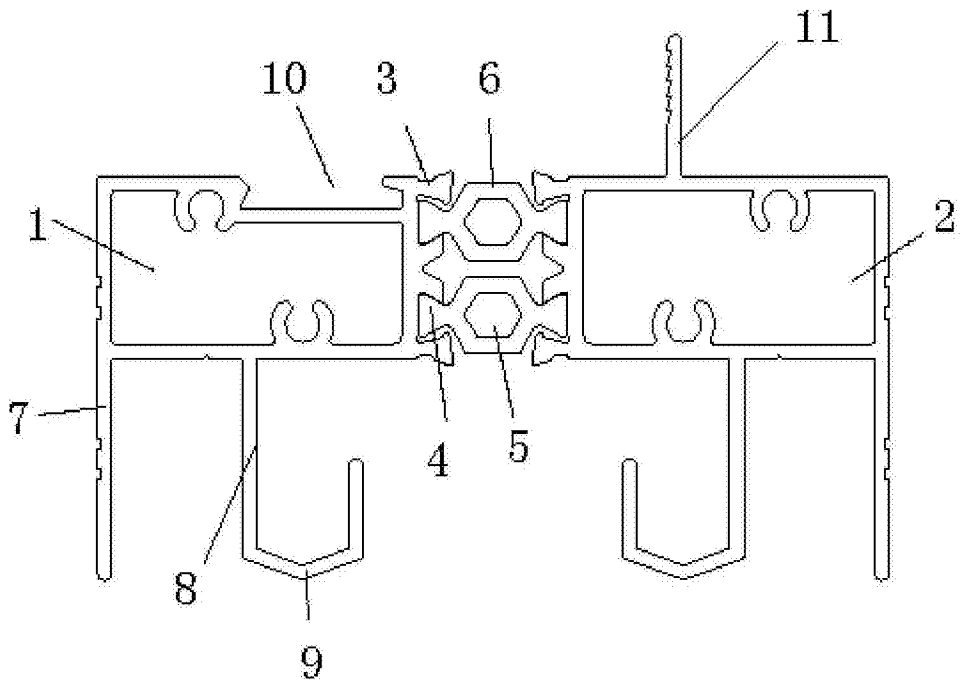

图 1