(19)中华人民共和国国家知识产权局

(12)发明专利申请

(10)申请公布号 CN 105523513 A
(43)申请公布日 2016.04.27

(21)申请号 201410506990.6

(22)申请日 2014.09.28

(71)申请人 张海英
地址 610000 四川省成都市青羊区四威北路7号3栋1单元12号

(72)发明人 张海英

(51)Int.Cl.
B67B 7/92(2006.01)

权利要求书1页 说明书2页 附图1页

(54)发明名称

一种安瓿颈部划割折断器

(57)摘要

本发明公开了一种安瓿颈部划割折断器，主要由手柄、弹性片、玻璃刀和废盒组成，手柄前端面设有与安瓿颈部相适应的圆孔，在手柄侧壁上开有与圆孔相通的刀片插入孔，所述弹性片一端固定在手柄外壁上，另一端与能伸入到刀片插入孔内的玻璃刀相连，所述废盒固定连接在手柄外壁上，废盒与手柄连接端设有通孔，废盒的另一端设有泄露窗口，且设有与其匹配的盖子，在手柄上设有连接圆孔与废盒的通孔连接。本发明结构简单，使用安全，能在安瓿颈部划出规则划痕，并能非常容易地将安瓿颈部折断，不会对药液造成污染，而且折断的玻璃碎片掉落到废盒中，方便回收处理。

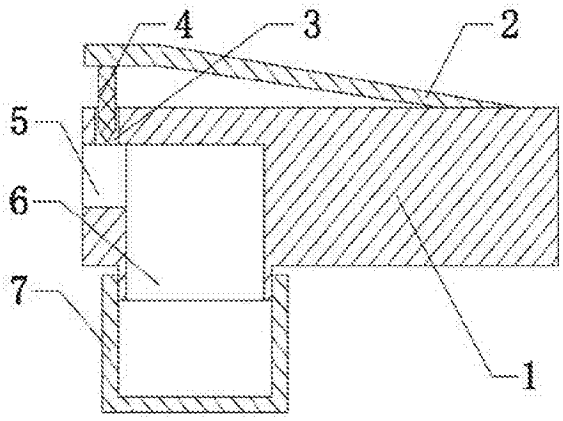

CN 105523513 A

1. 一种安瓿颈部划割折断器，主要由手柄、弹性片、玻璃刀和废盒组成，其特征在于：手柄前端面设有与安瓿颈部相适应的圆孔，在手柄侧壁上开有与圆孔相通的刀片插入孔，所述弹性片一端固定在手柄外壁上，另一端与能伸入到刀片插入孔内的玻璃刀相连，所述废盒固定连接在手柄外壁上，废盒与手柄连接端设有通孔，废盒的另一端设有泄露窗口，且设有与其匹配的盖子，在手柄上设有连接圆孔与废盒的通孔连接。

2. 根据权利要求 1 所述的一种安瓿颈部划割折断器，其特征在于：所述空腔与圆孔的总体长度大于安瓿颈部的长度。

一种安瓿颈部划割折断器

技术领域

[0001] 本发明涉及一种安瓿颈部划割折断器，属于医疗器械技术领域。

背景技术

[0002] 目前，病人注射所用的针剂大部分是封装在安瓿玻璃瓶内，使用时，通常都是采用镊子将安瓿颈部直接敲碎或用手掰开，这些方法存在很多问题，例如：端口不整齐，而且易造成安瓿玻璃瓶破碎，药剂溅洒，容易划伤医护人员手指；而且玻璃碎末很容易掉入药剂中，造成药液污染；破碎的玻璃不易打扫回收。

发明内容

[0003] 针对上述现有技术的不足之处，本发明提供一种能对安瓿颈部划出规则划痕，并能非常容易的将安瓿颈部折断的安瓿颈部划割折断器，而且折断的玻璃能很方便地回收。

[0004] 为了实现上述目的，本发明采用的技术方案是：一种安瓿颈部划割折断器，主要由手柄、弹性片、玻璃刀和废盒组成，手柄前端面设有与安瓿颈部相适应的圆孔，在手柄侧壁上开有与圆孔相通的刀片插入孔，所述弹性片一端固定在手柄外壁上，另一端与能伸入到刀片插入孔内的玻璃刀相连，所述废盒固定连接在手柄外壁上，废盒与手柄连接端设有通孔，废盒的另一端设有泄露窗口，且设有与其匹配的盖子，在手柄上设有连接圆孔与废盒的通孔连接。

[0005] 作为优选：所述空腔与圆孔的总体长度大于安瓿颈部的长度。

[0006] 与现有技术相比，该发明的有益效果：本发明结构简单，使用安全，能在安瓿颈部划出规则划痕，并能非常容易地将安瓿颈部折断，不会对药液造成污染，而且折断的玻璃碎片掉落到废盒中，方便回收处理，泄露窗口方便玻璃碎片的丢弃。

附图说明

[0007] 图 1 为本发明实施例的结构示意图。

具体实施方式

[0008] 下面结合附图及具体实施例对本发明作进一步的详细说明。

[0009] 实施例 1：

参见图 1，该安瓿颈部划割折断器主要由手柄 1、弹性片 2、玻璃刀 4 和废盒 7 组成，手柄 1 前端面设有与安瓿颈部相适应的圆孔 5，在手柄 1 侧壁上开有与圆孔 5 相通的刀片插入孔 3，所述弹性片 2 一端固定在手柄 1 外壁上，另一端与能伸入到刀片插入孔 3 内的玻璃刀 4 相连，所述废盒 7 固定连接在手柄 1 外壁上，废盒 7 与手柄 1 连接端设有通孔，废盒 7 的另一端设有泄露窗口，且设有与其匹配的盖子，在手柄 1 上设有连接圆孔与废盒 7 的通孔连接，所述空腔 6 与圆孔 5 的总体长度大于安瓿颈部的长度，本实施例中，所述废盒 7 与手柄 1 螺纹连接。

[0010] 使用时，将安瓿颈部插入手柄 1 前端面的圆孔 5 中，按压弹性片 2，使玻璃刀 4 穿过刀片插入孔 3 顶在安瓿颈部，旋转安瓿即可在安瓿颈部划出规则划痕，然后松动弹性片 2，用手柄将安瓿折断即可，折断后的碎玻璃经空腔 6 掉落到废盒 7 中，方便回收处理。

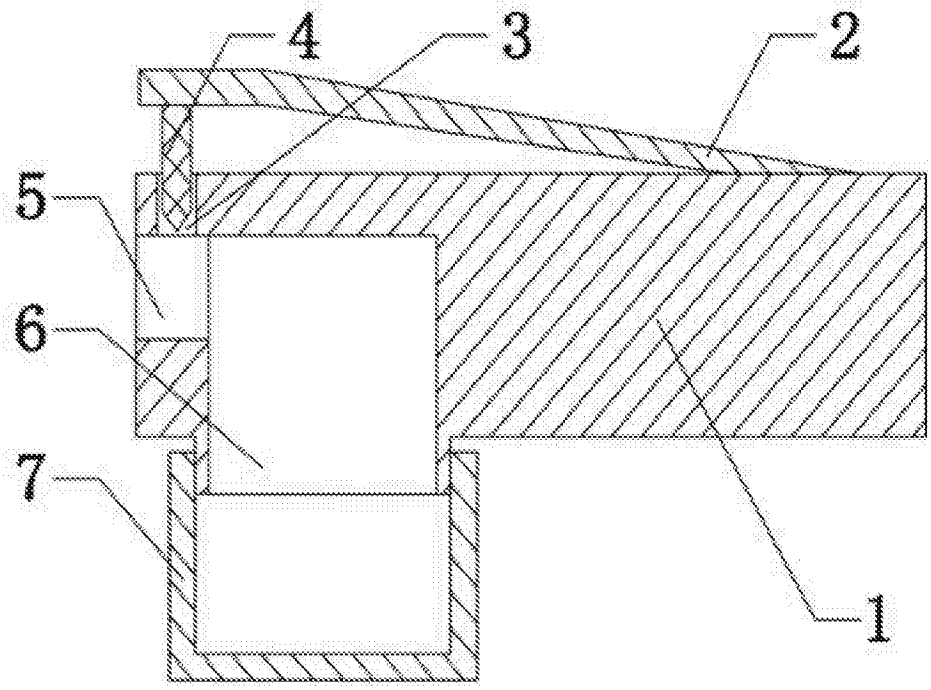

图 1