(19)中华人民共和国国家知识产权局

(12)实用新型专利

(10)授权公告号 CN 204351576 U
(45)授权公告日 2015.05.27

(21)申请号 201420836892.4

(22)申请日 2014.12.24

(73)专利权人 宁波市舜辉电器有限公司
地址 315410 浙江省宁波市余姚市丈亭工业园区

(72)发明人 屠营奎

(74)专利代理机构 宁波奥凯专利事务所（普通合伙） 33227
代理人 白洪长

(51)Int.Cl.
A47J 19/02(2006.01)
A47J 19/06(2006.01)

权利要求书1页 说明书3页 附图4页

(54)实用新型名称

双入口榨汁机

(57)摘要

本实用新型涉及一种双入口榨汁机，是针对解决现有同类慢速榨汁机产品进料方式和进料口结构单一的技术问题而设计。其要点是该榨汁机的杯壳一侧第一物料孔设有推棒，另一侧设有第二物料孔，第一物料孔与第二物料孔相通，并且杯壳的孔口设有杯罩，杯罩分别设有推棒孔和翻盖，翻盖呈大于90度的“〈”字形弯曲，一侧为孔盖，另一侧伸向杯壳内的推棒外径处，翻盖的弯曲处与杯罩的翻盖孔处铰接；螺旋杆处的杯壳呈圆锥形，该处杯壳的锥头端朝向上方，该处杯壳的腔室通过锥形斜面一侧推杆的弧形腔室与第二物料孔下方的腔室相通；杯壳的凸起插入机座该侧内的开关按钮滑槽内，机座呈“L”字形。其适用于大小两种物料直接放入榨汁使用。

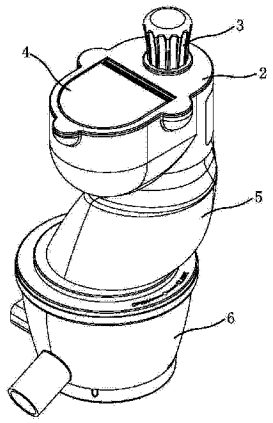

CN 204351576 U

1. 一种双入口榨汁机，该榨汁机的杯体设置于机座（1），机座内电机的驱动轴与杯体底部的旋转轴（11）轴毂连接，连接处设有密封圈（10），杯体的杯座（6）设有出汁口（601）和出渣口（602），杯座与杯壳（5）连接，杯座内由外向内依次设有刷架（14）、网架（15）、网筒（16）、螺旋杆（17），杯座的出汁口位于杯座内的外内壁处，杯座的出渣口位于杯座内网筒与螺旋杆之间的内凸台处，螺旋杆的一端中心轴内径孔与旋转轴轴毂连接，另一端的螺杆（1701）伸入杯壳内，杯壳一侧的第一物料孔设有推棒（3）；其特征在于所述杯壳（5）的另一侧设有第二物料孔，第一物料孔与第二物料孔相通，并且杯壳的孔口设有杯罩（2），杯罩分别设有推棒孔和翻盖（4），翻盖呈大于 90 度的“〈”字形弯曲，一侧为孔盖，另一侧伸向杯壳内的推棒（3）外径处，翻盖的弯曲处与杯罩的翻盖孔处铰接；螺旋杆（17）处的杯壳呈圆锥形，该处杯壳的锥头端朝向上方，该处杯壳的腔室通过锥形斜面一侧推杆的弧形腔室与第二物料孔下方的腔室相通。

2. 根据权利要求 1 所述的双入口榨汁机，其特征在于所述螺旋杆（17）的主体呈椭圆形，一端设有螺杆（1701），另一端的底部圈口设有螺杆齿圈（1702），螺杆齿圈通过齿轮（9）与刷架（14）底部的架齿圈（1402）啮合。

3. 根据权利要求 2 所述的双入口榨汁机，其特征在于所述网筒（16）的壁孔与网架（15）内壁的棱筋圈（1502）扣合，刷架（14）外径的刷板（13）分别与刷架上架梁（1401）的板孔扣合，刷板一侧呈“凹”字形的固定柱伸出架梁的板孔，套入刷架的网架通过网架中间的圈棱限位于刷板的固定柱之间，刷板与杯座（6）的内壁相抵。

4. 根据权利要求 3 所述的双入口榨汁机，其特征在于所述杯座（6）通过环圈（12）与机座（1）连接，环圈一侧的槽口与杯座的出渣口（602）底部扣合，扣合处设有出渣导板（8），出渣导板呈楔形棱锥柱，出渣导板的一侧尾端端角与杯座的底部铰接，铰接处设有扭簧，另一侧的楔舌端与槽口处杯座的出渣口密封。

5. 根据权利要求 1 所述的双入口榨汁机，其特征在于所述杯壳（5）与杯座（6）连接处的推棒侧外沿设有凸起，杯壳的凸起插入机座（1）该侧内的开关按钮滑槽内，机座的开关按钮设置于该处的开关按钮滑槽内，机座呈“L”字形。

6. 根据权利要求 1 所述的双入口榨汁机，其特征在于所述杯罩（2）的翻盖孔两侧对称设有沿平面外向延伸的半圆形罩耳，半圆形罩耳底部分别对称设有 90 度垂直向下半圆形垂耳，杯罩的翻盖孔前侧设有沿平面外向前延伸的半圆形翻耳，杯壳（5）设有分别与半圆形罩耳、半圆形翻耳对应的弧形边槽，翻盖（4）的弯曲处与杯罩的半圆形垂耳铰接。

双入口榨汁机

技术领域

[0001] 本实用新型涉及榨汁机，是一种双入口榨汁机。

背景技术

[0002] 榨汁机是一种可以将果蔬快速榨成果蔬汁的小型家用电器产品，其一般包括：主机、刀片、滤刀网、出汁口、推果棒、果汁杯、果渣桶、顶盖等部件。现有一些榨汁机的螺旋杆结构取代了刀片结构，通过挤压的方式出汁，此类榨汁机或称为慢速榨汁机；如中国专利文献中披露的申请号 201220425269.0，授权公告日 2013.02.13，实用新型名称“立式榨汁机的螺杆榨汁组件”；该螺杆榨汁组件包括集汁杯、集汁杯盖以及位于集汁杯内部的螺杆和滤网罩；集汁杯与集汁杯盖呈相互扣合状，所述集汁杯盖包括杯盖部分以及与杯盖部分相贯通的进料通道，螺杆垂直铰接于集汁杯的杯底与集汁杯盖之间，滤网罩套接在螺杆外；所述进料通道相对于螺杆的回转轴呈偏心状，且其下段部分的内壁表面设有螺旋斜面；所述螺杆的上端呈切口状。但上述榨汁机和同类产品主要用于条形或小块物料的榨汁加工，较难用于大块物料或大小两种物料的同时榨汁加工使用，即其进料方式和进料口结构较为单一。同时，此类榨汁机的杯体结构也有待进一步改进和完善。

发明内容

[0003] 为克服上述不足，本实用新型的目的是向本领域提供一种双入口榨汁机，使其解决现有同类慢速榨汁机产品进料方式和进料口结构单一，以及结构稳定性和部件配合效果的技术问题。其目的是通过如下技术方案实现的。

[0004] 一种双入口榨汁机，该榨汁机的杯体设置于机座，机座内电机的驱动轴与杯体底部的旋转轴轴毂连接，连接处设有密封圈，杯体的杯座设有出汁口和出渣口，杯座与杯壳连接，杯座内由外向内依次设有刷架、网架、网筒、螺旋杆，杯座的出汁口位于杯座内的外内壁处，杯座的出渣口位于杯座内网筒与螺旋杆之间的内凸台处，螺旋杆的一端中心轴内径孔与旋转轴轴毂连接，另一端的螺杆伸入杯壳内，杯壳一侧的第一物料孔设有推棒；即物料通过杯壳放入杯座内，启动机座的电机带动旋转轴和螺旋杆转动，从而实现杯座内螺旋杆对于物料挤压，榨取汁液流出杯座的出汁口，渣质排出杯座的出渣口。同时，网筒通过网架固定于杯座内，网筒用于物料的储存，并配合螺旋杆对网筒内的物料进行加工。其结构设计要点是所述杯壳的另一侧设有第二物料孔，第一物料孔与第二物料孔相通，并且杯壳的孔口设有杯罩，杯罩分别设有推棒孔和翻盖，翻盖呈大于 90 度的“〈”字形弯曲，一侧为孔盖，另一侧伸向杯壳内的推棒外径处，翻盖的弯曲处与杯罩的翻盖孔处铰接；螺旋杆处的杯壳呈圆锥形，该处杯壳的锥头端朝向上方，该处杯壳的腔室通过锥形斜面一侧推杆的弧形腔室与第二物料孔下方的腔室相通。上述条形或小块的物料通过杯罩的推棒孔放入杯壳，而大块的物料通过翻盖放入杯壳；大块物料放入杯壳前，需要取出推棒，才能便于大块物料在放入翻盖的过程中带动翻盖在杯罩上转动。

[0005] 所述螺旋杆的主体呈椭圆形，一端设有螺杆，另一端的底部圈口设有螺杆齿圈，螺

杆齿圈通过齿轮与刷架底部的架齿圈啮合。螺旋杆的螺杆用于杯壳圆锥形腔室内物料的挤压加工，螺旋杆的椭圆形主体用于杯座内物料的挤压加工；螺旋杆旋转的同时，通过齿轮带动刷架转动。

[0006] 所述网筒的壁孔与网架内壁的棱筋圈扣合，刷架外径的刷板分别与刷架上架梁的板孔扣合，刷板一侧呈“凹”字形的固定柱伸出架梁的板孔，套入刷架的网架通过网架中间的圈棱限位于刷板的固定柱之间，刷板与杯座的内壁相抵。上述刷板通过刷架带动转动，并保证刷架与网架之间转动的稳定性，网筒内溢出的汁液通过刷架的刷板进一步汇集入杯座的出汁口。

[0007] 所述杯座通过环圈与机座连接，环圈一侧的槽口与杯座的出渣口底部扣合，扣合处设有出渣导板，出渣导板呈楔形棱锥柱，出渣导板的一侧尾端端角与杯座的底部铰接，铰接处设有扭簧，另一侧的楔舌端与槽口处杯座的出渣口密封。即杯座内螺旋杆旋转一周后，带动杯座出渣口处的出渣导板转动，打开杯座的出渣口，螺旋杆底部的渣质通过出渣口排出；螺旋杆继续旋转，出渣导板重新复位封住杯座的出渣口。

[0008] 所述杯壳与杯座连接处的推棒侧外沿设有凸起，杯壳的凸起插入机座该侧内的开关按钮滑槽内，机座的开关按钮设置于该处的开关按钮滑槽内，机座呈“L”字形。即通过转动杯壳使杯壳的凸起触发开关按钮的开启或关闭操作，从而便于开关按钮的隐藏和该榨汁机外观的美观。

[0009] 所述杯罩的翻盖孔两侧对称设有沿平面外向延伸的半圆形罩耳，半圆形罩耳底部分别对称设有 90 度垂直向下半圆形垂耳，杯罩的翻盖孔前侧设有沿平面外向前延伸的半圆形翻耳，杯壳设有分别与半圆形罩耳、半圆形翻耳对应的弧形边槽，翻盖的弯曲处与杯罩的半圆形垂耳铰接。上述结构为一种翻盖与杯罩之间的具体铰接结构，以及杯罩与杯壳的孔口具体结构，其亦可采用其他简单的结构。

[0010] 本实用新型结构设计合理，使用、清洗方便，稳定性、密封性好，外形美观；其适用于大小两种物料直接放入榨汁使用，以及同类榨汁机产品的结构改进。

附图说明

[0011] 图 1 是本实用新型的立体结构示意图。

[0012] 图 2 是本实用新型的杯体结构示意图。

[0013] 图 3 是图 2 的爆炸结构示意图。

[0014] 图 4 是图 2 的剖视结构示意图。

[0015] 图 5 是本实用新型的部分爆炸结构示意图。

[0016] 附图序号及名称：1、机座，2、杯罩，3、推棒，4、翻盖，5、杯壳，6、杯座，601、出汁口，602、出渣口，7、果汁杯，8、出渣导板，9、齿轮，10、密封圈，11、旋转轴，12、环圈，13、刷板，14、刷架，1401、架梁，1402、架齿圈，15、网架，1501、圈棱，1502、棱筋圈，16、网筒，17、螺旋杆，1701、螺杆，1702、螺杆齿圈。

具体实施方式

[0017] 现结合附图，对本实用新型结构和使用作进一步描述。如图 1 ～图 5 所示， 该榨汁机的杯体主要包括杯壳 5 和杯座 6，即杯壳与杯座构成杯体，杯体通过环圈 12 与机座 1 连

接，机座呈“L”字形；机座内电机的驱动轴与杯体底部的旋转轴 11 轴毂连接，连接处的凸台设有密封圈 10，杯体的杯座设有出汁口 601 和出渣口 602。杯座内由外向内依次设有刷架 14、网架 15、网筒 16、螺旋杆 17，杯座的出汁口位于杯座内的外内壁处，杯座的出渣口位于杯座内网筒与螺旋杆之间的内凸台处，螺旋杆的一端中心轴内径孔与旋转轴轴毂连接，另一端的螺杆 1701 伸入杯壳内，杯壳一侧的第一物料孔设有推棒 3。杯壳的另一侧设有第二物料孔，第一物料孔与第二物料孔相通，并且杯壳的孔口设有杯罩 2，杯罩分别设有推棒孔和翻盖 4，翻盖呈大于 90 度的“〈”字形弯曲，一侧为孔盖，另一侧伸向杯壳内的推棒外径处，翻盖的弯曲处与杯罩的翻盖孔处铰接；其具体铰接结构为：杯罩的翻盖孔两侧对称设有沿平面外向延伸的半圆形罩耳，半圆形罩耳底部分别对称设有 90 度垂直向下半圆形垂耳，杯罩的翻盖孔前侧设有沿平面外向前延伸的半圆形翻耳，杯壳设有分别与半圆形罩耳、半圆形翻耳对应的弧形边槽，翻盖的弯曲处与杯罩的半圆形垂耳铰接。

[0018] 同时，螺旋杆处的杯壳呈圆锥形，该处杯壳的锥头端朝向上方，该处杯壳的腔室通过锥形斜面一侧推杆的弧形腔室与第二物料孔下方的腔室相通；螺旋杆的主体呈椭圆形，一端设有螺杆，另一端的底部圈口设有螺杆齿圈 1702，螺杆齿圈通过齿轮 9 与刷架底部的架齿圈 1402 啮合。刷架、网架、网筒之间的具体结构为：网筒的壁孔与网架内壁的棱筋圈 1502 扣合，刷架外径的刷板 13 分别与刷架上架梁 1401 的板孔扣合，刷板一侧呈“凹”字形的固定柱伸出架梁的板孔，套入刷架的网架通过网架中间的圈棱限位于刷板的固定柱之间，刷板与杯座的内壁相抵，刷架、网架、网筒连为一体。环圈一侧的槽口与杯座的出渣口底部扣合，扣合处设有出渣导板 8，出渣导板呈楔形棱锥柱，出渣导板的一侧尾端端角与杯座的底部铰接，铰接处设有扭簧，另一侧的楔舌端与槽口处杯座的出渣口密封。杯壳与杯座连接处的推棒侧外沿设有凸起，杯壳的凸起插入机座该侧内的开关按钮滑槽内，机座的开关按钮设置于该处的开关按钮滑槽内。

[0019] 使用时，如图 1 所示，杯体放置于机座，出汁口一侧的机座设有果汁杯 7，出渣口一侧的机座设有集渣杯。取出杯罩的推棒，转动杯壳至机座的开启状态，即可将条形或小块的物料通过杯罩的推棒孔放入杯壳，并通过推棒推送至杯壳和杯座的螺旋杆处，通过螺旋杆对物料进行榨汁加工。而需要加工大块的物料时，取出杯罩的推杆，苹果、桔子等大块物料通过翻盖翻转直接放入杯壳内，大块物料也亦可通过上述方式进行榨汁加工。该榨汁机的刷板、刷架、网架、网筒，以及出汁、出渣原理与现有同类产品相近，在此不再具体进行说明。

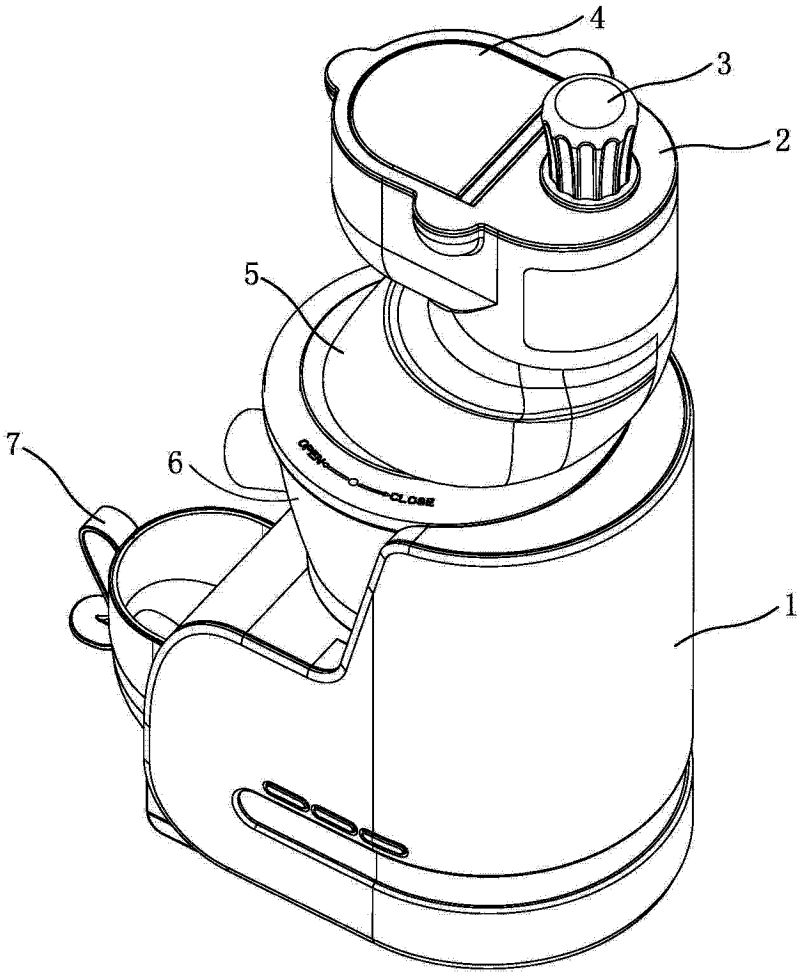

图 1

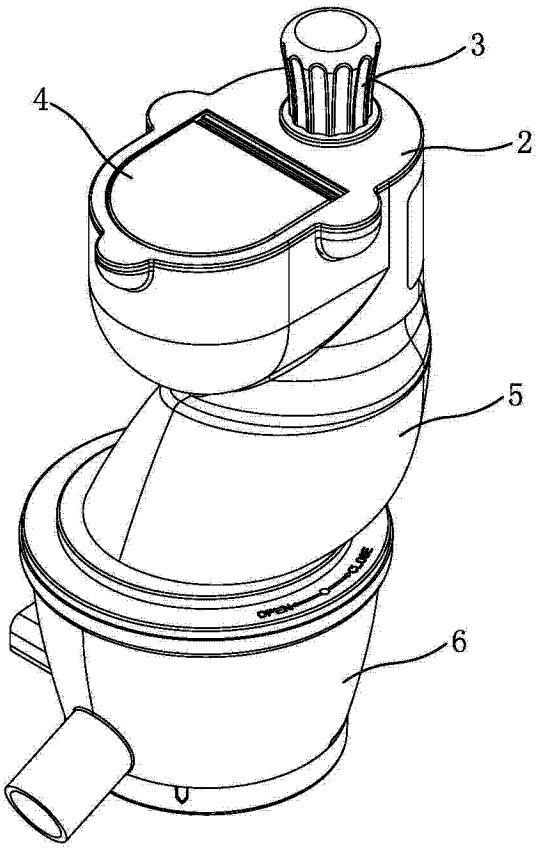

图 2

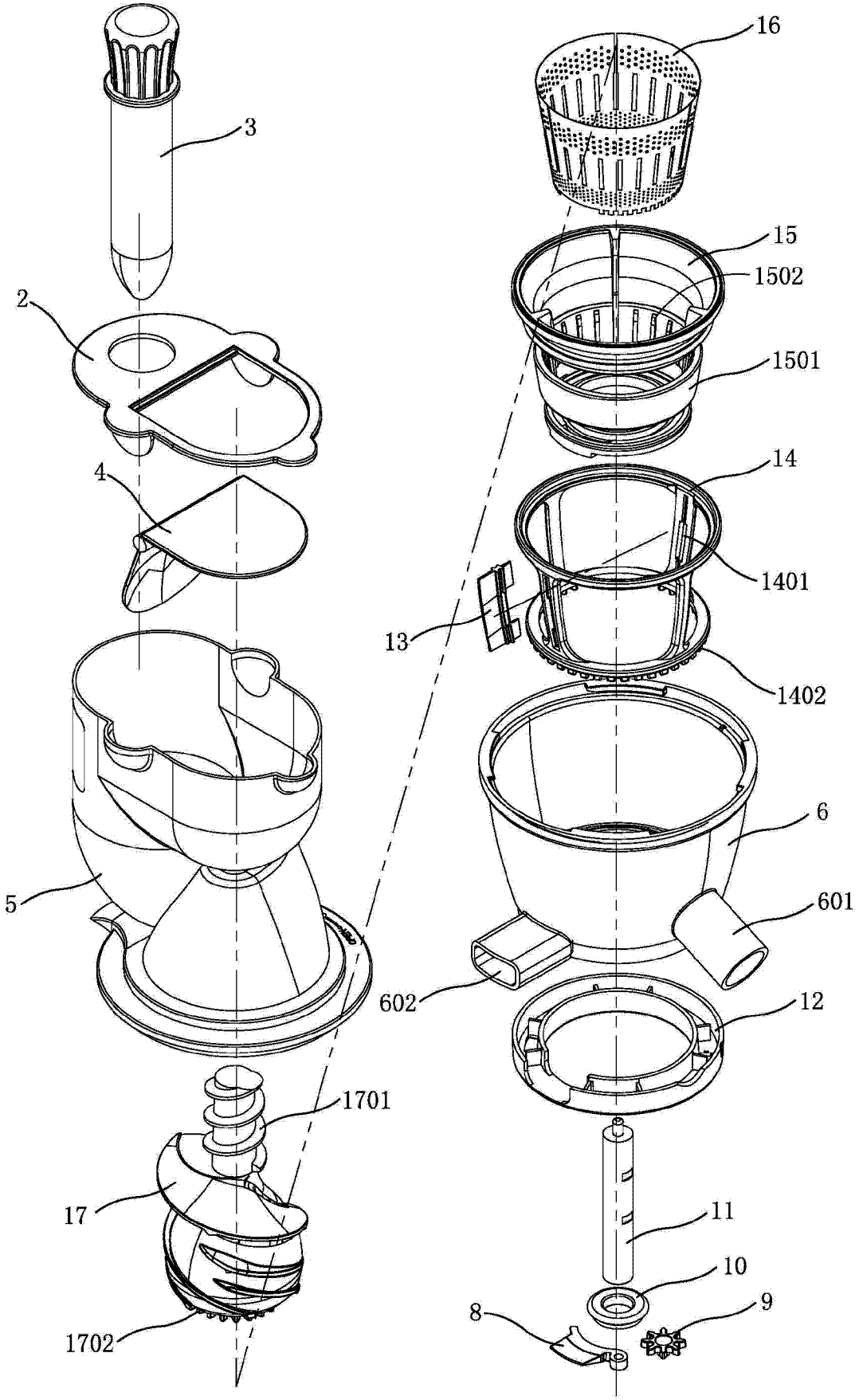
16
3
15
1502
2
1501
14
4
1401
13
1402
6
5
601
602
12
1701
11
17
10
9
8
1702

图 3

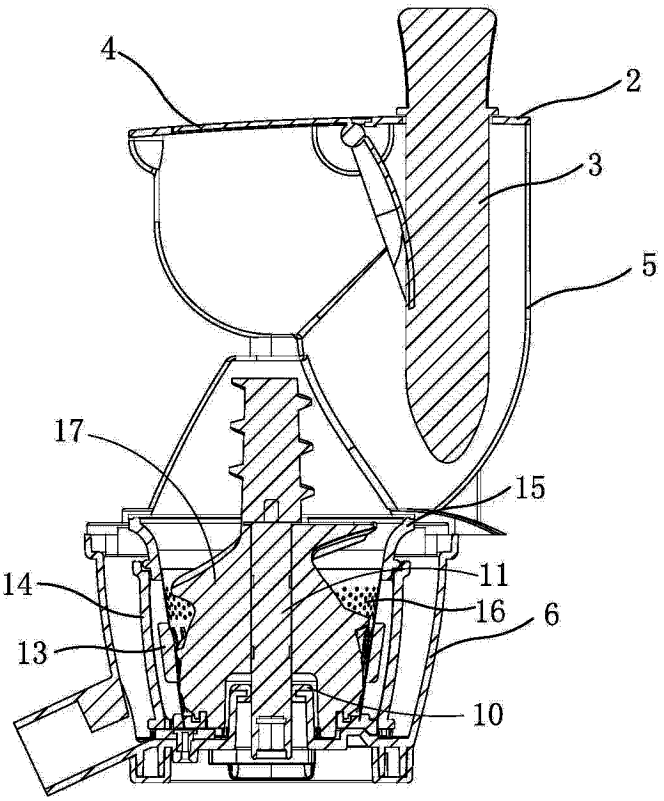

图 4

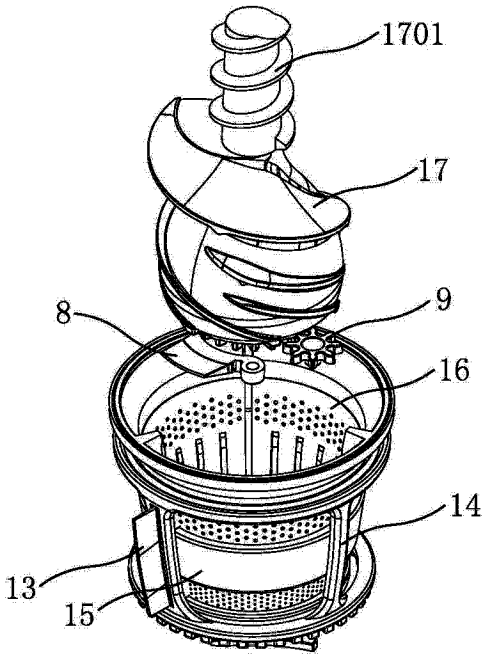

图 5