[19] 中华人民共和国国家知识产权局

[51] Int. Cl.
F21S 6/00 (2006.01)
F21V 3/02 (2006.01)
F21V 3/04 (2006.01)
F21V 21/06 (2006.01)

[12] 实用新型专利说明书

专利号 ZL 200520075468.3

[45] 授权公告日 2007 年 5 月 23 日

[11] 授权公告号 CN 2903667Y

[22] 申请日 2005.9.10

[21] 申请号 200520075468.3

[73] 专利权人 段政志

地址 222300 江苏省东海县牛山镇山西路 3 - 5 号东门

[72] 设计人 段政志

[74] 专利代理机构 南京众联专利代理有限公司

代理人 刘喜莲

权利要求书 1 页 说明书 2 页 附图 1 页

[54] 实用新型名称

一种工艺灯具

[57] 摘要

本实用新型是一种工艺灯具，包括灯罩、灯座、灯泡和带插头的电源线，其特征在于，所述的灯罩为实心灯罩，在灯罩内设有灯槽，所述的灯泡设在灯槽内。 本实用新型结构简单，灯罩为实心且由特殊材质制成，使用时，灯光通过实心灯罩散射出来，形成各种色彩的光斑，在照明的同时，也具有很强的装饰性。

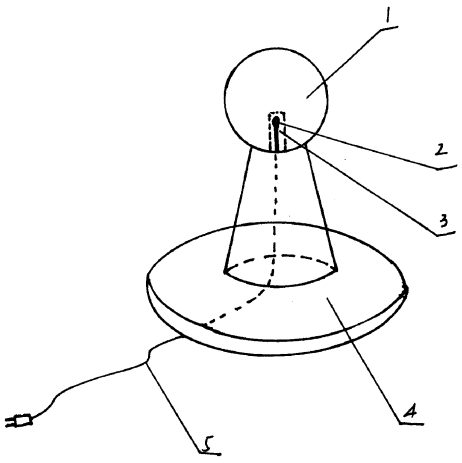

1、 一种工艺灯具，包括灯罩（1）、灯座（4）、灯泡（2）和带插头的电源线（5），其特征在于；所述的灯罩（1）为实心灯罩，在灯罩（1）内设有灯槽（3），所述的灯泡（2）设在灯槽（3）内。

2、 根据权利要求 1 所述的一种工艺灯具，其特征在于，所述的灯罩（1）为球形或柱形。

3、 根据权利要求 1 所述的一种工艺灯具，其特征在于，所述的灯座（4）上雕刻有装饰物。

4、 根据权利要求 1 所述的一种工艺灯具，其特征在于，所述的灯罩（1）由水晶、大理石或石英材料制成，所述的灯座（4）由黄玉或阿富汗玉制成。

一种工艺灯具

技术领域

本实用新型涉及一种灯具，特别是一种工艺灯具。

背景技术

现有技术中，由灯罩、灯座、灯泡和带插头的电源线构成，且灯罩为空心罩体，由塑料制成。其缺陷在于，这种灯具功能单一，灯光没有装饰效果，不具工艺性，不能满足人们对灯具的多样化要求。

发明内容

本实用新型所要解决的技术问题是针对现有技术的不足，提供一种集照明与装饰于一体的工艺灯具。

本实用新型所要解决的技术问题是通过以下的技术方案来实现的。本实用新型是一种工艺灯具，包括灯罩、灯座、灯泡和带插头的电源线，其特点是，所述的灯罩为实心灯罩，在灯罩内设有灯槽，所述的灯泡设在灯槽内。

本实用新型所要解决的技术问题还可以通过以下的技术方案来进一步实现。以上所述的一种工艺灯具，其特点是，所述的灯罩为球形或柱形。

本实用新型所要解决的技术问题还可以通过以下的技术方案来进一步实现。以上所述的一种工艺灯具，其特点是，所述的灯座上雕

刻有装饰物。

本实用新型所要解决的技术问题还可以通过以下的技术方案来进一步实现。以上所述的一种工艺灯具，其特点是，所述的灯罩由水晶、大理石或石英材料制成，所述的灯座由黄玉或阿富汗玉制成。

与现有技术相比，本实用新型结构简单，灯罩为实心且由特殊材质制成，使用时，灯光通过实心灯罩散射出来，形成各种色彩的光斑，在照明的同时，也具有很强的装饰性。

附图说明

附图为本实用新型的一种结构示意图。

具体实施方式

下面参照附图，进一步描述本实用新型的具体技术实施方案。

实施例 1。一种工艺灯具，包括灯罩 1、灯座 4、灯泡 2 和带插头的电源线 5，所述的灯罩 1 为实心灯罩，在灯罩 1 内设有灯槽 3，所述的灯泡 2 设在灯槽 3 内。

实施例 2。实施例 1 中，所述的灯罩 1 为球形；所述的灯座 4 上雕刻有装饰物；所述的灯罩 1 由水晶制成，所述的灯座 4 由黄玉制成。

实施例 3。实施例 1 中，所述的灯罩 1 为柱形；所述的灯座 4 上雕刻有装饰物；所述的灯罩 1 由大理石制成，所述的灯座 4 由阿富汗玉制成。

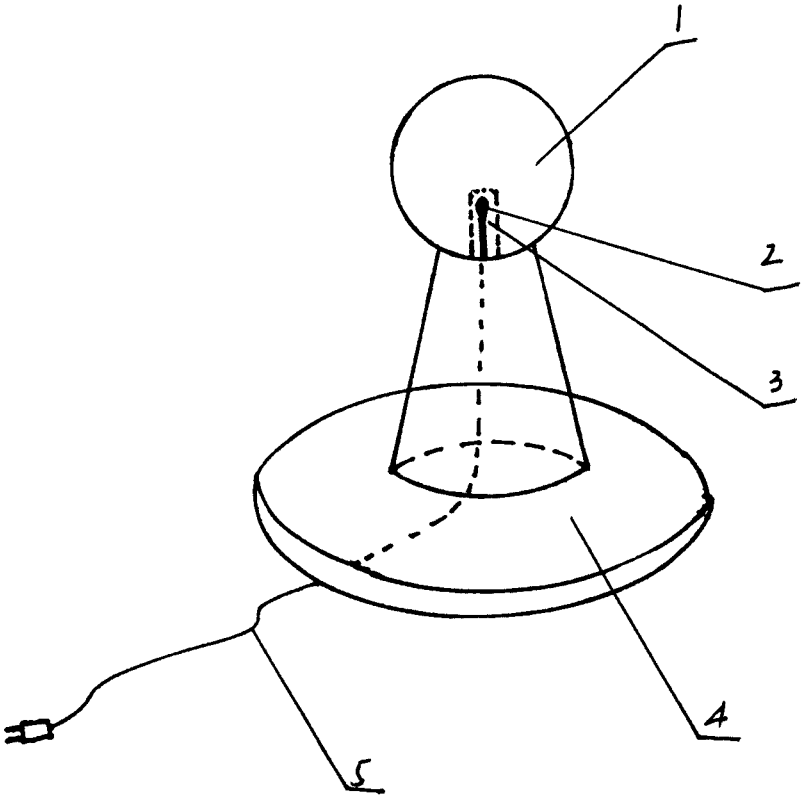

附 图