ČESKOSLOVENSKÁ SOCIALISTICKÁ REPUBLIKA
(19)

ÚŘAD PRO VYNÁLEZY A OBJEVY

POPIS VYNÁLEZU K AUTORSKÉMU OSVĚDČENÍ

255972

(11) (B1)

(51) Int. Cl.[4]
B 23 B 51/00
B 27 C 3/00
B 27 G 1/00

(22) Přihlášeno 08 11 85
(21) PV 8033-85

(40) Zveřejněno 13 08 87
(45) Vydáno 14 10 88

(75)
Autor vynálezu KOHOUT JAN, PLZEŇ

(54) Vrtací nástroj

Vrtací nástroj sestává ze stopky, opatřené na konci odnímatelnou řeznou destičkou. Na stopce je odnímatelně nasunutelný zátkovník, jehož vnitřní průměr odpovídá šířce řezné destičky.

Obr. 1

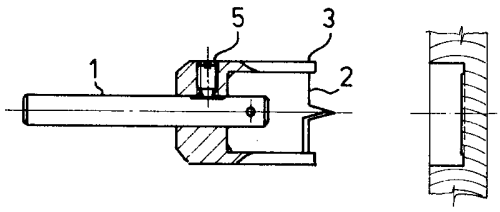

Vynález řeší vrtací nástroj sestávající ze stopky opatřené na konci odnímatelnou řeznou destičkou.

K odstraňování suků se používají vrtací nástroje zvané sukovníky, jejichž ostří a upínací část tvoří nejčastěji jeden celek. Vyvrtané otvory ve dřevě se vyplňují zátkami odpovídajícího průměru, které se vyrábí nástrojem zvaným zátkovník. Pro vrtání otvorů i zátek se nepoužívá skládaných nástrojů. Tyto nástroje jsou monolitické, celé zpravidla z nástrojové oceli. Při výrobě takto konstruovaných nástrojů vzniká značný odpad pro velký rozdíl průměru mezi stopkou a řeznou částí.

Výše uvedené nedostatky odstraňuje vrtací nástroj podle vynálezu sestávající ze stopky opatřené na konci odnímatelnou řeznou destičkou. Na stopce je odnímatelně nasunutelný zátkovník jehož vnitřní průměr odpovídá šířce řezné destičky.

Odnímatelným nasunutím zátkovníku přes řeznou destičku, její šířka odpovídá vnitřnímu průměru zátkovníku, vznikl vrtací nástroj s širší možností prováděných prací. Při ponechání řezné destičky lze provádět otovry o průměru rovném její šířce. Nahradíme-li řeznou destičku zátkovníku, může vrtat otvor o vnějším průměru zátkovníkem s jádrem použitelným jako zátka pro otvor vyvrtaný řeznou destičkou. V tomto případě lze vrtací nástroj použít jako sukovník a zátkovník. Při ponechání řezné destičky i zátkovníku na stopce, pracuje pak vrtací nástroj jako vrták o průměru díry odpovídajícímu vnějšímu průměru zátkovníku a s plochým dnem díry.

Příkladné provedení vrtacího nástroje podle vynálezu zobrazuje obr. 1 v celkové sestavě, zatímco obr. 2 zobrazuje vrtací nástroj jako sukovník a obr. 3 jako zátkovník.

Stopka 1 je na konci opatřena odnímatelnou destičkou 2. Na stopku 1 je odnímatelně nasunutelný zátkovník 3. Řezná destička 2 je na stopce 1 uchycena upevňovacím šroubem 4 a zátkovník 3 zajišťovacím šroubem 5.

Vrtací nástroj podle vynálezu lez sestavit jen s řeznou destičkou 2 a vytvořit tak sukovník, nebo jen se zátkovníkem 3. Nasunutím zátkovníku 3 na řeznou destičku 2 vznikne pak vrtací nástroj o vnějším průměru zátkovníku 3 avšak s plochým dnem vyvrtaného otvoru.

P Ř E D M Ě T V Y N Á L E Z U

Vrtací nástroj sestávající ze stopky opatřené na konci odnímatelnou řeznou destičkou, vyznačený tím, že na stopku (1) je odnímatelně nasunutelný zátkovník (3), jehož vnitřní průměr odpovídá šířce řezné destičky (2).

1 výkres

Obr. 1

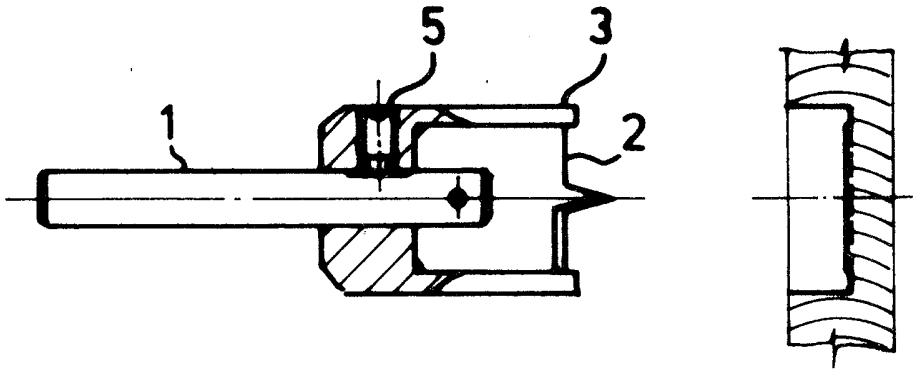

Obr. 2

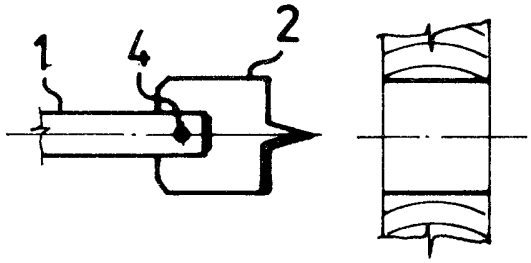

Obr. 3

