(19)国家知识产权局

(12)实用新型专利

(10)授权公告号 CN 222213700 U
(45)授权公告日 2024.12.20

(21)申请号 202420708495.2

(22)申请日 2024.04.08

(73)专利权人 安徽展鸣信息技术有限公司
地址 230000 安徽省合肥市瑶海区宝业东城广场写字楼1栋706

(72)发明人 郭芝咏 谢玉秀 陈仁桃 余强健 高扬扬

(74)专利代理机构 安徽盛世金成知识产权代理事务所(普通合伙) 34196
专利代理师 罗云凤

(51)Int.Cl.
G09F 15/02(2006.01)
G09F 15/00(2006.01)

权利要求书1页 说明书3页 附图3页

(54)实用新型名称

一种广告宣传装置

(57)摘要

本申请涉及广告宣传装置技术领域,且公开了一种广告宣传装置,包括两个平行设置的支撑件,两个所述支撑件的顶部固定安装有同一个固定座,所述固定座上通过驱动组件滑动设置有第一宣传板和第二宣传板,所述驱动组件包括对称开设于所述固定座上的滑槽,两个所述滑槽的内部转动设置有同一个双向丝杆,所述双向丝杆的外侧螺纹连接有滑块;本申请通过在固定座上开设有滑槽,并配合设置有双向丝杆及滑块,使得可以通过转动双向丝杆,双向丝杆可以推动滑块进行移动,滑块则可以带动第一宣传板及第二宣传板进行移动,对第一宣传板及第二宣传板之间的距离进行调节,使得可以对不同大小的广告海报进行固定,提高了装置的实用性。

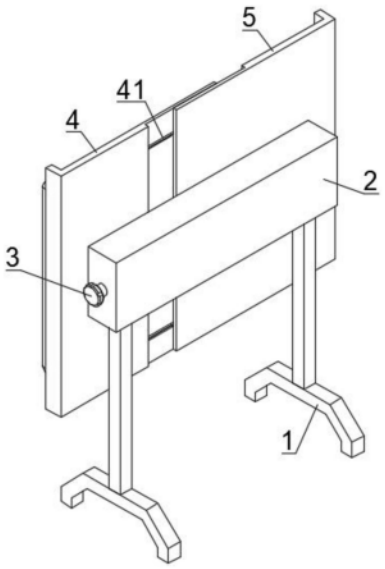

CN 222213700 U

1.一种广告宣传装置,包括两个平行设置的支撑件(1),其特征在于:两个所述支撑件(1)的顶部固定安装有同一个固定座(2),所述固定座(2)上通过驱动组件(3)滑动设置有第一宣传板(4)和第二宣传板(5),所述驱动组件(3)包括对称开设于所述固定座(2)上的滑槽(31),两个所述滑槽(31)的内部转动设置有同一个双向丝杆(32),所述双向丝杆(32)的外侧螺纹连接有滑块(33),两个所述滑块(33)分别与所述第一宣传板(4)和所述第二宣传板(5)固定连接,且所述第一宣传板(4)与所述第二宣传板(5)的远离端均设置有夹持件。

2.根据权利要求1所述的一种广告宣传装置,其特征在于:所述夹持件包括对称安装于所述第一宣传板(4)与所述第二宣传板(5)侧壁上的固定板(6),同一侧两个所述固定板(6)上滑动设置有U型杆(7),所述U型杆(7)的末端贯穿所述固定板(6),并固定安装有夹紧板(8),且所述U型杆(7)的外侧位于固定板(6)与夹紧板(8)之间套设有弹簧(9)。

3.根据权利要求1所述的一种广告宣传装置,其特征在于:所述双向丝杆(32)的一端贯穿所述固定座(2)的侧壁,并固定连接有转盘(34),所述转盘(34)的圆周方向上开设有多个防滑槽(31)。

4.根据权利要求1所述的一种广告宣传装置,其特征在于:所述第一宣传板(4)的侧壁上固定安装有导向块(51),所述第二宣传板(5)上开设有与所述导向块(51)相配合的导向槽(41)。

5.根据权利要求1所述的一种广告宣传装置,其特征在于:所述支撑件(1)包括两个平行设置的支撑座(11),所述支撑件(1)的顶部均固定安装有支撑柱(12),所述支撑柱(12)与所述固定座(2)固定连接。

一种广告宣传装置

技术领域

[0001] 本申请涉及广告宣传装置技术领域,尤其是涉及一种广告宣传装置。

背景技术

[0002] 如公告号为CN219286002U的中国实用新型专利公开了一种新型广告宣传装置,包括柜体和门,所述柜体轴承连接有门,所述门的右侧内表面固定连接有磁石,所述门的内表面固定连接有伸缩杆,所述伸缩杆的伸缩端固定连接有弹簧,所述伸缩杆的右侧表面固定连接有按压板,所述门右侧与所述柜体接触连接后,所述按压板与所述柜体的内表面相接触,所述门的四个拐角都有所述伸缩杆的此类装置,所述门的表面开设有观看口,所述门中的观看口处固定连接有玻璃板,所述门中观看口处的周围开设有通槽,所述通槽中均匀的固定连接有若干个灯泡,解决了固定广告时十分繁琐,广告装置在固定广告面板时,对广告面板的厚度有一定要求的问题;

[0003] 针对上述中的相关技术,发明人认为,该申请在使用时不便于对柜体的大小进行调节,导致装置无法满足对不同大小的广告海报进行固定,从而降低了装置的实用性。

[0004] 本背景技术所公开的上述信息仅仅用于增加对本申请背景技术的理解,因此,其可能包括不构成本领域普通技术人员已知的现有技术。

实用新型内容

[0005] 为了解决相关技术中的广告宣传装置在使用时不便于对柜体的大小进行调节,导致装置无法满足对不同大小的广告海报进行固定,从而降低了装置的实用性的问题,本申请提供一种广告宣传装置。

[0006] 本申请提供的一种广告宣传装置采用如下的技术方案:

[0007] 一种广告宣传装置,包括两个平行设置的支撑件,两个所述支撑件的顶部固定安装有同一个固定座,所述固定座上通过驱动组件滑动设置有第一宣传板和第二宣传板,所述驱动组件包括对称开设于所述固定座上的滑槽,两个所述滑槽的内部转动设置有同一个双向丝杆,所述双向丝杆的外侧螺纹连接有滑块,两个所述滑块分别与所述第一宣传板和所述第二宣传板固定连接,且所述第一宣传板与所述第二宣传板的远离端均设置有夹持件。

[0008] 优选的,所述夹持件包括对称安装于所述第一宣传板与所述第二宣传板侧壁上的固定板,同一侧两个所述固定板上滑动设置有U型杆,所述U型杆的末端贯穿所述固定板,并固定安装有夹紧板,且所述U型杆的外侧位于固定板与夹紧板之间套设有弹簧。

[0009] 优选的,所述双向丝杆的一端贯穿所述固定座的侧壁,并固定连接有转盘,所述转盘的圆周方向上开设有多个防滑槽。

[0010] 优选的,所述第一宣传板的侧壁上固定安装有导向块,所述第二宣传板上开设有与所述导向块相配合的导向槽。

[0011] 优选的,所述支撑件包括两个平行设置的支撑座,所述支撑件的顶部均固定安装

有支撑柱,所述支撑柱与所述固定座固定连接。

[0012] 综上所述,本申请包括以下有益技术效果:

[0013] 1.本申请通过在固定座上开设有滑槽,并配合设置有双向丝杆及滑块,使得可以通过转动双向丝杆,双向丝杆可以推动滑块进行移动,滑块则可以带动第一宣传板及第二宣传板进行移动;相较于现有技术,本申请可以对第一宣传板及第二宣传板之间的距离进行调节,使得可以对不同大小的广告海报进行固定,提高了装置的实用性;

[0014] 2.本申请通过在第一宣传板及第二宣传板上安装有固定板,并配合设置有U型杆、弹簧及夹紧板,使得便于对广告海报进行固定夹紧。

附图说明

[0015] 图1是申请实施例的后视结构示意图;

[0016] 图2是申请实施例的整体结构示意图;

[0017] 图3是申请实施例固定座的结构示意图。

[0018] 附图标记说明:1、支撑件;11、支撑座;12、支撑柱;2、固定座;3、驱动组件;31、滑槽;32、双向丝杆;33、滑块;34、转盘;4、第一宣传板;41、导向槽;5、第二宣传板;51、导向块;6、固定板;7、U型杆;8、夹紧板;9、弹簧。

具体实施方式

[0019] 以下结合附图1-3对本申请作进一步详细说明。

[0020] 本申请实施例公开一种广告宣传装置。参照图1-3,一种广告宣传装置,包括两个平行设置的支撑件1,两个支撑件1的顶部固定安装有同一个固定座2,固定座2上通过驱动组件3滑动设置有第一宣传板4和第二宣传板5,驱动组件3包括对称开设于固定座2上的滑槽31,两个滑槽31的内部转动设置有同一个双向丝杆32,双向丝杆32的外侧螺纹连接有滑块33,两个滑块33分别与第一宣传板4和第二宣传板5固定连接,且第一宣传板4与第二宣传板5的远离端均设置有夹持件。

[0021] 这里通过转动双向丝杆32,双向丝杆32可以推动滑块33相互靠近或远离,滑块33带动第一宣传板4和第二宣传板5相互靠近或远离,从而使得装置可以根据广告海报的大小进行调节,对不同大小的广告海报进行固定,提高了装置的实用性。

[0022] 参照图2,夹持件包括对称安装于第一宣传板4与第二宣传板5侧壁上的固定板6,同一侧两个固定板6上滑动设置有U型杆7,U型杆7的末端贯穿固定板6,并固定安装有夹紧板8,且U型杆7的外侧位于固定板6与夹紧板8之间套设有弹簧9。

[0023] 这里通过在固定板6上滑动设置有U型杆7,且U型杆7的末端安装有夹紧板8,并配合设置有弹簧9,从而可以对宣传海报进行固定夹紧。

[0024] 参照图3,双向丝杆32的一端贯穿固定座2的侧壁,并固定连接有转盘34,转盘34的圆周方向上开设有多个防滑槽31。

[0025] 这里通过设置有转盘34,且转盘34上开设有防滑槽31,从而便于驱动双向丝杆32进行转动。

[0026] 参照图1及图2,第一宣传板4的侧壁上固定安装有导向块51,第二宣传板5上开设有与导向块51相配合的导向槽41。

[0027] 这里通过设置有导向块51及导向槽41,从而可以对第一宣传板4与第二宣传板5的移动进行导向。

[0028] 参照图2,支撑件1包括两个平行设置的支撑座11,支撑件1的顶部均固定安装有支撑柱12,支撑柱12与固定座2固定连接。

[0029] 这里通过设置有支撑座11及支撑柱12,使得可以对固定座2进行稳定支撑。

[0030] 本申请实施例一种广告宣传装置的实施原理为:在使用时,可以将该装置放置在指定位置,然后通过转动转盘34,转盘34带动双向丝杆32进行转动,双向丝杆32可以推动两个滑块33相互靠近或远离,而两个滑块33可以带动第一宣传板4及第二宣传板5相互靠近或远离,进行距离调节,然后再通过拉动U型杆7,使得夹紧板8挤压弹簧9靠近固定板6,在将广告海报放置在夹紧板8内侧,并松开U型杆7,此时弹簧9会推动夹紧板8对广告海报进行固定夹紧。

[0031] 最后应说明的几点是:首先,在本申请的描述中,需要说明的是,除非另有规定和限定,术语“安装”、“相连”、“连接”应做广义理解,可以是机械连接或电连接,也可以是两个元件内部的连通,可以是直接相连,“上”、“下”、“左”、“右”等仅用于表示相对位置关系,当被描述对象的绝对位置改变,则相对位置关系可能发生改变;

[0032] 其次:本实用新型公开实施例附图中,只涉及到与本公开实施例涉及到的结构,其他结构可参考通常设计,在不冲突情况下,本实用新型同一实施例及不同实施例可以相互组合;

[0033] 最后:以上所述仅为本实用新型的优选实施例而已,并不用于限制本实用新型,凡在本实用新型的精神和原则之内,所作的任何修改、等同替换、改进等,均应包含在本实用新型的保护范围之内。

[0034] 以上均为本申请的较佳实施例,并非依此限制本申请的保护范围,故:凡依本申请的结构、形状、原理所做的等效变化,均应涵盖于本申请的保护范围之内。

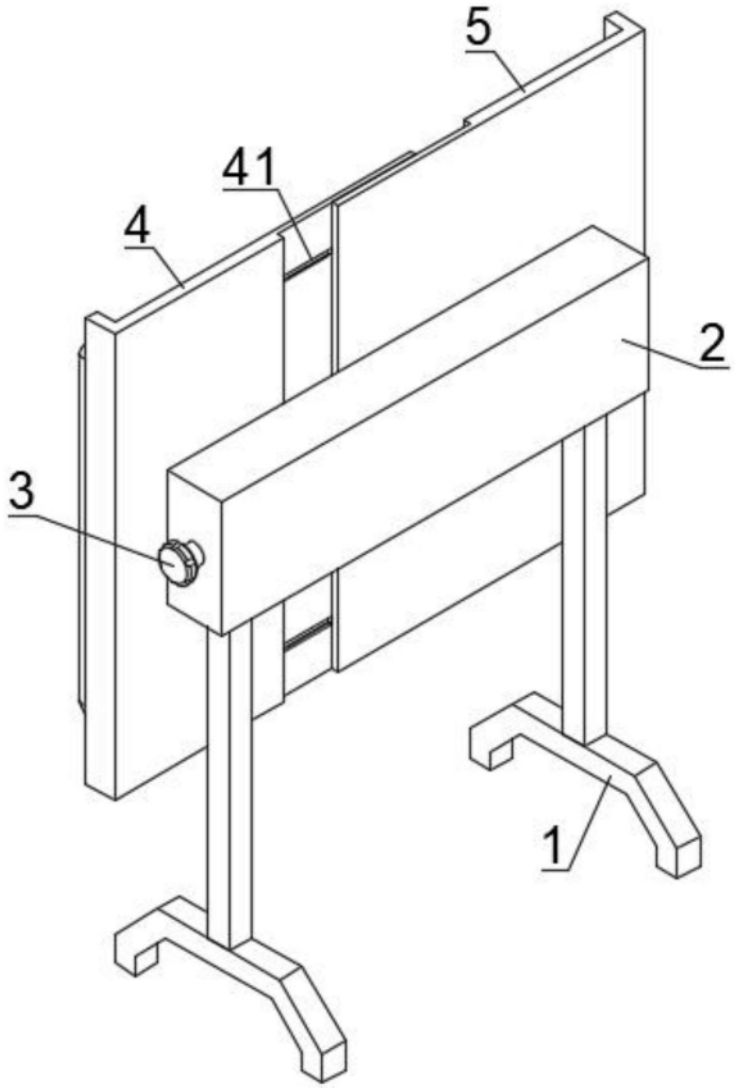

图1

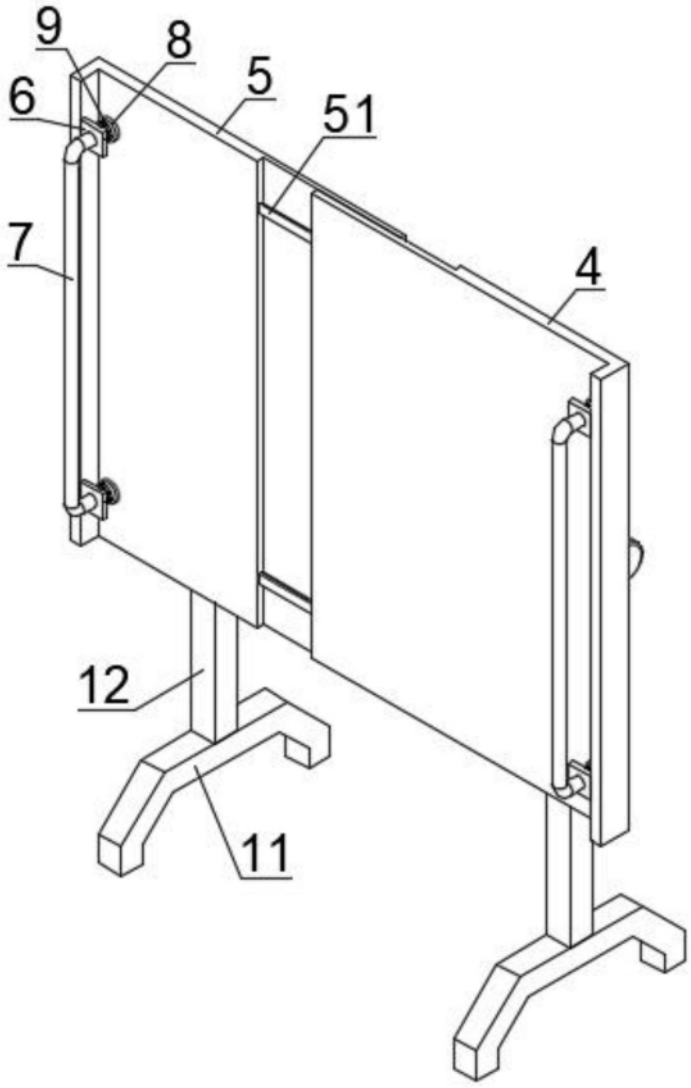

图2

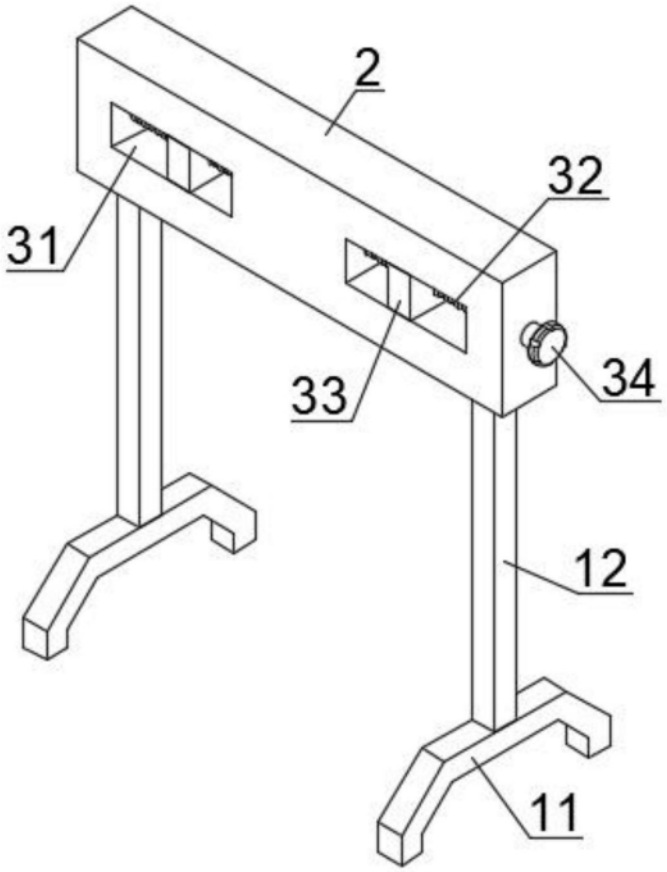

图3