(19)中华人民共和国国家知识产权局

(12)实用新型专利

(10)授权公告号 CN 202434468 U
(45)授权公告日 2012.09.12

(21)申请号 201120567839.5

(22)申请日 2011.12.30

(73)专利权人 杭州晶映电器有限公司
地址 311100 浙江省杭州市余杭区余杭经济开发区红丰路 516 号

(72)发明人 郑月明

(74)专利代理机构 杭州中平专利事务所有限公司 33202
代理人 翟中平

(51)Int.Cl.
H01J 61/52(2006.01)
F21V 31/00(2006.01)

权利要求书 1 页 说明书 1 页 附图 1 页

(54)实用新型名称

电子节能灯

(57)摘要

本实用新型涉及一种有外罩的电子节能灯，属于节能灯制造领域。一种电子节能灯，它包括灯头、整流器、灯管、和灯罩，灯管在灯罩内，环形散热圈位于灯头与灯罩间，灯罩与环形散热圈以及灯头与环形散热圈间通过绝缘、导热的粘结物粘接，整流器位于环形散热圈和灯头内。优点：具有体积小、防尘、耗电省、光线均匀柔软、有良好的装饰效果和环保等优点。

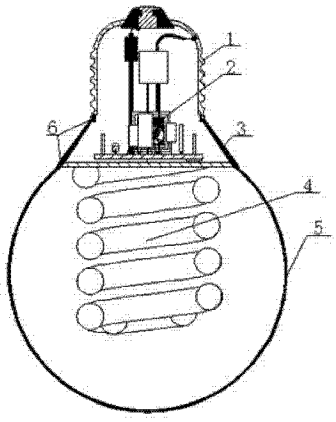

CN 202434468 U

1. 一种电子节能灯，它包括灯头、整流器、灯管、和灯罩，灯管在灯罩内，其特征在于：环形散热圈位于灯头与灯罩间且将灯头与灯罩连成一体，整流器位于环形散热圈和灯头内。

2. 根据权利要求 1 所述的电子节能灯，其特征是：灯管采用三基色灯管。

3. 根据权利要求 1 所述的电子节能灯，其特征是：环形散热圈为铝合金。

电子节能灯

技术领域

[0001] 本实用新型涉及一种有外罩的电子节能灯，属于节能灯制造领域。

背景技术

[0002] 电子节能灯，在人们的日常生活中得到广泛的应用，它与白炽灯相比，灯光不刺眼，寿命长，节能效果好等优点。普通的电子节能灯，整流器位于灯头内，整流器上的电子元件散发热量，由于灯头空间有限，其周围的空气温度较高，而且由于长时间没有得到很好的散热，势必影响其使用寿命。部分电子节能灯生产厂家为了得到良好的散热效果，在灯头与灯罩间加了带很多散热风口环形散热圈，在使用中，由于灰尘日积月累的囤积，亦或是昆虫飞入，而导致节能灯电压增大或者减少，或者造成短路的，将会影响到节能灯的使用寿命。

发明内容

[0003] 设计目的：避免背景技术中的不足之处，设计一种具有体积小、耗电省、光线均匀柔软，使用寿命较普通节能灯更长。

[0004] 设计方案：为了实现上述设计目的。1、环形散热圈的设置，是本实用新型设计的特征之一，这样做的目的是：既可以防止灰尘或者昆虫进入灯具内，而且具有良好的散热效果，增加电子镇流器的使用寿命；2、灯罩的设计是本实用新型设计的特征之二，这样做的目的是：不仅可以使灯光更加均匀，而且可以使灯光照射的空间更具有美感。

[0005] 技术方案：电子节能灯，它包括灯头、整流器、灯管、和灯罩，灯管在灯罩内，环形散热圈位于灯头与灯罩间且将灯头与灯罩连成一体，整流器位于环形散热圈和灯头内。

[0006] 本实用新型与背景技术相比，具有体积小、防尘、耗电省、光线均匀柔软、有良好的装饰效果和环保等优点。

附图说明

[0007] 图 1 是电子节能灯的正面剖视示意图。

[0008] 图 2 是电子节能灯的外部正视示意图。

具体实施方式

[0009] 实施例 1：参照附图 1、2。电子节能灯，它包括灯头 1、整流器 2、灯管 4、和灯罩 5，灯管 4 在灯罩 5 内，环形散热圈 3 位于灯头 1 与灯罩 5 间且将灯头 1 与灯罩 5 连成一体，灯罩 5 与环形散热圈 3 以及灯头 1 与环形散热圈 3 间通过绝缘、导热的粘结物粘接，整流器 2 位于环形散热圈 3 内。灯管 4 采用三基色灯管，环形散热圈 3 为铝合金。

[0010] 需要理解的是：上述实施例虽然对本实用新型作了比较详细的说明，但是这些说明，只是对本实用新型的简单说明，而不是对本使用新型的限制，任何不超出本实用新型实质精神内的发明创造，均落入本实用新型的保护范围内。

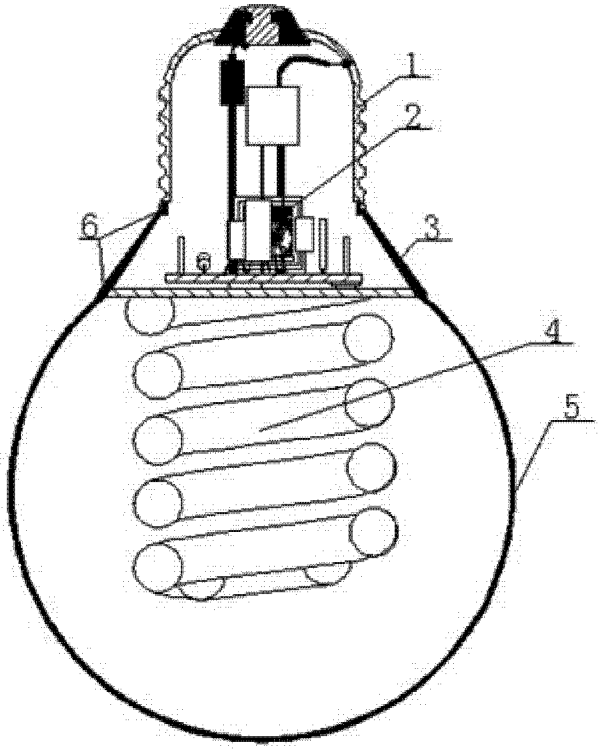

图 1

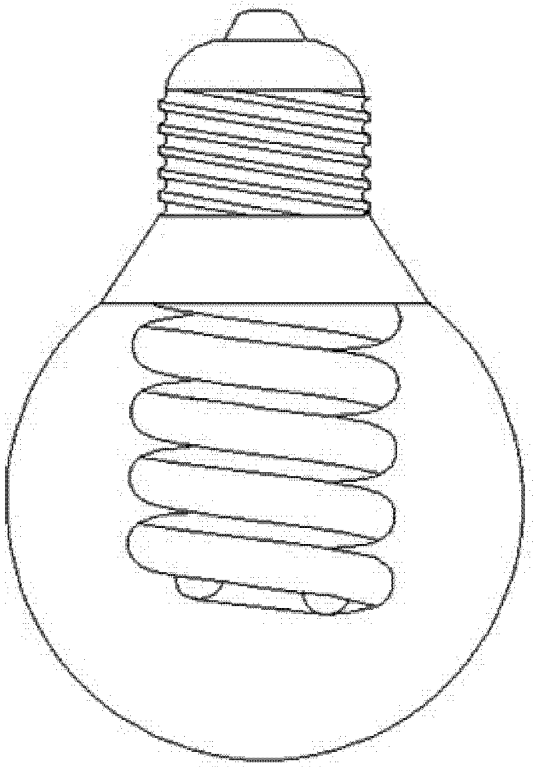

图 2