(19)中华人民共和国国家知识产权局

(12)实用新型专利

(10)授权公告号 CN 206852253 U
(45)授权公告日 2018.01.09

(21)申请号 201720729423.6

(22)申请日 2017.06.21

(73)专利权人 东莞市力冠塑胶有限公司
地址 523000 广东省东莞市南城街道白马黄金一路3号二楼E区

(72)发明人 黄伟雄

(74)专利代理机构 广州市南锋专利事务所有限公司 44228
代理人 黎健

(51)Int.Cl.
A45C 13/36(2006.01)

权利要求书1页 说明书2页 附图2页

(54)实用新型名称

具有加固结构的通用型箱包蜂巢底盘

(57)摘要

本实用新型公开一种具有加固结构的通用型箱包蜂巢底盘，其包括安装于箱包底部的蜂巢底盘主体，蜂巢底盘主体上设有用于增强其结构强度的加固结构，加固结构为加固板，加固板包括直板及沿直板两端向上弯曲成型的第一、第二弧板，直板与蜂巢底盘主体底部贴合，并通过第一螺钉固定，第一、第二弧板分别与蜂巢底盘主体两侧内壁抵压贴合，并分别通过第二、第三螺钉固定。本实用新型于蜂巢底盘主体上增设加固板，加固板可增强蜂巢底盘主体的结构强度，还可增强蜂巢底盘主体的承受能力，令蜂巢底盘主体具有极强的抗摔、抗压、耐冲击能力，以此增强箱包的使用寿命及市场竞争力。加固板结构极为简单，制作简便，成本低，进一步增强本实用新型的市场竞争力。

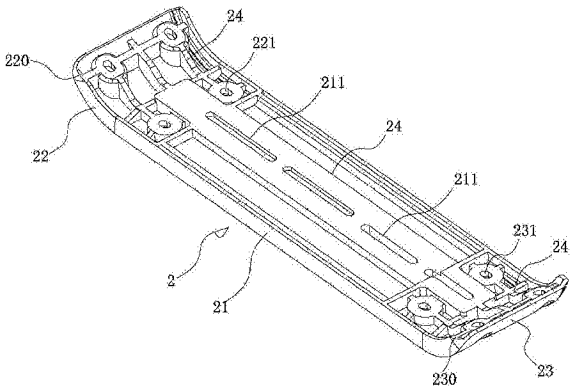

CN 206852253 U

1.具有加固结构的通用型箱包蜂巢底盘，其包括安装于箱包(100)底部的蜂巢底盘主体(1)，其特征在于：所述蜂巢底盘主体(1)上设置有用于增强其结构强度的加固结构，该加固结构为一加固板(2)，该加固板(2)包括直板(21)以及沿直板(21)两端向上弯曲成型的第一、第二弧板(22、23)，该直板(21)与蜂巢底盘主体(1)底部贴合，并通过第一螺钉固定，该第一、第二弧板(22、23)分别与蜂巢底盘主体(1)两侧内壁抵压贴合，并分别通过第二、第三螺钉固定。

2.根据权利要求1所述的具有加固结构的通用型箱包蜂巢底盘，其特征在于：所述加固板(2)上端面成型有复数交错分布的加强筋(24)。

3.根据权利要求2所述的具有加固结构的通用型箱包蜂巢底盘，其特征在于：所述直板(21)上成型有供第一螺钉穿设的第一条形孔(211)；所述第一弧板(22)和第二弧板(23)分别设置有供所述第二、第三螺钉穿过以用于与车轮座(4)固定的第一、第二穿孔(221、231)，该第一、第二穿孔(221、231)均呈长圆形。

4.根据权利要求3所述的具有加固结构的通用型箱包蜂巢底盘，其特征在于：所述加固板(2)由塑胶一体注塑成型。

5.根据权利要求1所述的具有加固结构的通用型箱包蜂巢底盘，其特征在于：所述加固板(2)由蜂巢板弯折形成。

6.根据权利要求1-5任意一项所述的具有加固结构的通用型箱包蜂巢底盘，其特征在于：所述第一、第二弧板(22、23)上端分别成型有第一、第二倾斜对接面(220、230)，该第一、第二倾斜对接面(220、230)与蜂巢底盘主体(1)两侧内壁平顺对接。

具有加固结构的通用型箱包蜂巢底盘

技术领域：

[0001] 本实用新型涉及箱包产品技术领域，特指一种具有加固结构的通用型箱包蜂巢底盘。

背景技术：

[0002] 随现今社会经济快速发展，而各项产业也随之蓬勃发展，举凡于国内外团体旅行、个人自助旅行等，以及事业团体向外拓展事业洽谈公务，往返两国之间的事情均为显而易见，进而将国与国之间的距离拉近，为方便携带换洗衣服、用具及药物等，通常需要使用到箱包，例如旅行箱、旅行包等。

[0003] 市面上所常见的旅行箱、旅行包等，其种类、款式较多，以满足不同使用者的使用要求。

[0004] 目前的旅行箱一般包括有箱体、安装于箱体底部并增强箱体底部结构强度的蜂巢底盘、安装于安装于箱体下端面并与蜂巢底盘连接的车轮和安装于箱体上的伸缩拉杆，蜂巢底盘虽然一定程度上可增强箱体底部结构强度，但是由于该蜂巢底盘面积较大，导致其自身结构强度不够，且承受能力有限，因此，旅行箱在使用过程中时长会碰撞，甚至会被摔时，蜂巢底盘易于被撞裂或摔坏，导致整个旅行箱报废，对使用者造成极大的困扰。

[0005] 有鉴于此，本发明人提出以下技术方案。

实用新型内容：

[0006] 本实用新型的目的在于克服现有技术的不足，提供一种具有加固结构的通用型箱包蜂巢底盘。

[0007] 为了解决上述技术问题，本实用新型采用了下述技术方案：该具有加固结构的通用型箱包蜂巢底盘包括安装于箱包底部的蜂巢底盘主体，所述蜂巢底盘主体上设置有用于增强其结构强度的加固结构，该加固结构为一加固板，该加固板包括直板以及沿直板两端向上弯曲成型的第一、第二弧板，该直板与蜂巢底盘主体底部贴合，并通过第一螺钉固定，该第一、第二弧板分别与蜂巢底盘主体两侧内壁抵压贴合，并分别通过第二、第三螺钉固定。

[0008] 进一步而言，上述技术方案中，所述加固板上端面成型有复数交错分布的加强筋。

[0009] 进一步而言，上述技术方案中，所述直板上成型有供第一螺钉穿设的第一条形孔；所述第一弧板和第二弧板分别设置有供所述第二、第三螺钉穿过以用于与车轮座固定的第一、第二穿孔，该第一、第二穿孔均呈长圆形。

[0010] 进一步而言，上述技术方案中，所述加固板由塑胶一体注塑成型。

[0011] 进一步而言，上述技术方案中，所述加固板由蜂巢板弯折形成。

[0012] 进一步而言，上述技术方案中，所述第一、第二弧板上端分别成型有第一、第二倾斜对接面，该第一、第二倾斜对接面与蜂巢底盘主体两侧内壁平顺对接。

[0013] 采用上述技术方案后，本实用新型与现有技术相比较具有如下有益效果：本实用

新型于蜂巢底盘主体上增设加固板，该加固板可增强蜂巢底盘主体的结构强度，还可增强蜂巢底盘主体的承受能力，令该蜂巢底盘主体具有极强的抗摔、抗压、耐冲击能力，以此增强箱包的使用寿命，令本实用新型具有极强的市场竞争力。另外，加固板结构极为简单，制作简便，成本低，进一步增强本实用新型的市场竞争力。

附图说明：

[0014] 图1是本实用新型与箱包的装配图；

[0015] 图2是本实用新型中加固板第一种结构的立体图；

[0016] 图3是本实用新型中加固板第一种结构另一视角的立体图；

[0017] 图4是本实用新型中加固板第二种结构的结构示意图。

具体实施方式：

[0018] 下面结合具体实施例和附图对本实用新型进一步说明。

[0019] 见图1-4所示，为一种具有加固结构的通用型箱包蜂巢底盘，其包括安装于箱包100底部的蜂巢底盘主体1，所述蜂巢底盘主体1上设置有用于增强其结构强度的加固结构，该加固结构为一加固板2，该加固板2可增强蜂巢底盘主体1的结构强度，还可增强蜂巢底盘主体1的承受能力，令该蜂巢底盘主体1具有极强的抗摔、抗压、耐冲击能力，以此增强箱包的使用寿命，令本实用新型具有极强的市场竞争力。

[0020] 所述加固板2包括直板21以及沿直板21两端向上弯曲成型的第一、第二弧板22、23，该直板21与蜂巢底盘主体1底部贴合，并通过第一螺钉固定，该第一、第二弧板22、23分别与蜂巢底盘主体1两侧内壁抵压贴合，并分别通过第二、第三螺钉固定，此结构的加固板2与蜂巢底盘主体1的底部及两侧内壁紧密抵压贴合，进一步增强蜂巢底盘主体1的结构强度，提高蜂巢底盘主体1的承受能力。

[0021] 所述加固板2上端面成型有复数交错分布的加强筋24，保证加固板2结构的强度。

[0022] 所述直板21上成型有供第一螺钉穿设的第一条形孔211；所述第一弧板22和第二弧板23分别设置有供所述第二、第三螺钉穿过以用于与车轮座4固定的第一、第二穿孔221、231，该第一、第二穿孔221、231均呈长圆形。

[0023] 所述第一、第二弧板22、23上端分别成型有第一、第二倾斜对接面220、230，该第一、第二倾斜对接面220、230与蜂巢底盘主体1两侧内壁平顺对接，以此可避免由于第一、第二弧板22、23上端原本的直角凸出于蜂巢底盘主体1两侧内壁而划伤手或划损物品。

[0024] 所述加固板2由塑胶一体注塑成型，具体结合图2、3所示。

[0025] 或者是，所述加固板2由蜂巢板弯折形成，具体结合图4所示。

[0026] 综上所述，本实用新型于蜂巢底盘主体1上增设加固板2，该加固板2可增强蜂巢底盘主体1的结构强度，还可增强蜂巢底盘主体1的承受能力，令该蜂巢底盘主体1具有极强的抗摔、抗压、耐冲击能力，以此增强箱包的使用寿命，令本实用新型具有极强的市场竞争力。另外，加固板2结构极为简单，制作简便，成本低，进一步增强本实用新型的市场竞争力。

[0027] 当然，以上所述仅为本实用新型的具体实施例而已，并非来限制本实用新型实施范围，凡依本实用新型申请专利范围所述构造、特征及原理所做的等效变化或修饰，均应包括于本实用新型申请专利范围内。

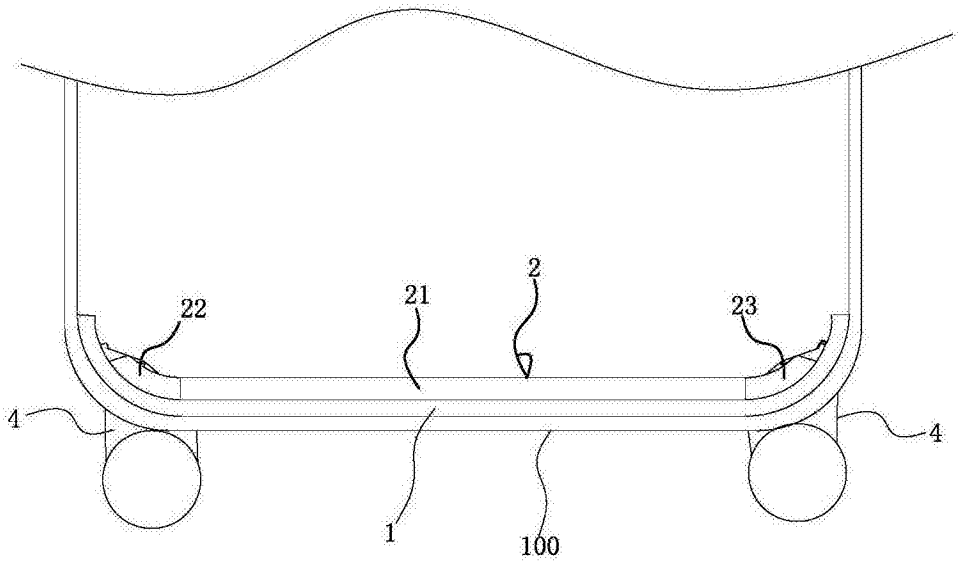

图1

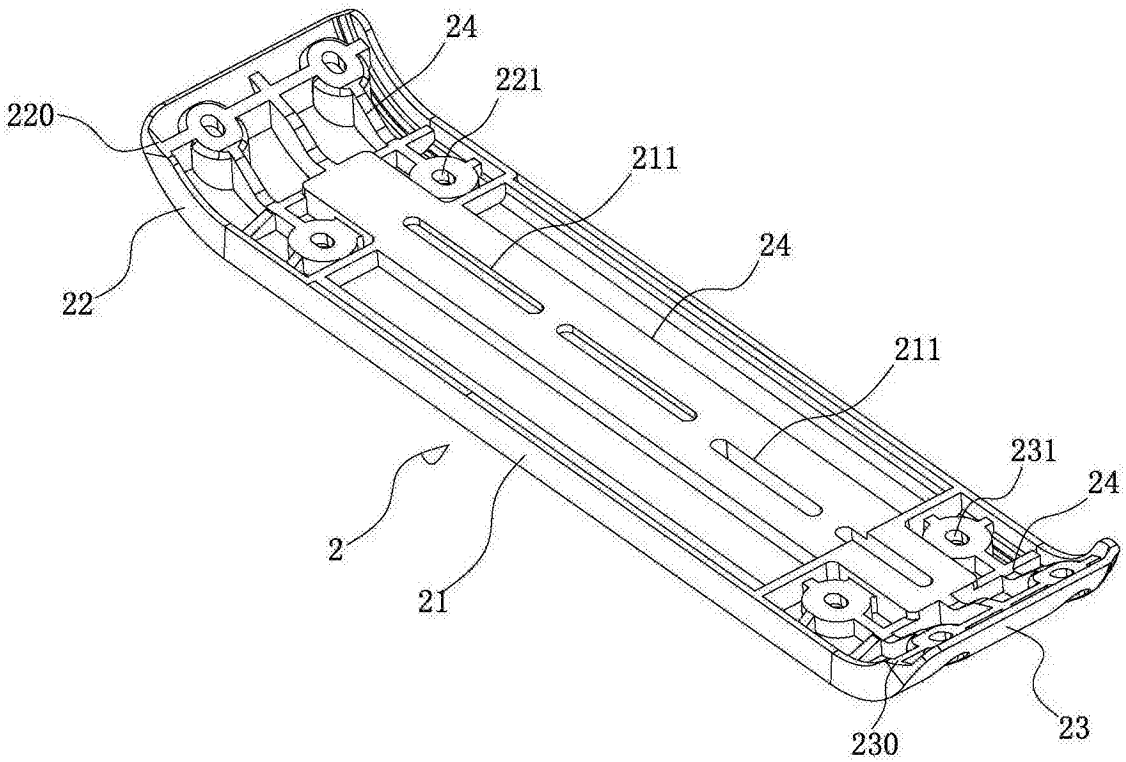

图2

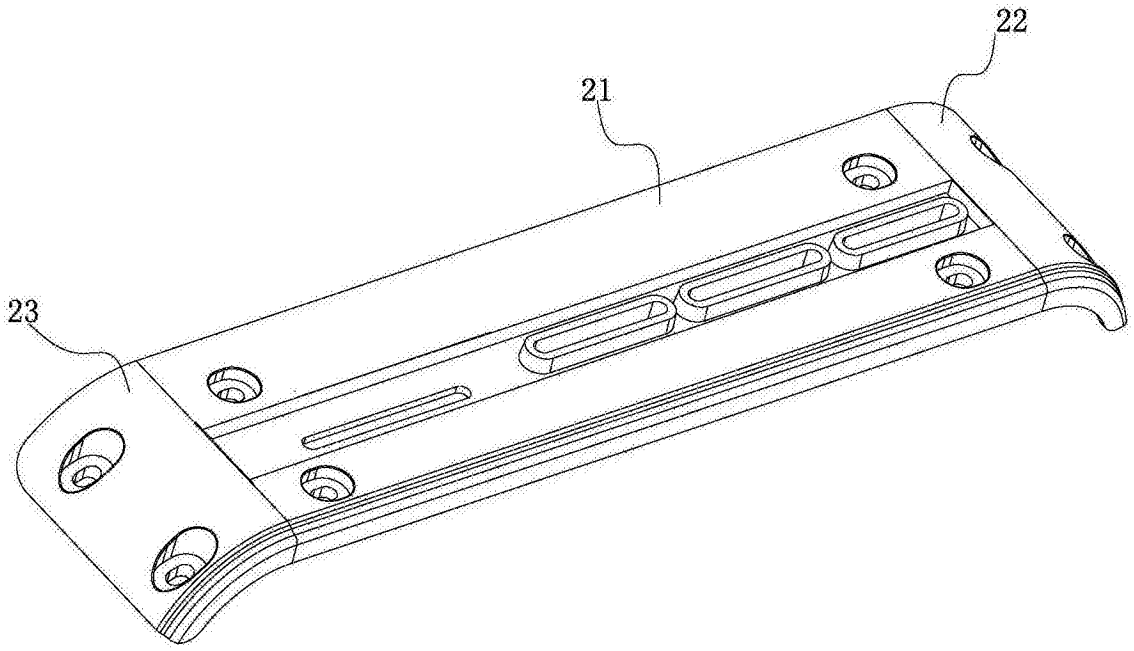

图3

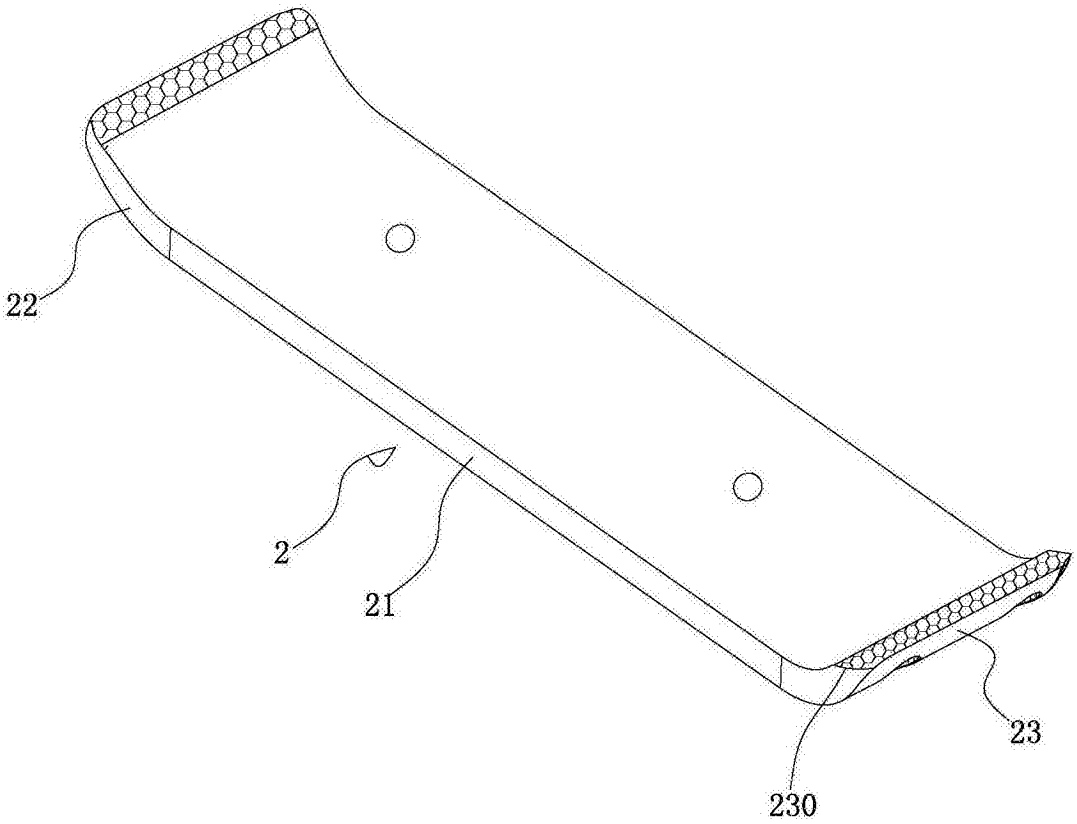

图4